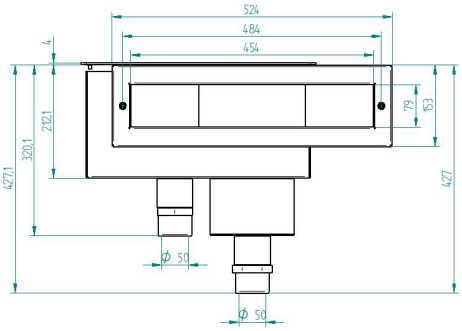

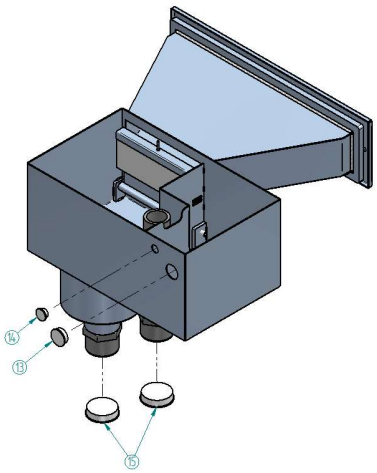

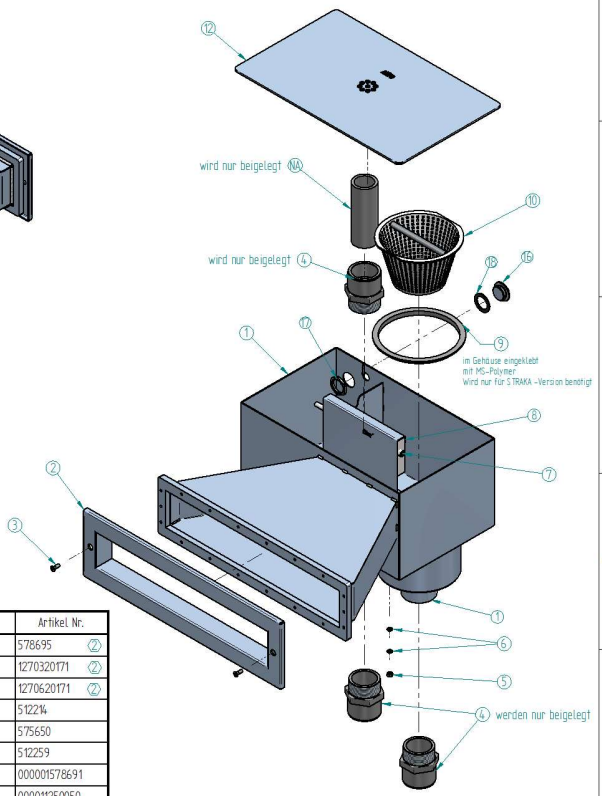

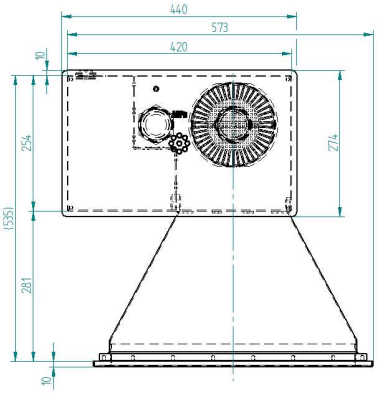

Pos.	Anz.	Bezeichnung	Bezeichnung 2	Artikel Nr.
18	1	Dichtung ø39 x ø27,5 x 2	V4A Skimmer Einbau elektr. WSR	578695 ②
17	1	Kontermutter G7/8	V4A Skimmer WSR	1270320171 ②
16	1	Verschlusstopfen	V4A Skimmer mech. WSR	1270620171 ②
15	2	KAPSTO Kegelstopfen	GPN 600 B 585	51224
14	1	KAPSTO-Verschluß-Stopfen	GPN 300 F 18	575650
13	1	KAPSTO-Verschluß-Stopfen	GPN 300 F 25	512259
12	1	Skimmerdeckel kpl. gebürstet	für Skimmer 500 mm Saugöffnung	0000001578691
10	1	Korb mit Griff		0000011250050
9	1	Ring Siebkorb	für Skimmer 450mm Saugöffnung	1272150191
8	1	Skimmerklappe mit Schwimmer		0000001577540
7	1	Achse für Skimmerklappe		0000011250250
6	2	Fächerscheibe DIN 6798-A_6,4		506400
5	1	Sechskantmutter DIN 934 M6		506002
4	3	PVC Muffennippel	50x63x62" AG	578682
3	2	Senkschraube mit Kreuzschlitz	DIN 965 M6x16	505251
2	1	Blende gebürstet	für Skimmer 450mm Saugöffnung	0000001578692
1	1	Gehäuse Version 2.1	für Skimmer 450mm Saugöffnung	578666

Die Durchflußmenge des Oberflächenabsaugers ist abhängig von der angeschloßenen Filteranlag (Förderleistung der Pumpe).
Der Oberflächenabsauger ist ausgelegt für eine max. Leistung von 10m³/ h.

Fertigteil 1270020

Allgemeintoleranzen: ISO 2768-mk | Oberfläche: DIN ISO 1302 | Maßstab 1:6 () | Position | Gewicht 3573,95 kg

	Datum	Name
Bearb.	06.10.2017	Hartmann
Gepr.		
Norm		

Skimmer 450 mm Saugöffnung
aus V4A kpl. mit Blende

2.5	2.5 statt 2.1 statt 2.0	14.09.2017	Hoff
1	Skimmergehäuse Ver. 2	23.08.2017	Hoff
Zust.	Änderung	Datum	Name

Hugo Lahme GmbH
Kahlenbecker Str. 2
D-58256 Ennepetal

1270020.2

Blatt 1 Bl. 1

EDV-Nr. 1270020 Skimmer_450mm_Saugöffnung.dft | Ersatz für Zchng.-Nr.:

Diese Unterlage ist Eigentum der Firma Hugo Lahme GmbH und urheberrechtlich geschützt. Weitergabe an Dritte oder Vervielfältigung ist nicht statthaft. This document belongs to the property of company Hugo Lahme GmbH and is thereby proprietary. Transmissions or copies third parties are prohibited.

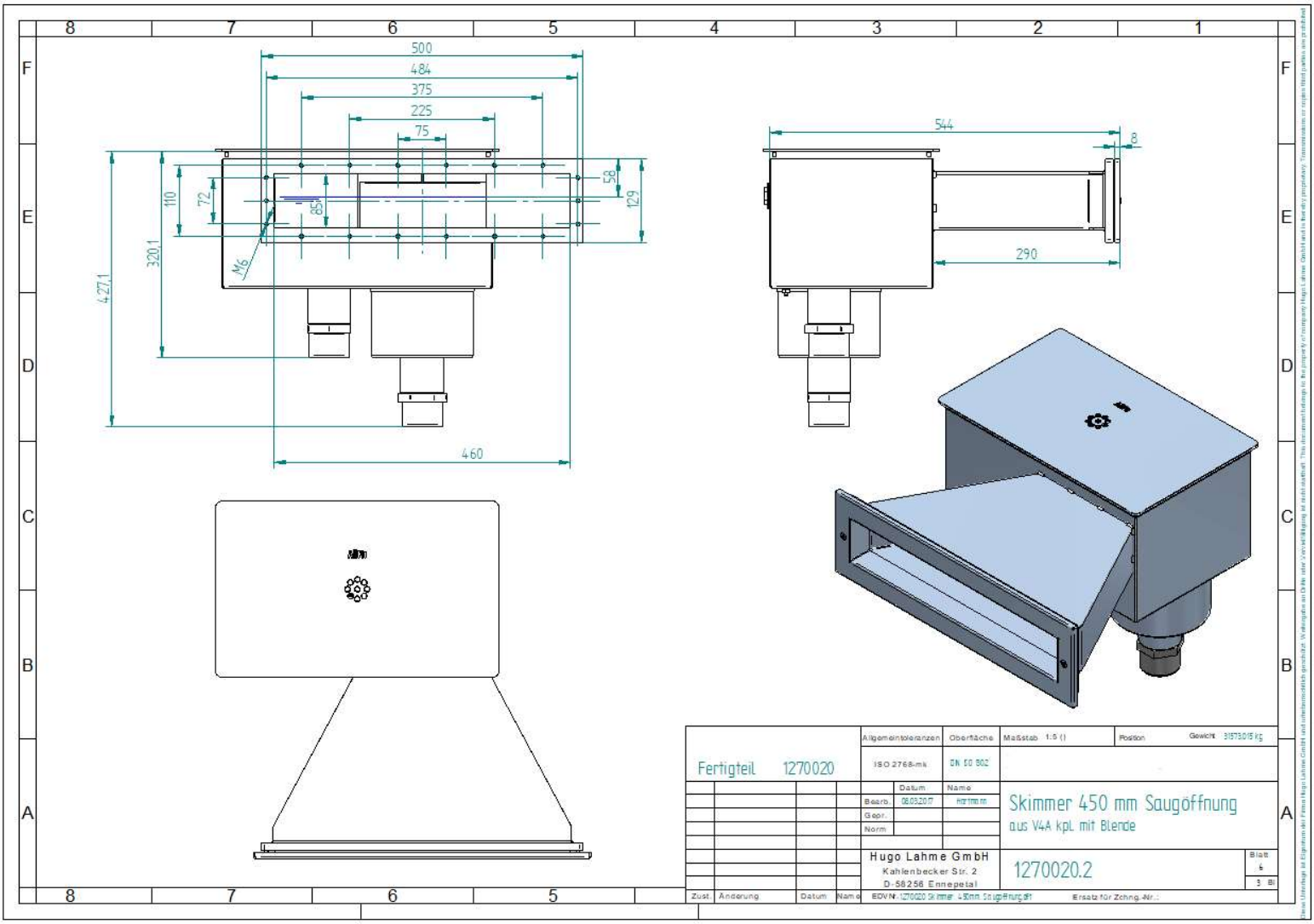
500
484
375
225
75
544
8
58
129
110
72
85
320,1
427,1
M6
290
460
Fertigteil 1270020
Allgemeintoleranzen
ISO 2768-mk
Oberfläche
DN 50 302
Maßstab 1:5 ()
Position
Gewicht 31573,015 kg
Datum
Name
Bearb.
08.03.2017
Hartmann
Gepr.
Norm
Skimmer 450 mm Saugöffnung
aus V4A kpl. mit Blende
Hugo Lahme GmbH
Kahlenbecker Str. 2
D-58256 Ennepetal
1270020.2
Blatt
6
3 Bl
Zust.
Änderung
Datum
Name
EDV Nr.: 1270020 Skimmer 450mm Saugöffnung.dft
Ersatz für Zchng.-Nr.: