Schwimmbadbau24

WALTER

MONTAGEANLEITUNG

WALU DECK

ERINNERUNG

VOR JEDWEDER INSTALLATION MUSS DER BODEN VOLLKOMMEN EBEN SEIN!

TL-Definition: Beckenlänge + Überstand, Lagerseite + Überstand, gegenüberliegende Seite

TT-Definition: Abstand Schiene / Schiene

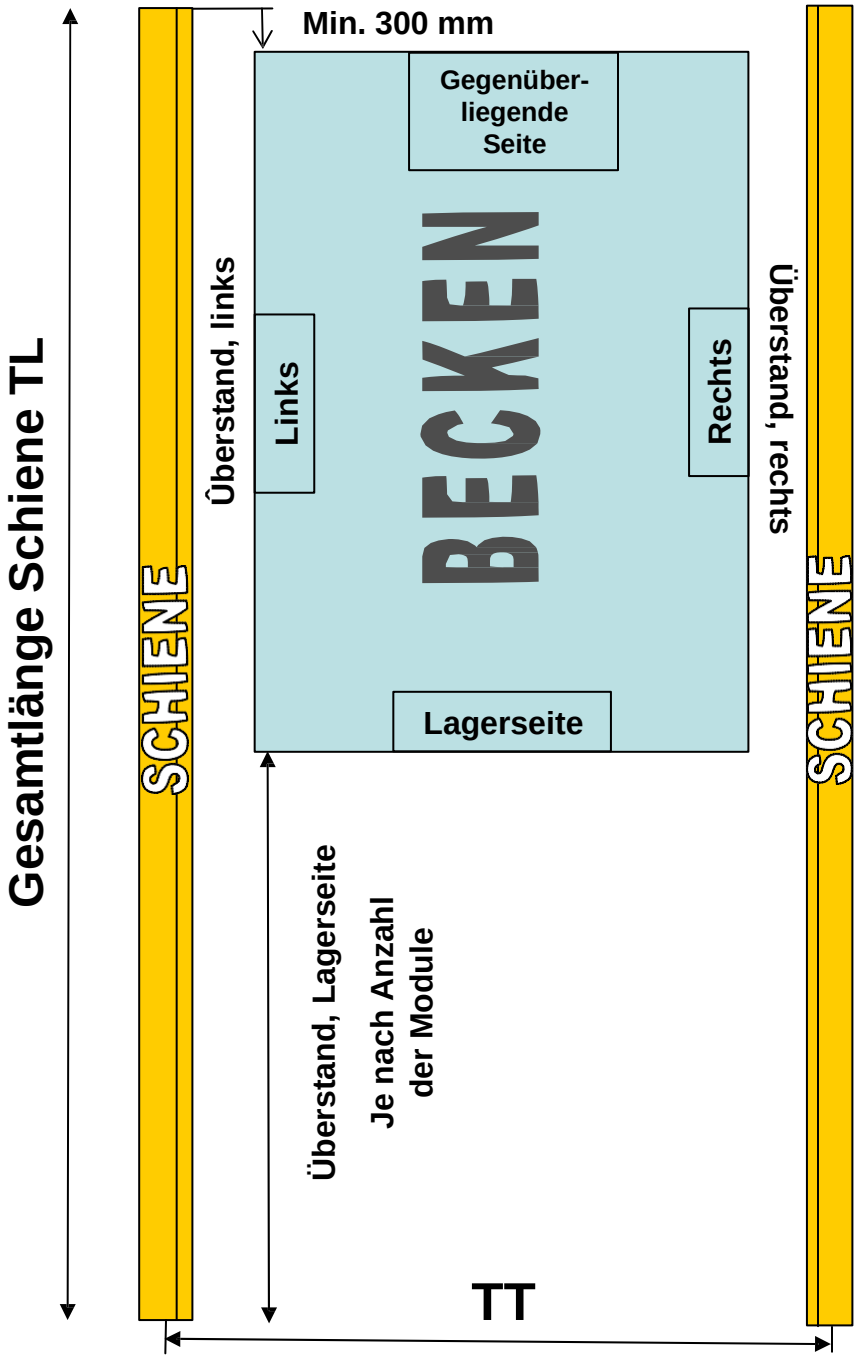

EINZUHALTENDE REGEL

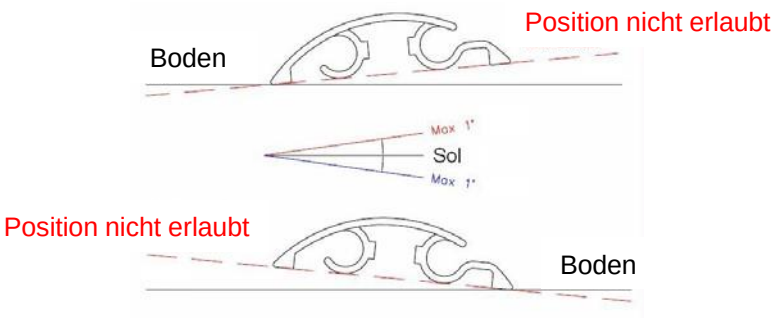

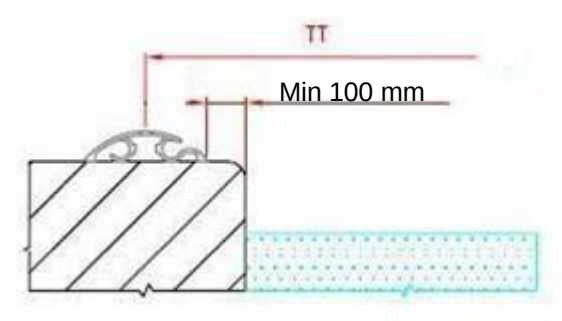

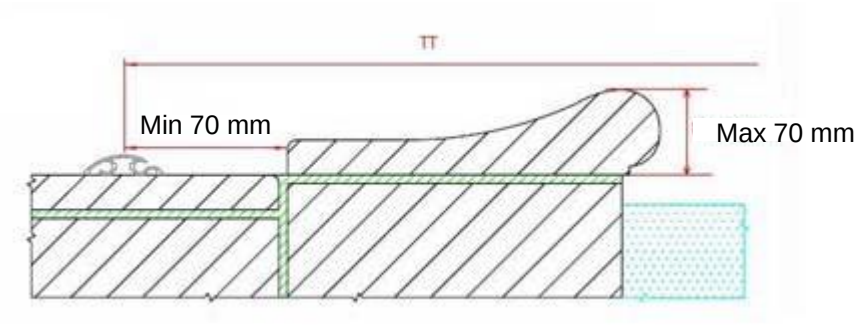

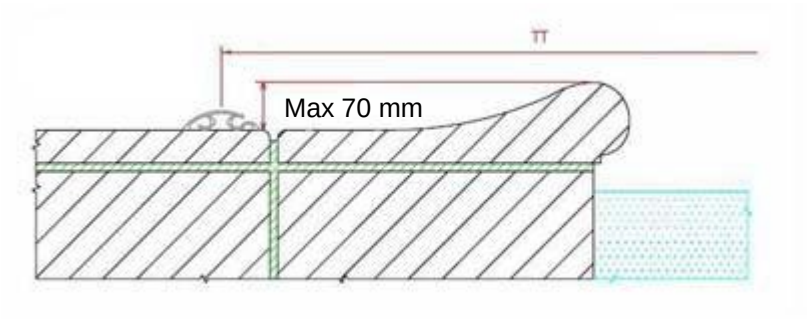

SCHIENENMONTAGE

NOTWENDIGE AUSSTATTUNG:

- **TOP-Schiene**
- **Schrauben-Kit zur Schienenbefestigung(ZD 200009)**
- **TOP-Profilverbinder (ZU 100006)**

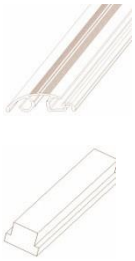

I. POSITIONIERUNG DER SCHIENEN

Zur Schienenmontage die nachfolgenden Etappen abarbeiten:

- Die Schienenlänge bei Bedarf zuschneiden und die Schnittkante entgraten.
- Eine Linie mit Abstand L vom Beckenrand ziehen. L = Überstand – 35 mm

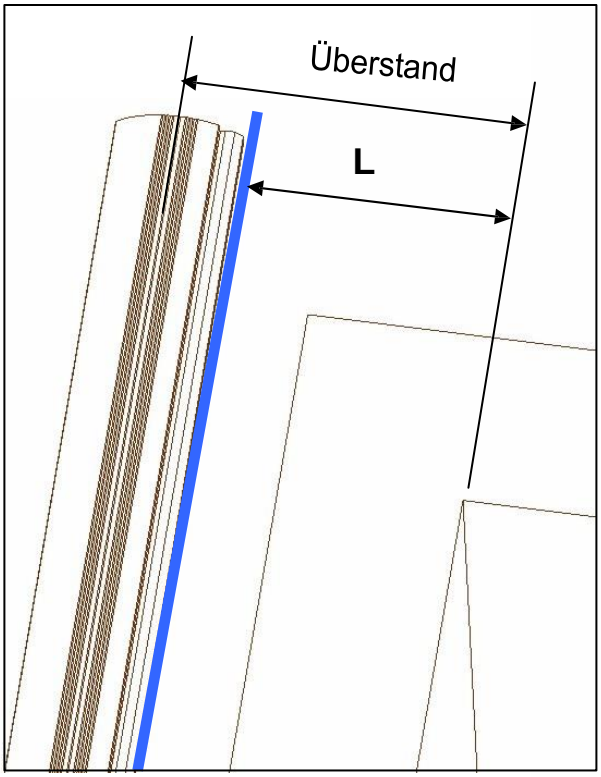

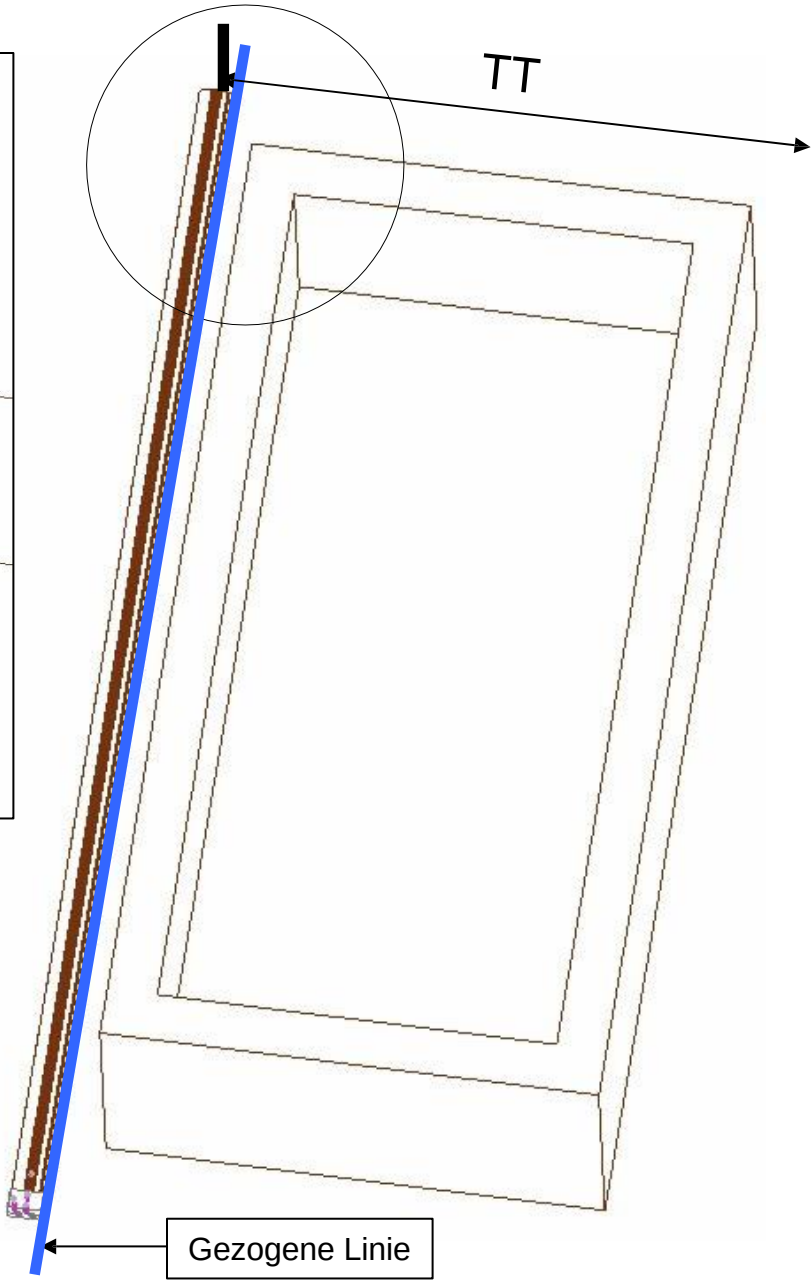

Achtung!
Schienennut auf der Beckenseite.

Zur Installation der zweiten Schiene in gleicher Weise wie zuvor beschrieben vorgehen. Kante der gegenüberliegenden Schiene abmessen, und zwar TT – 70 mm (Schienenbreite). Schiene positionieren und Diagonalen prüfen.
Zur Positionierung und Befestigung der zweiten Schiene ist ein Terrassenmodul zu verwenden.
Den Rahmen auf die Schiene auflegen, das erste Loch am Schienenanfang bohren und Schraube einsetzen.
Dann den Rahmen nach und nach verschieben und bohren/schrauben (siehe folgendes Kapitel).
Dadurch wird erreicht, dass die Schienen wirklich parallel liegen.

Zur Überprüfung die Diagonalen messen. D1 muss gleich D2 mit einer Differenz von max. 10 mm sein.

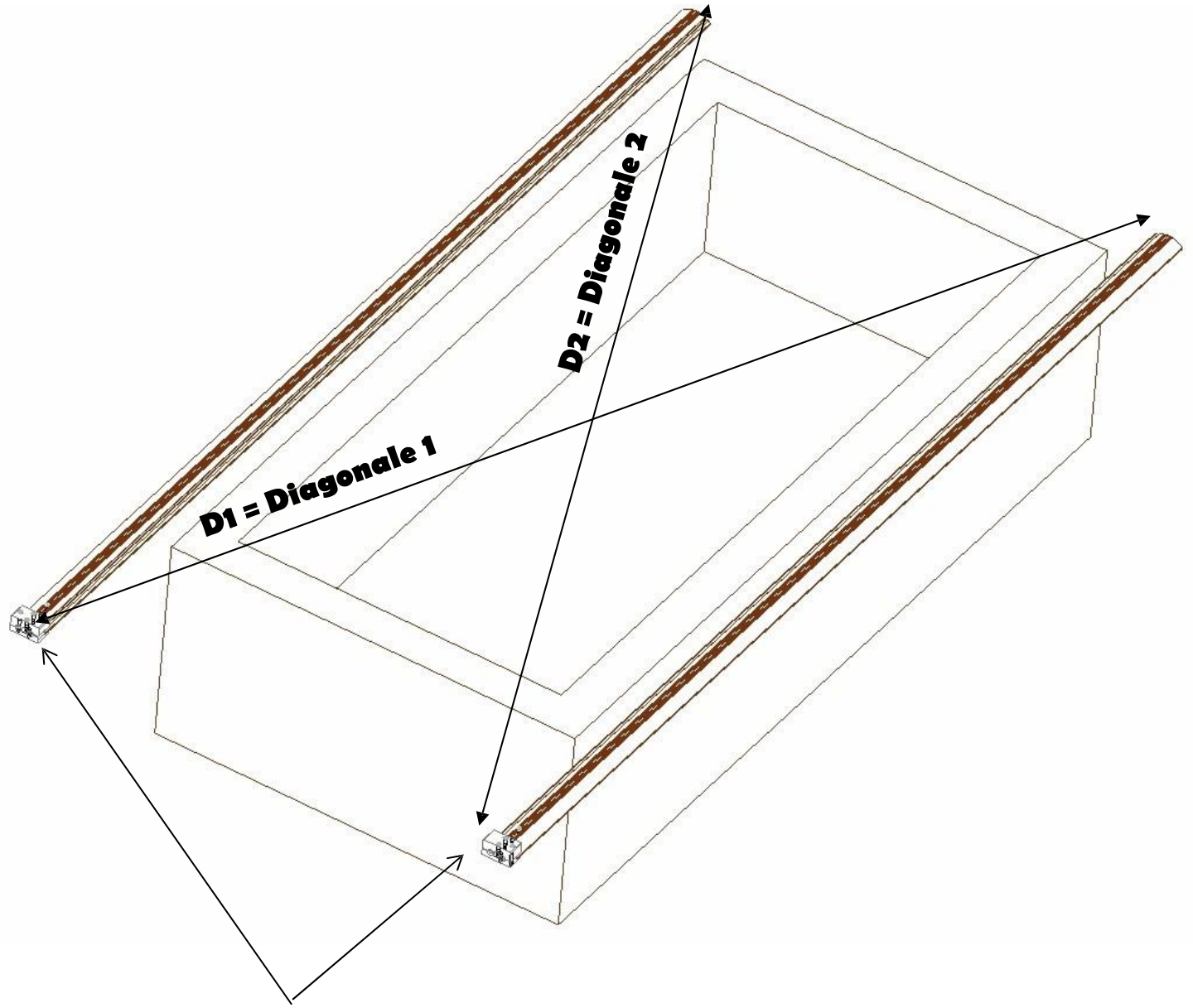

Die Stopper an jedem Schienenende anbringen.

II. VERBINDUNGSTEIL

Zur Montage Stoß an Stoß die Verbindungsteile nicht vergessen.

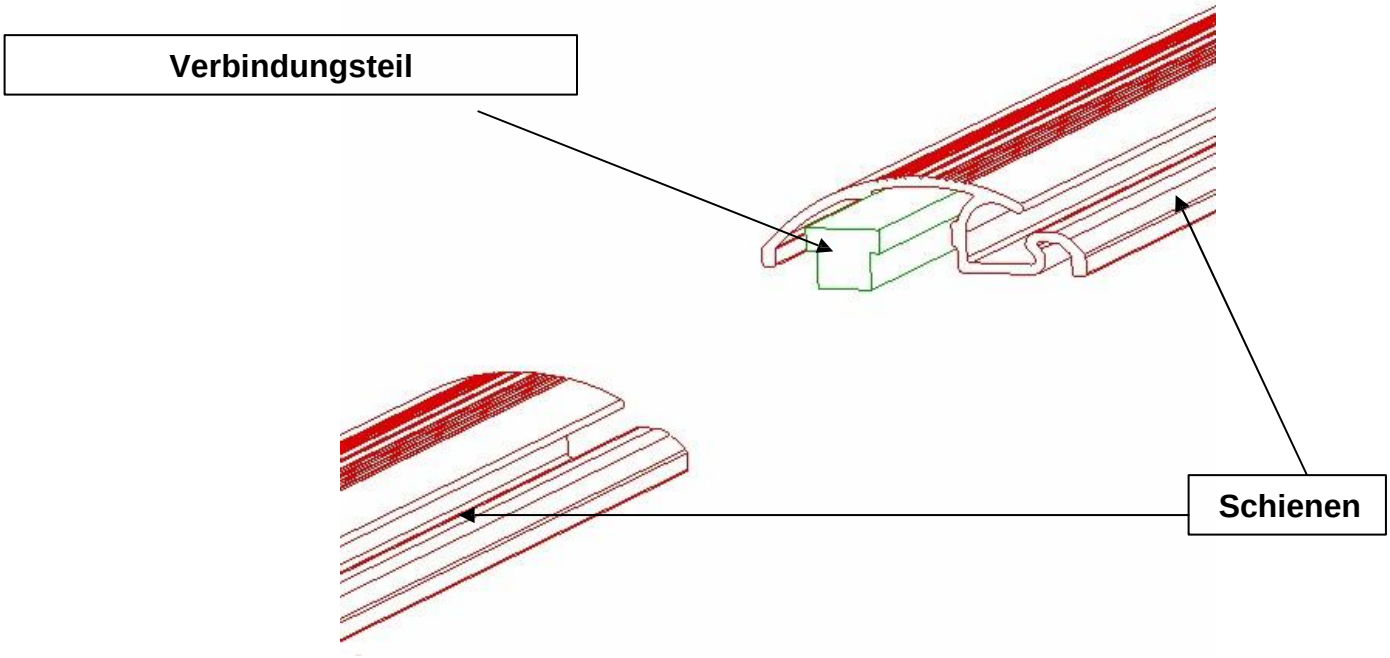

III. SCHIENENBEFESTIGUNG

- Vor dem Gegenbohren der Löcher überprüfen, ob die Schienen entlang der gezeichneten Linie ordnungsgemäß positioniert sind.

- Alle Löcher (Durchmesser 8) bohren, dann die mitgelieferten Dübel einsetzen 5,5x50 und anschrauben.

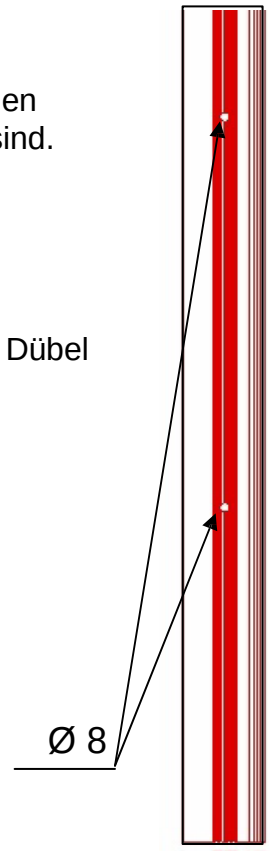

MODULMONTAGE

NOTWENDIGE AUSSTATTUNG:

- **Modul-Kit, komplett**
- **2 Schlüssel (17-er)**

Innenprofil

IV. MONTAGE

Etappe 1

- Die beiden Außen- und die beiden Innenprofile wie nachfolgend gezeigt positionieren.

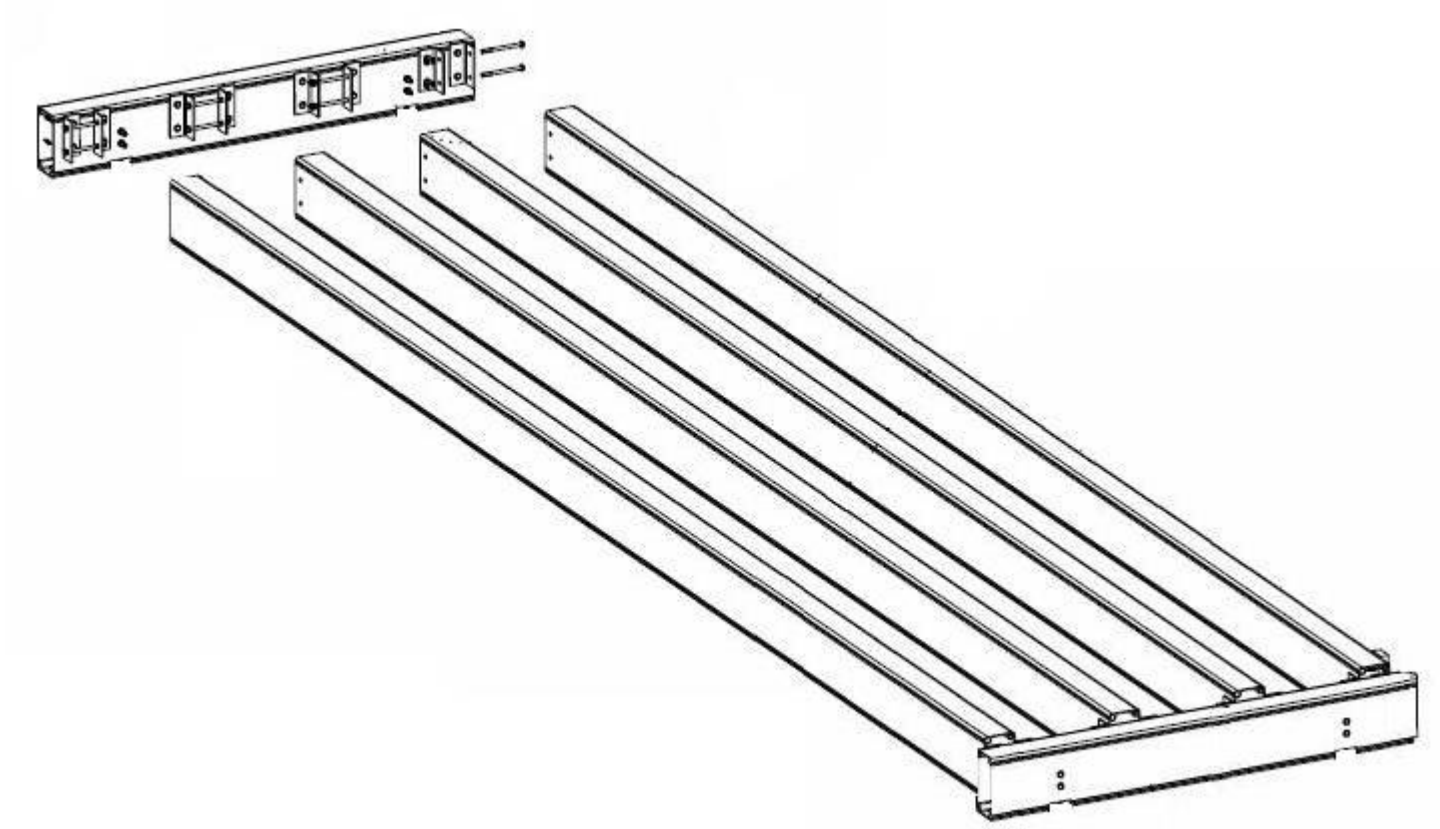

Etappe 2

- Die 32 Schrauben durch die diversen Wandungen hindurch einsetzen, danach die Scheiben und Muttern aufziehen.

- Teile festziehen.

Etappe 3

- Die 4 Rollenhalter montieren.

- Den Rollenhalter in die Profillagerung einsetzen.

- Den Halter von der Höhe her je nach Art des Beckenrandsteins positionieren: niedriger Randstein – bündig, hoher Randstein – auf den Beckenrand aufgelegt.

- Die beiden Schrauben durch die diversen Wandungen hindurch einsetzen, danach die Scheiben und Muttern aufziehen. Teile festziehen und Bremsstange anbringen.

Außenansicht
Rollenposition
Randstein bündig

Außenansicht
Rollenposition
Randstein auf Beckenrand aufgelegt

Anbringen der Bremsstange

Etappe 4

- Den Rahmen umdrehen (dabei auf die Rollen achten) und Modul auf der zuvor installierten Schiene absetzen.

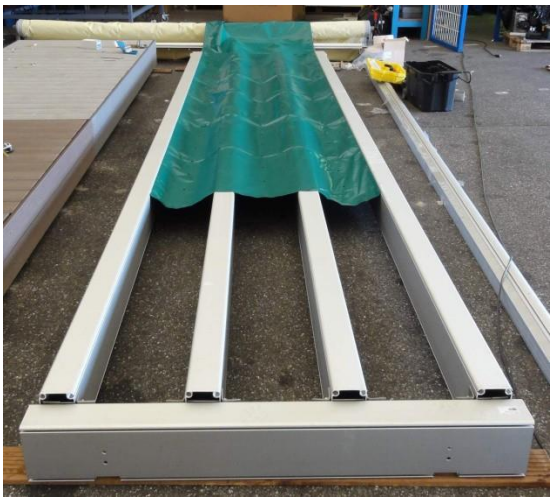

- Schutzgewebe anbringen.

Etappe 5

- Die Roste auf dem Rahmen - bündig mit den Profilen - positionieren. Das letzte Rost muss je nach Modullänge zugeschnitten werden.

Etappe 6

- Vorbereitung der Unterlegklötze. Jeweils auf eine Seite des Klotzes doppelseitiges Klebeband aufkleben.

Etappe 7

- Die Unterlegklötze zur Befestigung der Seitenverkleidung anbringen. Ebenso auf der gegenüberliegenden Seite des Moduls verfahren.

<u>Kurze Seite am Modulende (4 Unterlegklötze)</u>

Zum Ankleben immer am
oberen Anschlag ansetzen.

Etappe 8

- Die Unterlegklötze zur Befestigung der Seitenverkleidung auf der Längsseite anbringen.

<u>Lange Seite (8 Unterlegklötze)</u>

Zum Ankleben immer am oberen Anschlag ansetzen.

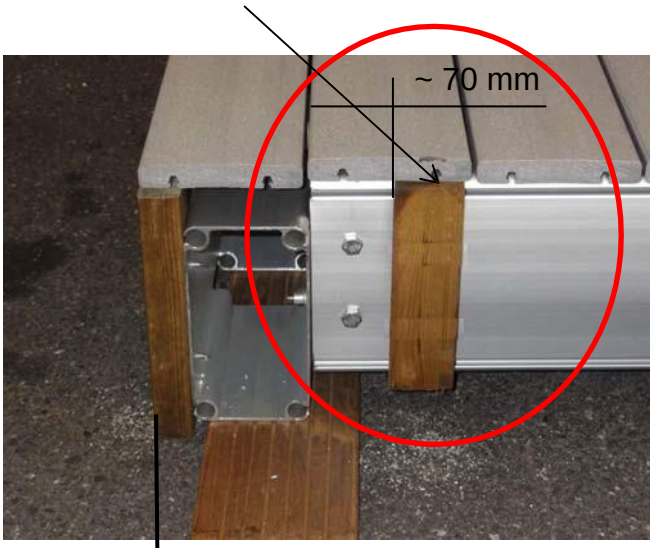

Brettanfang

Brettende

Brettanfang

Ein ganzes Brett verwenden um zu prüfen, wo der Doppelklotz anzubringen ist.

Die Unterlegklötze gleichmäßig über das Profil verteilen (**Abstand max. 50 cm**).
Ebenso auf der gegenüberliegenden Seite des Moduls verfahren.

Etappe 9

- Seitenverkleidung auf der Längsseite des Moduls anbringen.
- Position der Bohrungen je nach Verkleidung – siehe am Ende des Dokuments.

Das erste Brett muss bündig zu liegen kommen.

Ein Loch mit 5 mm Durchmesser vorbohren.
Wichtig: Alu-Profil durchbohren.

Jede Bohrung ausfräsen, damit die Schraube am Brett aus Holz oder Kompositmaterial bündig zu liegen kommt.

Die Schrauben nach und nach langsam in die Bohrungen einsetzen.

Anmerkung: Die Bretter des Moduls sind seitlich je nach Modullänge am gegenüberliegenden Unterlegeklotz bündig abzuschneiden.

Etappe 10

- Anbringen der Verkleidung am Modulende (idem vorherige Etappe).

Das erste Brett muss bündig zu liegen kommen.

Bohren, fräsen und schrauben.

Nicht vergessen, auch das Rost zu bohren, um die Bremsstange hindurchführen zu können.

Die Bohrung mit einem Mindestdurchmesser von 25 mm (Durchgang des Kopfes des 13-er-Schlüssels) ist nach Anbringen der Holzverkleidung einzubringen, um am Rahmen genau messen zu können.

DETAIL VERKLEIDUNGSBEFESTIGUNG

MIT RANDSTEINEN AUF DEM RAND GELEGEN

DETAIL VERKLEIDUNGSBEFESTIGUNG

MIT RANDSTEINE AUF DEM RAND AUSGERICHTET

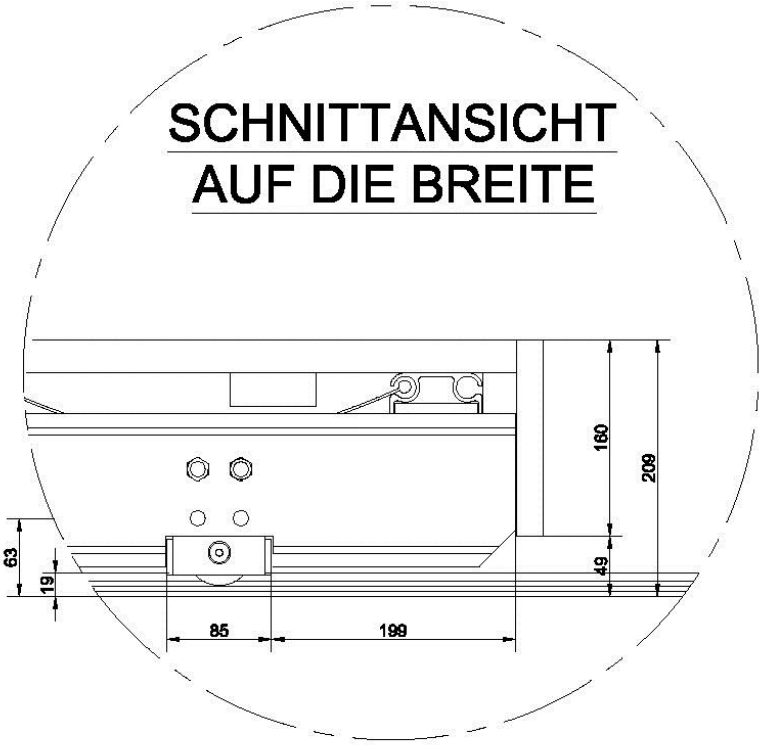

BEKLEINDUNGS ABMESSUNGEN
WALU DECK TYP 1

Bekleidung Querseitig:
Länge = (Breite im Laufende) + 2 x (Leisten Dicke) + 2 x (Langseitiger Bekleidungs Dicke)
Höhe = 160mm

Bekleidung Langseitig :
Länge = (Gerüstlänge) + 2 x (Leisten Dicke)
Höhe = 160mm

Holzbodenrost :
Länge = (Gerüstlänge) + 2 x (Leisten Dicke) - (Einbauspiel)
Breite = (Breite im Laufenden) + 2 x (Leisten Dicke) - (Einbauspiel)

BEKLEIDUNGS ABMESSUNGEN FÜR LEISTEN DICKE 27mm und BEKLEIDUNGS DICKE 22mm							
Länge	Abstand Schienen (TT)	Profillänge	Gerüstlänge	Gesamtlänge	Länge Bekleidung Querseitig	Länge Bekleidung Langseitig	Holzbodenrost Abmessungen
2,5m	2418	2312	2532	2630	1014	2586	965 x 2582
3m	2848	2742	2962	3060	1014	3016	965 x 3012
3,5m	3422	3316	3536	3634	1014	3590	965 x 3586
4m	3852	3746	3966	4064	1014	4020	965 x 4016
4,5m	4426	4320	4540	4638	1014	4594	965 x 4590
5m	4856	4750	4970	5068	1014	5024	965 x 5020
5,5m	5286	5180	5400	5498	1014	5454	965 x 5450
6m	5860	5754	5974	6072	1014	6028	965 x 6024

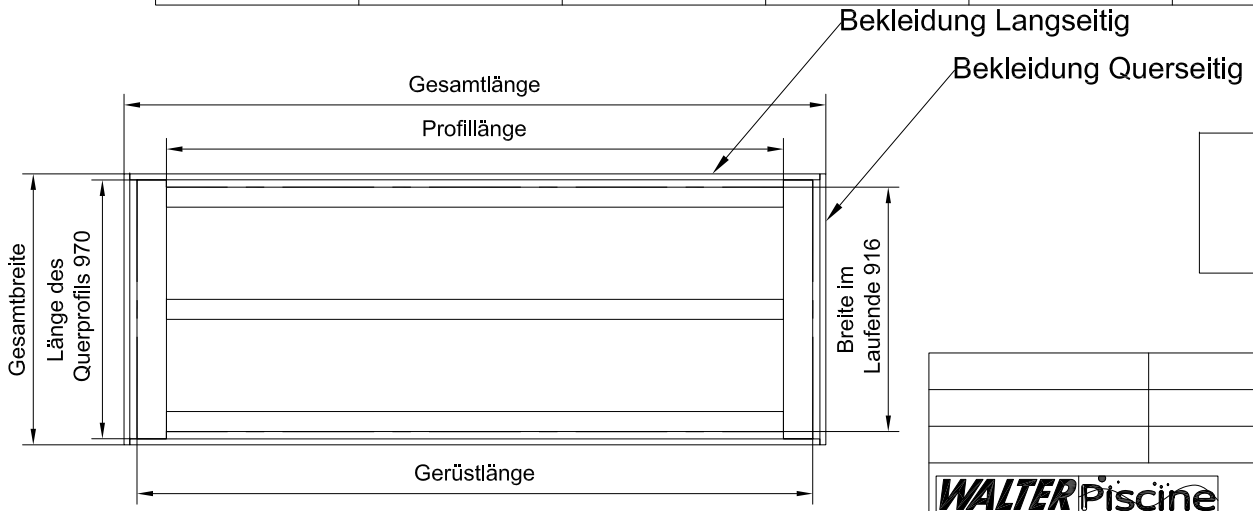

GERÜST KONTUR

WALU DECK
TYP 1
Breite 1m

				ech1	ech2			
						05/11/2013	N°OF:	
							N°aff.	

WALTER Piscine
Couvertures de piscines
WALTER PISCINE
Zone Industrielle
67172 BRUMATH
Tél. 03.90.29.51.00 - Fax. 03.90.29.51.19
www.walter-piscine.com - walterpiscine@walter.fr

Type de produit	Echelle
WALU DECK	1/1
BEKLEIDUNG	IND
Typ 1 - Breite 1m	Feuille
	1/1

CE PLAN EST LA PROPRIETE DE WALTER SAS, TOUTE COPIE OU COMMUNICATION A UN TIERS EST INTERDITE

BEKLEIDUNGS ABMESSUNGEN
WALU DECK TYP 1

Bekleidung Querseitig:
Länge = (Breite im Laufende) + 2 x (Leisten Dicke) + 2 x (Langseitiger Bekleidungs Dicke)
Höhe = 160mm

Bekleidung Langseitig :
Länge = (Gerüstlänge) + 2 x (Leisten Dicke)
Höhe = 160mm

Holzbodenrost :
Länge = (Gerüstlänge) + 2 x (Leisten Dicke) - (Einbauspiel)
Breite = (Breite im Laufenden) + 2 x (Leisten Dicke) - (Einbauspiel)

BEKLEIDUNGS ABMESSUNGEN FÜR LEISTEN DICKE 27mm und BEKLEIDUNGS DICKE 22mm							
Länge	Abstand Schienen (TT)	Profillänge	Gerüstlänge	Gesamtlänge	Länge Bekleidung Querseitig	Länge Bekleidung Langseitig	Holzbodenrost Abmessungen
2,5m	2418	2312	2532	2630	1549	2586	1500 x 2582
3m	2848	2742	2962	3060	1549	3016	1500 x 3012
3,5m	3422	3316	3536	3634	1549	3590	1500 x 3586
4m	3852	3746	3966	4064	1549	4020	1500 x 4016
4,5m	4426	4320	4540	4638	1549	4594	1500 x 4590
5m	4856	4750	4970	5068	1549	5024	1500 x 5020
5,5m	5286	5180	5400	5498	1549	5454	1500 x 5450
6m	5860	5754	5974	6072	1549	6028	1500 x 6024

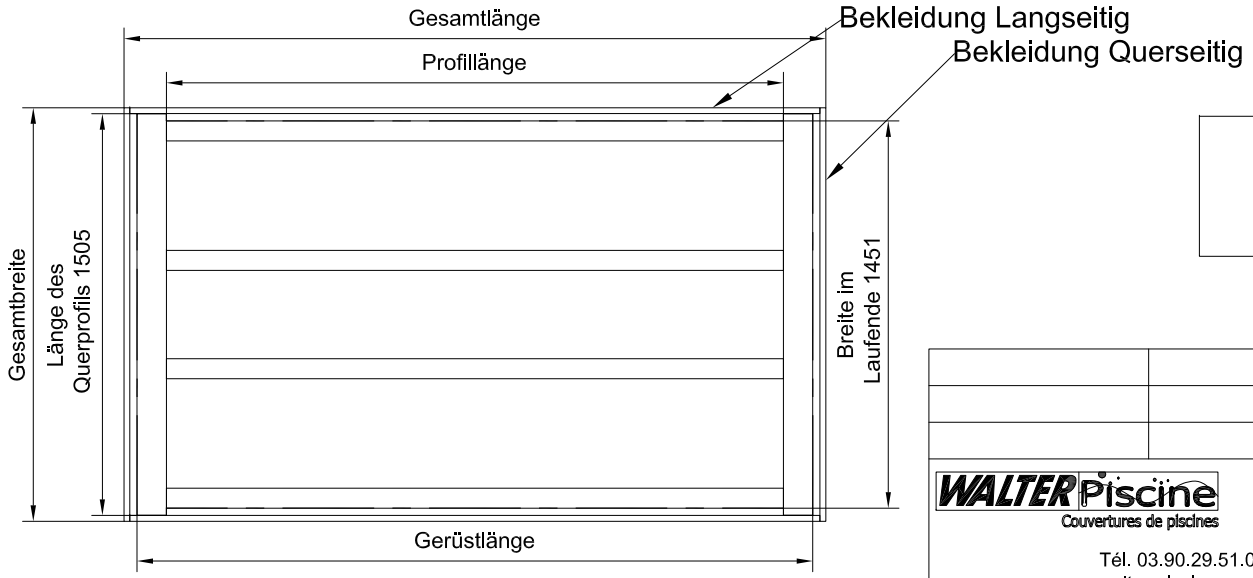

GERÜST KONTUR

WALU DECK
TYP 1
Breite 1,5m

				ech1	ech2			
						05/11/2013	N°OF:	
							N°aff.	

WALTER Piscine
Couvertures de piscines
WALTER PISCINE
Zone Industrielle
67172 BRUMATH
Tél. 03.90.29.51.00 - Fax. 03.90.29.51.19
www.walter-piscine.com - walterpiscine@walter.fr

Type de produit	Echelle
WALU DECK	1/1
BEKLEIDUNG	IND
Typ 1 - Breite 1,5m	Feuille
	1/1

CE PLAN EST LA PROPRIETE DE WALTER SAS, TOUTE COPIE OU COMMUNICATION A UN TIERS EST INTERDITE

BEKLEIDUNGS ABMESSUNGEN
WALU DECK TYP 1

Bekleidung Querseitig:
Länge = (Breite im Laufende) + 2 x (Leisten Dicke) + 2 x (Langseitiger Bekleidungs Dicke)
Höhe = 160mm
Bekleidung Langseitig :
Länge = (Gerüstlänge) + 2 x (Leisten Dicke)
Höhe = 160mm
Holzbodenrost :
Länge = (Gerüstlänge) + 2 x (Leisten Dicke) - (Einbauspiel)
Breite = (Breite im Laufenden) + 2 x (Leisten Dicke) - (Einbauspiel)

BEKLEIDUNGS ABMESSUNGEN FÜR LEISTEN DICKE 27mm und BEKLEIDUNGS DICKE 22mm							
Länge	Abstand Schienen (TT)	Profillänge	Gerüstlänge	Gesamtlänge	Länge Bekleidung Querseitig	Länge Bekleidung Langseitig	Holzbodenrost Abmessungen
2,5m	2418	2312	2532	2630	2014	2586	1965 x 2582
3m	2848	2742	2962	3060	2014	3016	1965 x 3012
3,5m	3422	3316	3536	3634	2014	3590	1965 x 3586
4m	3852	3746	3966	4064	2014	4020	1965 x 4016
4,5m	4426	4320	4540	4638	2014	4594	1965 x 4590
5m	4856	4750	4970	5068	2014	5024	1965 x 5020
5,5m	5286	5180	5400	5498	2014	5454	1965 x 5450
6m	5860	5754	5974	6072	2014	6028	1965 x 6024

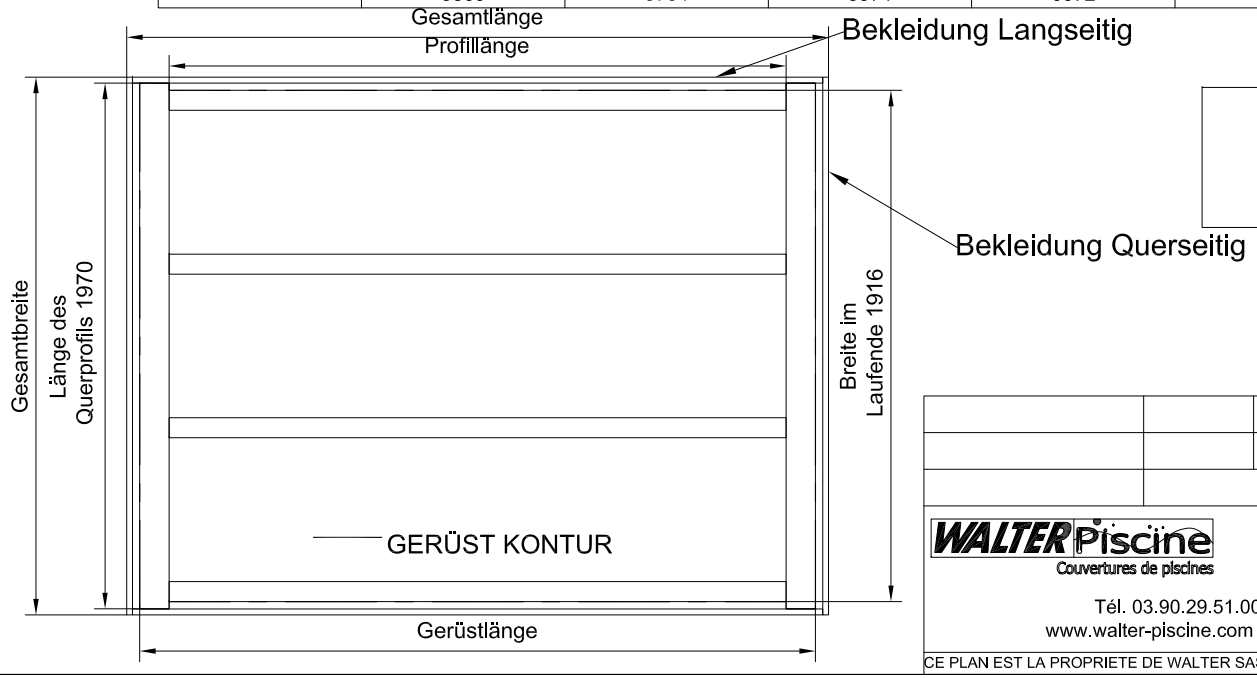

WALU DECK
TYP 1
Breite 2m

				ech1	ech2			
						05/11/2013	N°OF:	
							N°aff.	
WALTER Piscine Couvertures de piscines	WALTER PISCINE Zone Industrielle 67172 BRUMATH			Type de produit				Echelle
				WALU DECK				1/1
	Tél. 03.90.29.51.00 - Fax. 03.90.29.51.19 www.walter-piscine.com - walterpiscine@walter.fr			BEKLEIDUNG Typ 1 - Breite2m			IND	Feuille
								1/1

CE PLAN EST LA PROPRIETE DE WALTER SAS, TOUTE COPIE OU COMMUNICATION A UN TIERS EST INTERDITE

LANGSLAUFENDE QUERSCHNITT
WALU DECK TYP 1

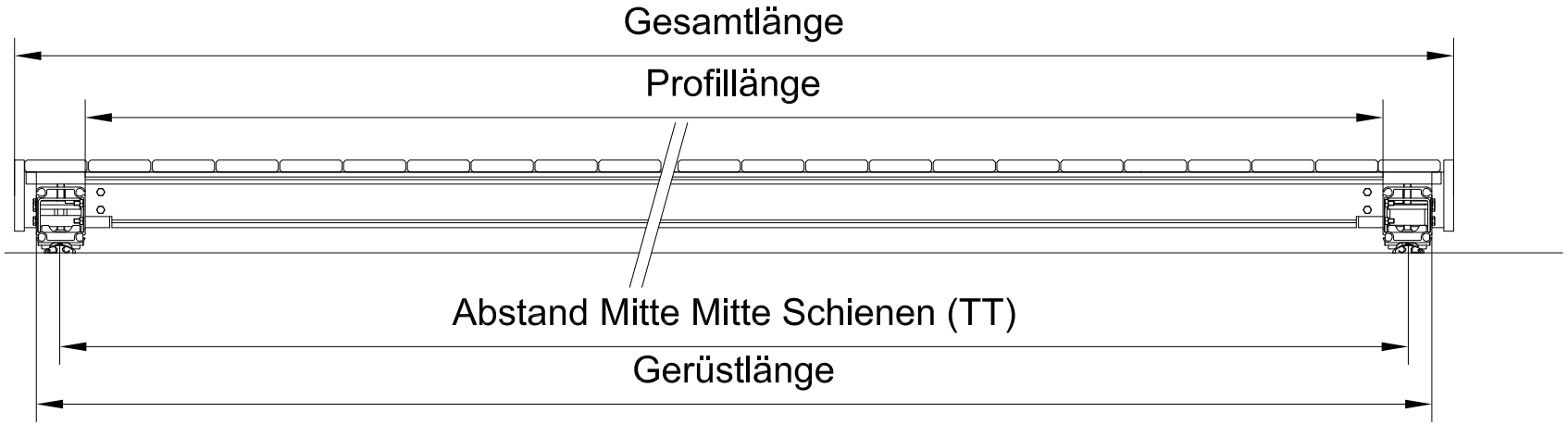

GERÜST ABMESSUNGEN				
Länge	Abstand Schienen (TT)	Profillänge	Gerüstlänge	Gesamtlänge *
2,5m	2418	2312	2532	2630
3m	2848	2742	2962	3060
3,5m	3422	3316	3536	3634
4m	3852	3746	3966	4064
4,5m	4426	4320	4540	4638
5m	4856	4750	4970	5068
5,5m	5286	5180	5400	5498
6m	5860	5754	5974	6072

* : Gesamtmassen gegeben für Leistendicke 27mm und periphere Bekleidungdicke 22mm

WALU DECK
TYP 1

				ech1	ech2			
						05/11/2013	N°OF:	
							N°aff.	
WALTER Piscine Couvertures de piscines	WALTER PISCINE Zone Industrielle 67172 BRUMATH			Type de produit				Echelle
				WALU DECK				1/1
	Tél. 03.90.29.51.00 - Fax. 03.90.29.51.19 www.walter-piscine.com - walterpiscine@walter.fr			LANGSLAUFENDE QUERSCHNITT			IND	Feuille
								1/1

CE PLAN EST LA PROPRIETE DE WALTER SAS, TOUTE COPIE OU COMMUNICATION A UN TIERS EST INTERDITE

QUERSCHNITT
WALU DECK TYP 1

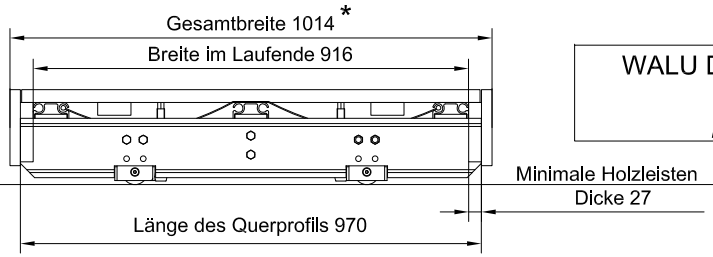

WALU DECK - GERÜST
TYP 1
Breite 1m

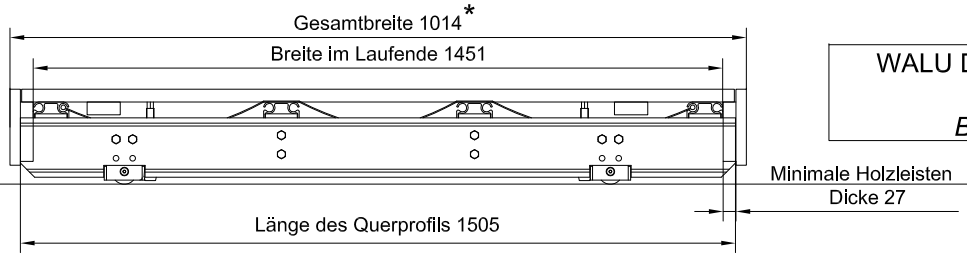

WALU DECK - GERÜST
TYP 1
Breite 1,5m

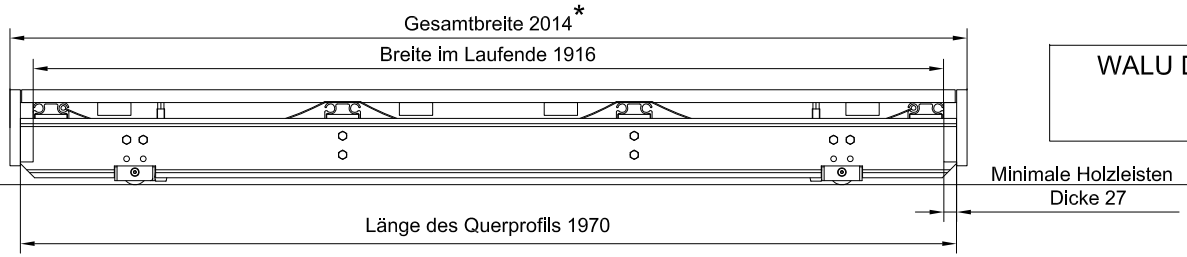

WALU DECK - GERÜST
TYP 1
Breite 2m

* : Gesamtmassen gegeben für Leisten Dicke 27mm und periphere Bekleidungs Dicke 22mm

				ech1	ech2			
						05/11/2013	N°OF:	
							N°aff.	

WALTER Piscine
Couvertures de piscines
WALTER PISCINE
Zone Industrielle
67172 BRUMATH
Tél. 03.90.29.51.00 - Fax. 03.90.29.51.19
www.walter-piscine.com - walterpiscine@walter.fr

Type de produit		Echelle
WALU DECK		1/1
QUERSCHNITT	IND	Feuille
		1/1

CE PLAN EST LA PROPRIETE DE WALTER SAS, TOUTE COPIE OU COMMUNICATION A UN TIERS EST INTERDITE