STARDECK

AUTOMATISCHE UNTERFLUR-ABDECKUNG

2006/05 - Version: B - code : 0035433

ZUSAMMENBAU & MONTAGE - ABDECKUNGSACHSE (Ø150 & Ø180)

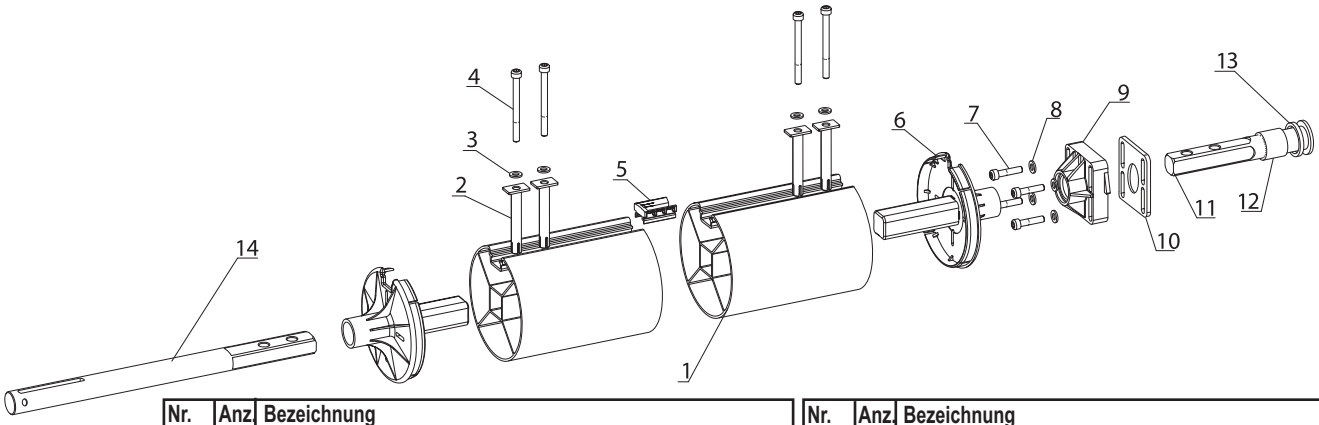

Nr.	Anz.	Bezeichnung
1	1	Aluminiumachse Ø150 oder Ø180
2	4	Hohler Sicherungseinsatz
3	4	Edelstahl-Unterlegscheibe M8
4	4	ES-Innensechskantschraube M8 65x28 (M8 80x28 für Ø180)
5	5	Verbindungsstück
6	2	Achsenendverschluss
7	4	Edelstahl-Innensechskantschraube M8 35x35

Nr.	Anz.	Bezeichnung
8	4	Edelstahl-Unterlegscheibe Z8
9	1	Achslager
10	1	Lagersperrdichtung
11	1	Edelstahl-Lagerwelle
12	1	Lagerbuchse (Verbundwerkstoff) 36x30x30
13	1	Unterlegscheibe (Verbundwerkstoff) 44x36x5
14	1	Edelstahl-Motorwelle IM 544

EINSETZEN DER EDELSTAHLWELLE

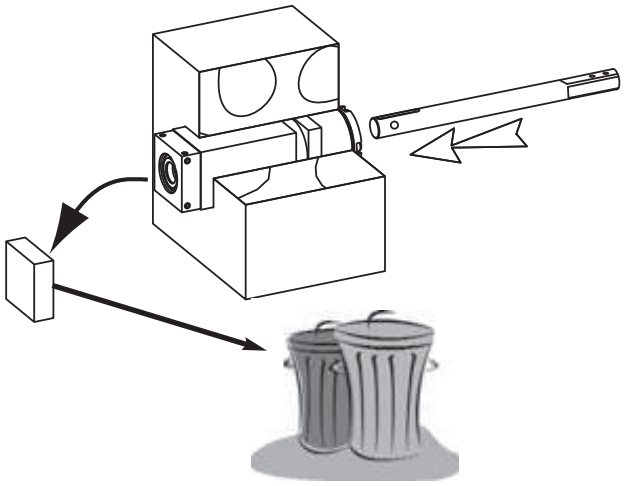

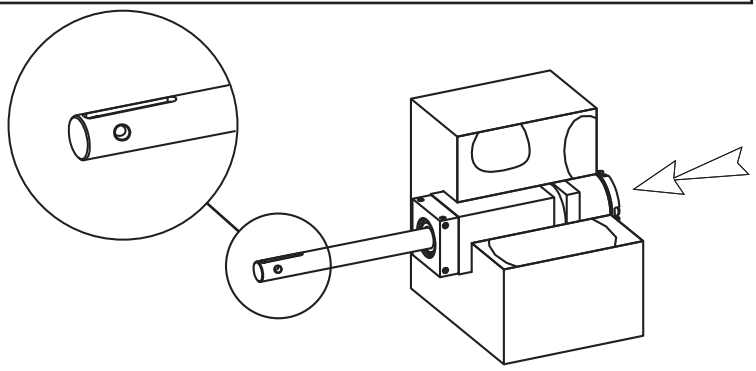

BEFESTIGUNG DER ACHSE AN DER LAGERHALTERUNG

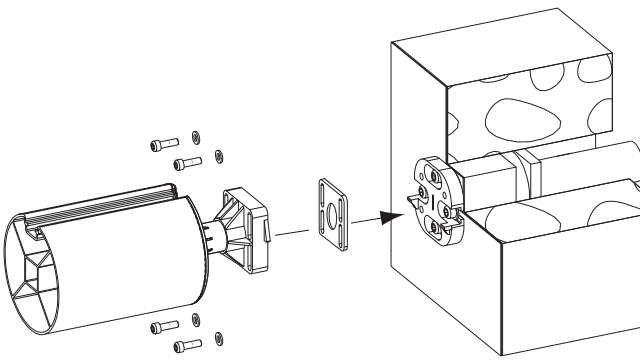

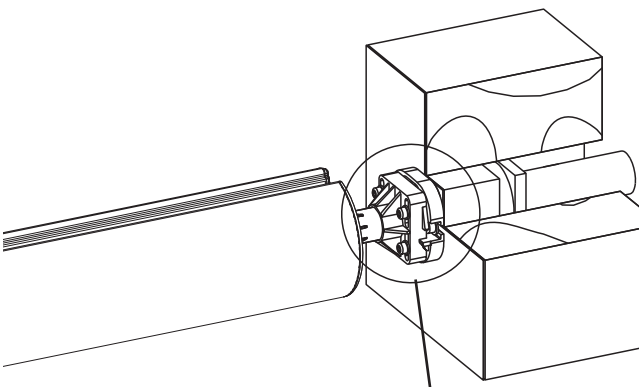

SCHRAUBEN NICHT ANKNALLEN

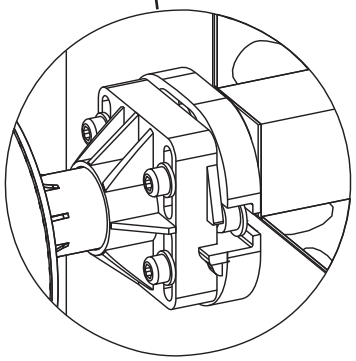

2006/05 - Version: B - code : 0035433

EINSETZEN DER EDELSTAHLWELLE IN DIE ACHSE

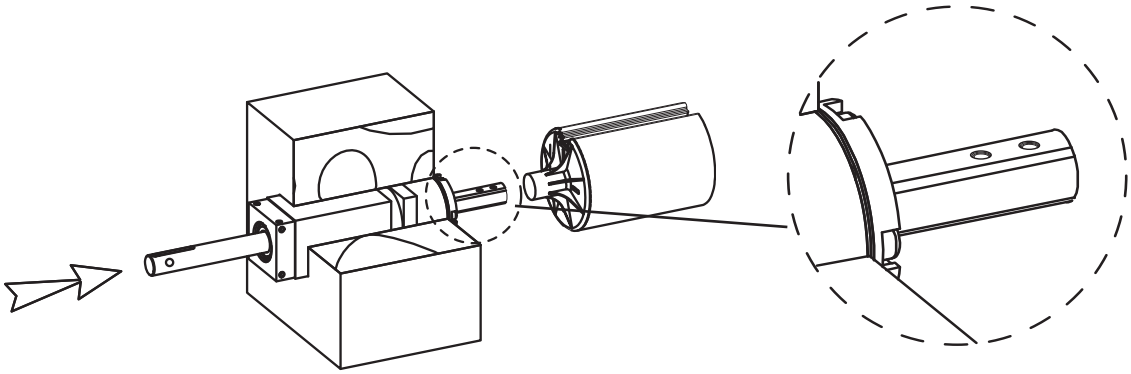

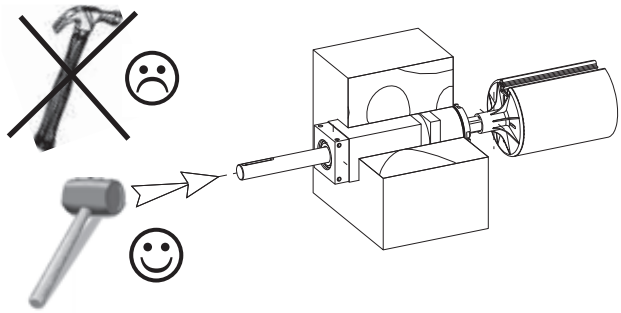

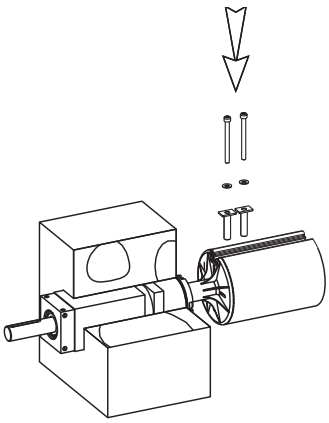

NIVELLIERUNG DER ACHSE

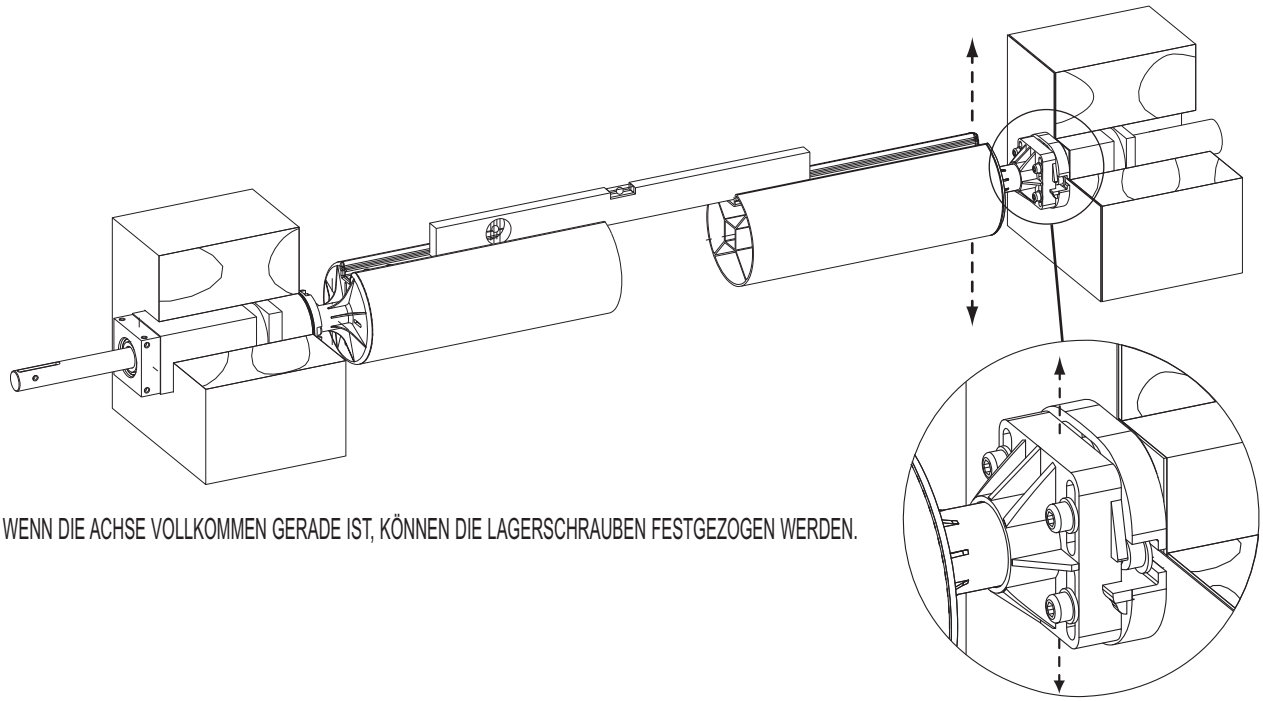

WENN DIE ACHSE VOLLKOMMEN GERADE IST, KÖNNEN DIE LAGERSCHRAUBEN FESTGEZOGEN WERDEN.

MONTAGE - SICHERHEITSBEFESTIGUNGEN

Wandbefestigung

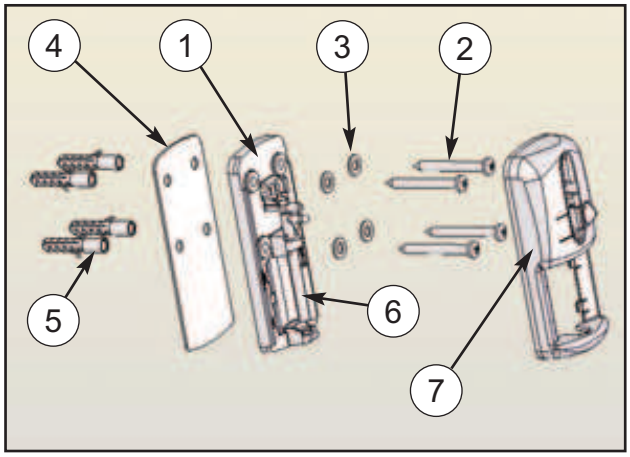

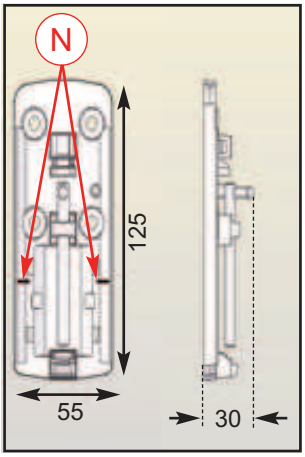

Spannband mit Haken

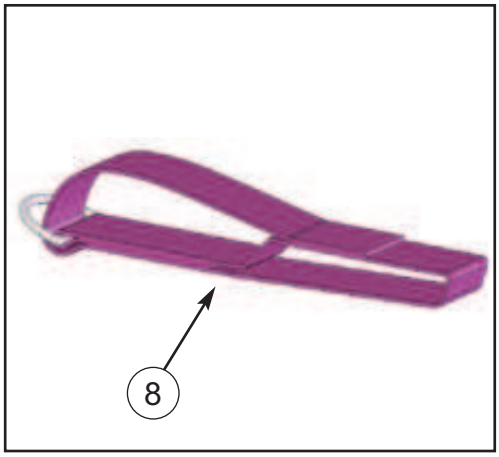

Nr.	Anz.	Bezeichnung
1	1	Befestigungsrahmen
2	4	Kreuzschlitzschraube
3	4	Unterlegscheibe Z6
4	1	Befestigungsrahmen-Dichtung
5	4	Kunststoffdübel
6	1	Edelstahl-Schieber
7	1	Kappe
8	x	Spannband

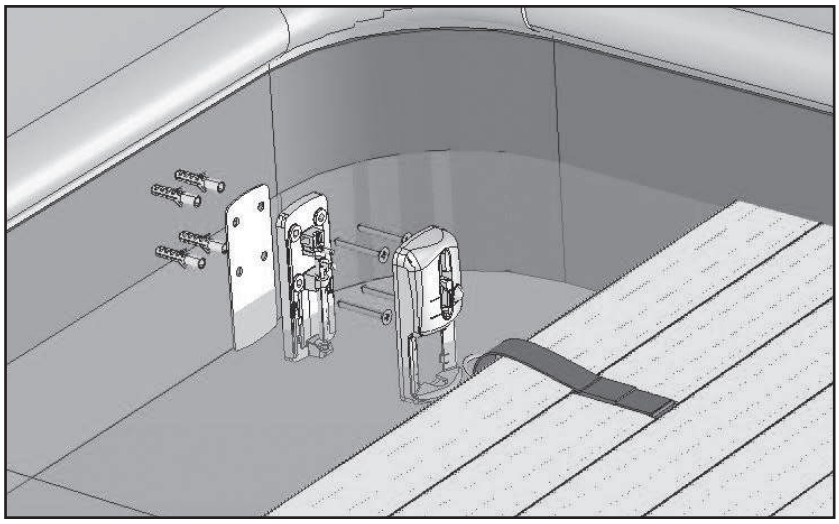

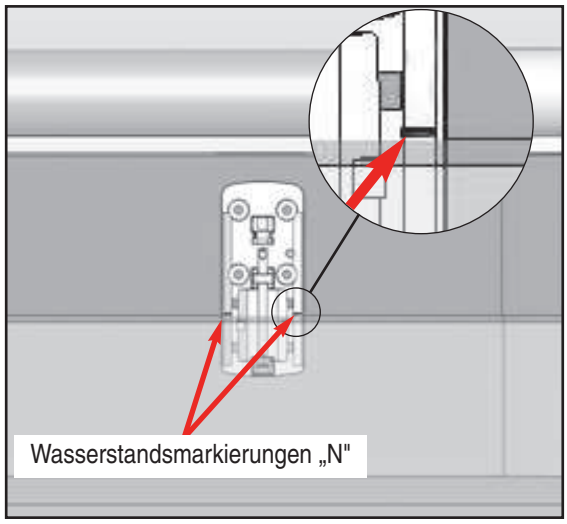

Die Spannbänder (8) sind auf den ersten beiden Lamellen der Abdeckung vormontiert.
Vergewissern Sie sich als erstes, dass die Bänder nicht mehr als 340 cm auseinander liegen.
Der Befestigungsrahmen wird mithilfe der Kunststoffdübel (5) und der Kreuzschlitzschrauben 5,5 x 50 (2) an der Wand gegenüber der Achse montiert. Die Öffnungen (Ø8 mm, Tiefe: 60 mm) müssen hierzu exakt gegenüber den Spannbändern gebohrt werden. Die Stellung des Rahmens muss so gewählt werden, dass die Wasserstandmarkierungen „N" sich auf Höhe der Wasserlinie befinden.
Bei Schwimmbecken mit Folienauskleidungen sollten Sie daran denken, die Dichtung (4) zwischen Rahmen und Folienauskleidung anzubringen.

ANWEISUNGEN FÜR VORGEFERTIGTE BECKEN MIT DÜNNEN WÄNDEN ODER POLYSTYROLBLÖCKEN

VERWENDEN SIE EIN ZWEITEILIGES BEFESTIGUNGSYSTEM UNTER RANDSTEIN.

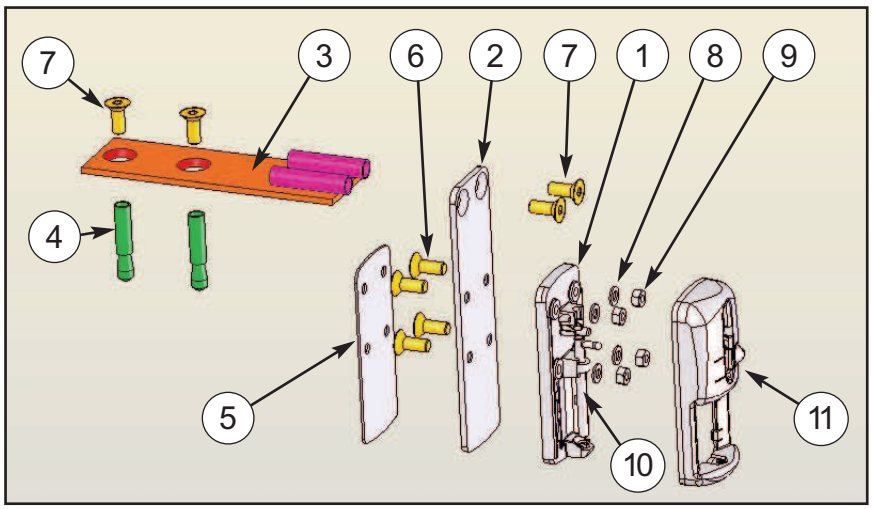

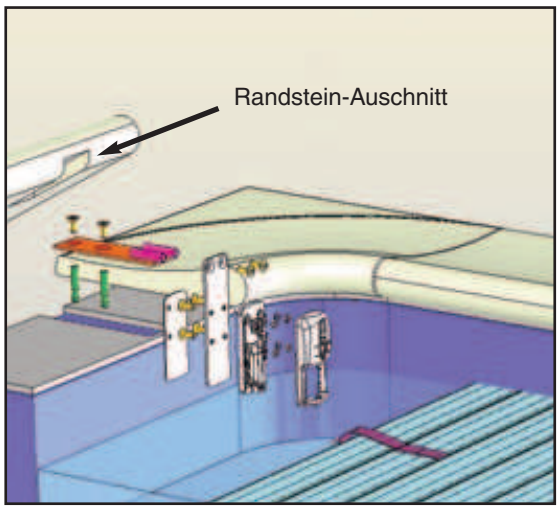

Nr.	Anz.	Bezeichnung
1	1	Befestigungsrahmen
2	1	Edelstahl-Befestigungsplatte
3	1	Befestigungsträger
4	2	Dübel UPAT M8 x 50
5	1	Befestigungsrahmen-Dichtung
6	4	Kreuzschlitz-Senkschraube M6 x 20
7	4	Kreuzschlitz-Senkschraube M8 x 20
8	4	Unterlegscheibe Z6
9	4	Sechskantmutter M6
10	1	Edelstahl-Schieber
11	1	Kappe

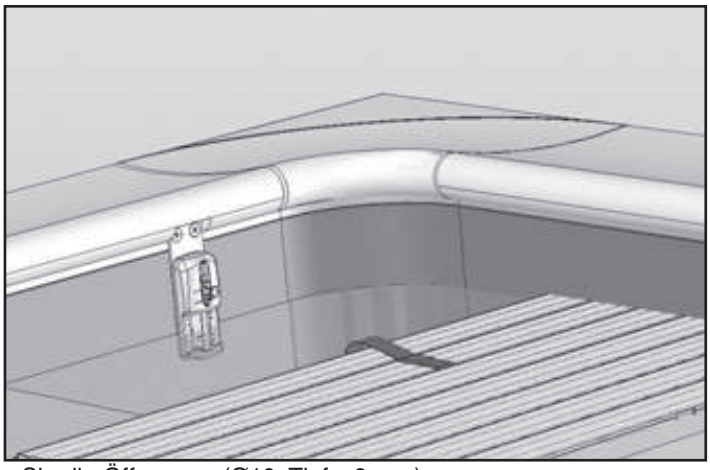

Verwenden Sie den Befestigungsträger (3) als Schablone und bohren Sie die Öffnungen (Ø10, Tiefe: 8 mm).
Montieren Sie den Befestigungsträger unter Randstein mithilfe der zwei Dübel UPAT M8 x 50 (4) und zwei Kreuzschlitz-Senkschrauben M8 x 20 (7). Der Befestigungsrahmen (1) wird mithilfe von vier Kreuzschlitz-Senkschrauben M6 x 20 (6), Unterlegscheiben Z6 (8) und Sechskantmuttern M6 (9) mit der Befestigungsplatte (2) verbunden.

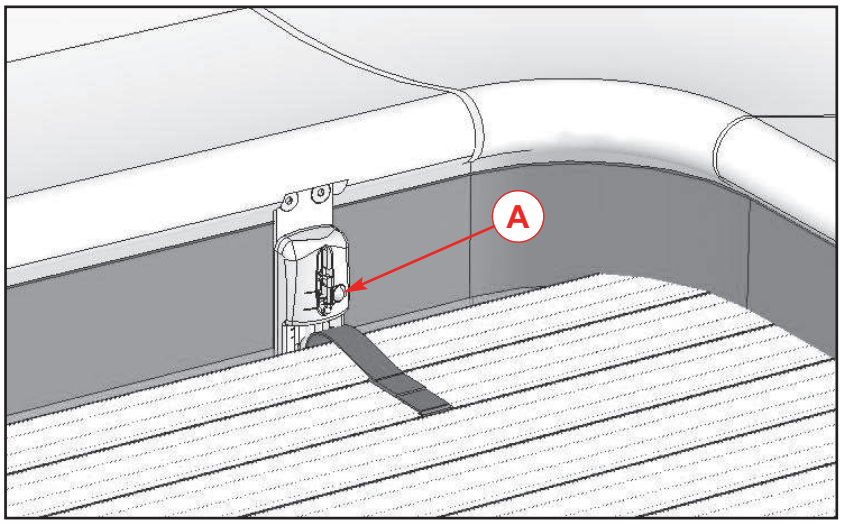

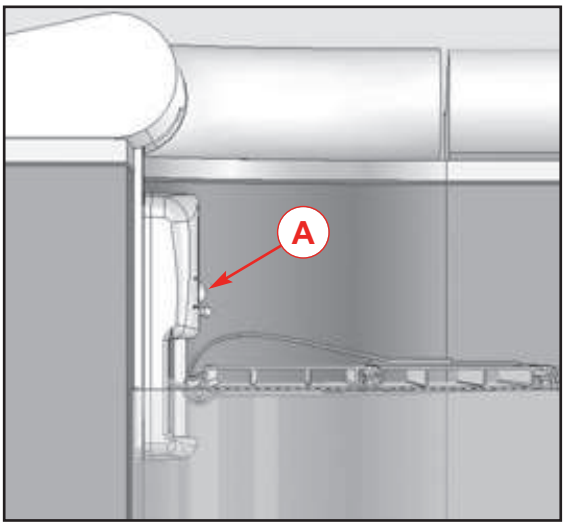

ARRETIERUNG DER GESCHLOSSENEN LAMELLENABDECKUNG MITHILFE DER SPANNBÄNDER:
Rollen Sie die Abdeckung vollständig über dem Schwimmbecken ab. Drücken Sie anschließend die Taste „A", heben Sie den Schieber an und ziehen Sie ihn gleich wieder nach unten und durch den Haken am Ende des Spannbands. Drücken Sie den Schieber vollständig nach unten, bis er einrastet. (Sie werden ein Klick-Geräusch hören.)

LÖSEN DER LAMELLENABDECKUNG:
Drücken Sie die Taste „A" und ziehen Sie den Schieber nach oben, um das Spannband zu entnehmen.

DIE VERWENDUNG VON SPANNBÄNDERN IST VOM FRANZÖSISCHEN GESETZGEBER VORGESCHRIEBEN. VERGESSEN SIE NICHT, DIE SPANNBÄNDER ZU ENTNEHMEN, BEVOR SIE DIE ABDECKUNG AUFROLLEN. ANDERENFALLS KÖNNTE DIE ABDECKUNG SCHWER BESCHÄDIGT WERDEN.

ZUSAMMENBAU & MONTAGE - REINIGUNGSSYSTEM „CLEANDECK“ FÜR LAMELLENABDECKUNGEN

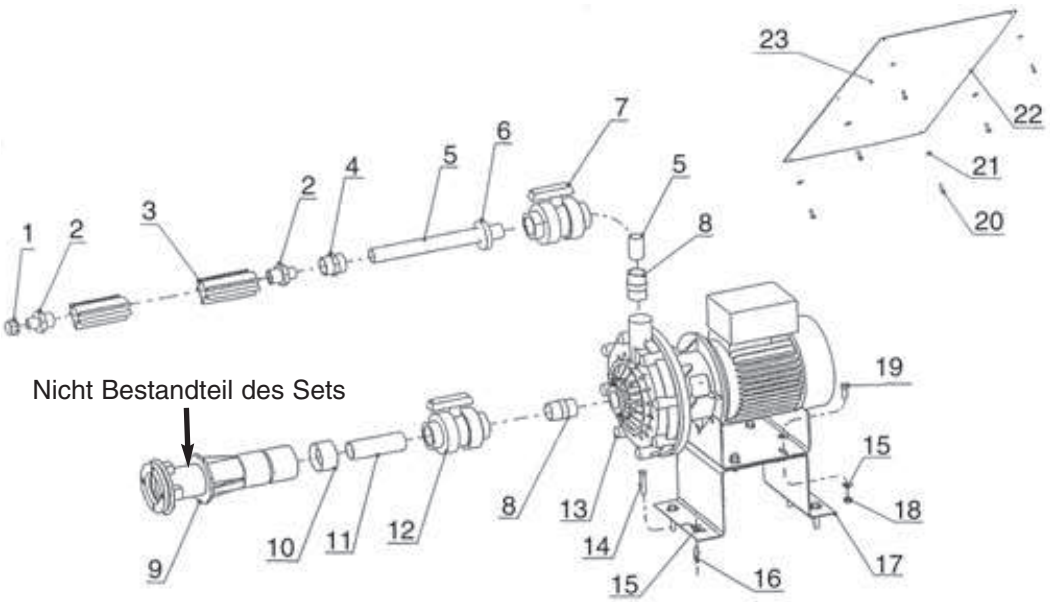

Nr.	Anz.	Bezeichnung
1	1	PVC-Stopfen IG ½"
2	2	Gewindestutzen AG ½"/ 25
3	1	Reinigungsrohr
4	1	Übergangsmuffe IG ½"/ 25
5	1	PVC-Schlauch (1 m) SR Ø25
6	1	Dichtung PARA 46/24/10
7	1	Kugelhahn Ø25
8	2	Gewindestutzen AG 1"/ 32
9	1	Wanddurchführung TP-271
10	1	Reduzierhülse zum Kleben 50/ 32
11	1	PVC-Schlauch (1 m) SR Ø32
12	1	Kugelhahn Ø32
13	1	Verstärkerpumpe AQUABOOST
14	4	Edelstahlschraube 8 x 40
15	12	Edelstahl-Unterlegscheibe M8
16	4	Kunststoffdübel für Schrauben Ø8
17	1	Distanzstück AQUABOOST
18	4	Edelstahlmutter M8
19	4	Edelstahlschraube 8 x 35
20	6	Edelstahlschraube 4,2 x 13
21	6	„Pop“-Niet 4,8 x 21
22	6	Distanzstück 5,3 x 10 x 5
23	1	Plexiglas-Schutzabdeckung 500 x 300

VOR DER MONTAGE

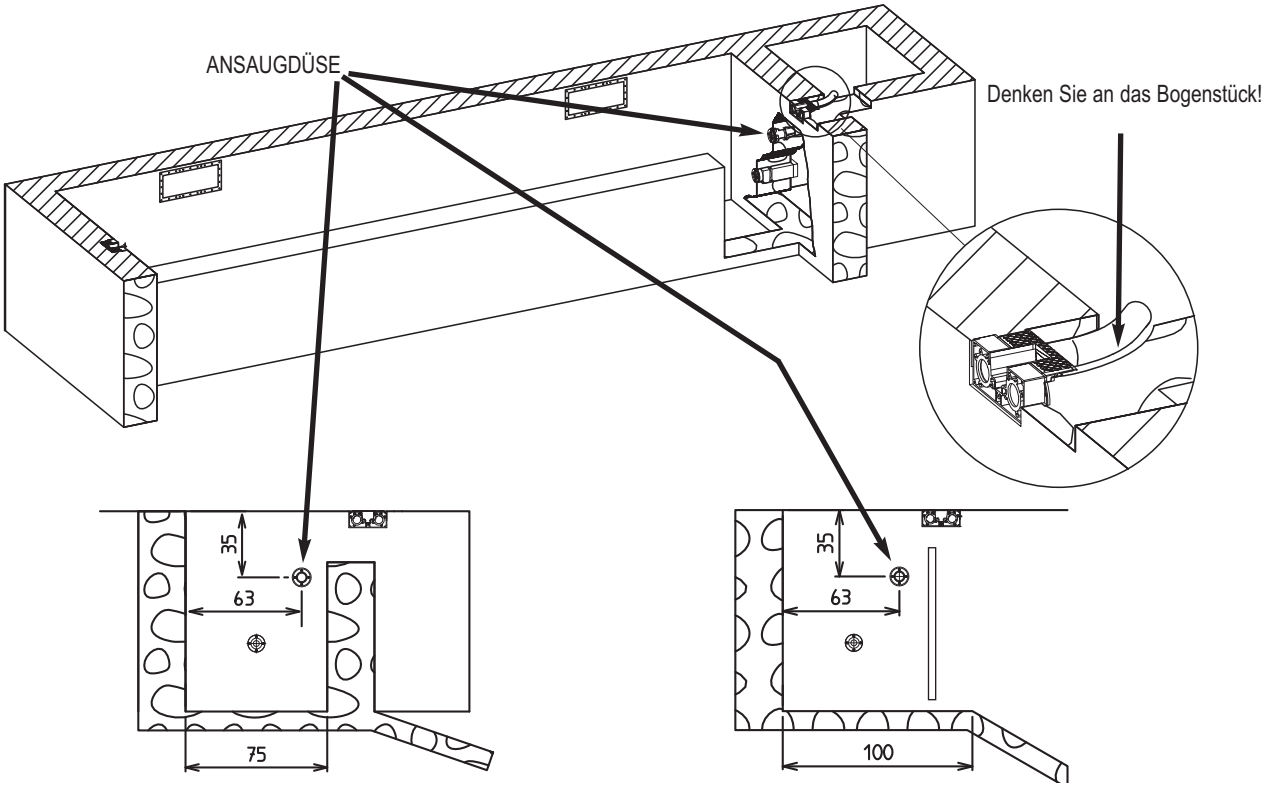

POSITION DER EINBAUTEILE BEI GEMAUERTER TRENNWAND

POSITION DER EINBAUTEILE BEI VORGEFERTIGTER TRENNWAND

MONTAGE DES REINIGUNGSSYSTEMS

1

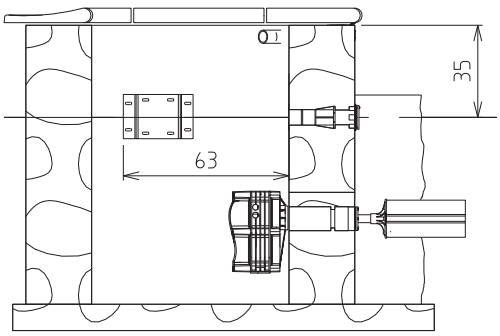

Befestigen Sie die Trägerplatte mithilfe der Kunststoffdübel, Schrauben und Edelstahl-Unterlegscheiben Ø8 an der Wand (s. Abb. oben).

2

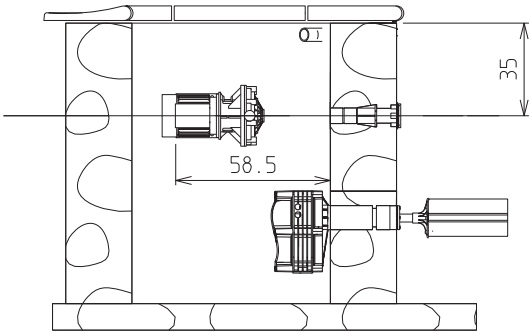

Montieren Sie die Verstärkerpumpe mithilfe der Schrauben, Unterlegscheiben und Edelstahlmuttern Ø8 auf die Trägerplatte.

3

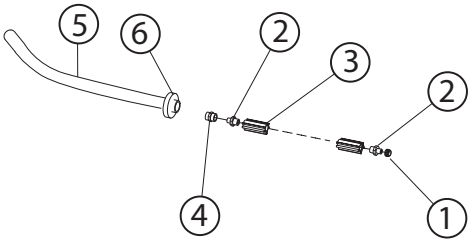

Bauen Sie die Zubehörteile mit dem Reinigungsrohr zusammen (s. Abb. oben). Achten Sie auf eine korrekte Ausrichtung der Düsen - sie sollten in Richtung Schwimmbecken zeigen.

4

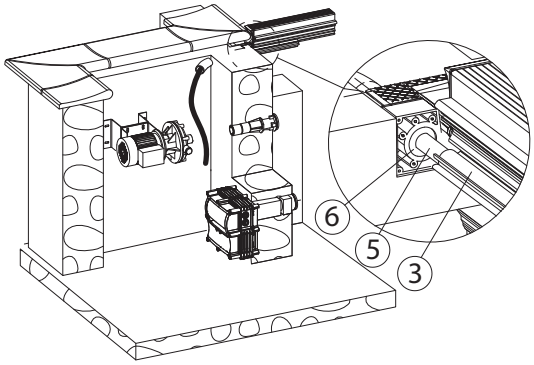

Ziehen Sie den PVC-Schlauch durch das Bogenstück, bis er in das Motorgehäuse hineinreicht. Setzen Sie die Dichtung PARA (Zubehör Nr. 6) in das Bogenstück ein, um die Leckdichtheit des Motorgehäuses zu gewährleisten.

5

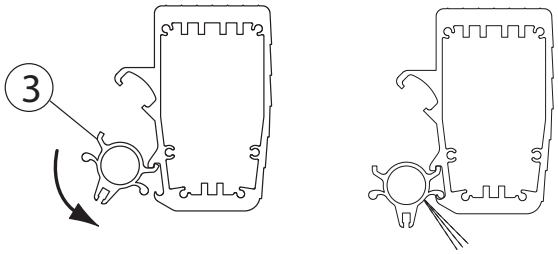

Befestigen Sie das Reinigungsrohr am Balken. Setzen Sie als erstes das obere Profil ein und drücken Sie das Rohr anschließend nach unten, bis es einrastet.

6

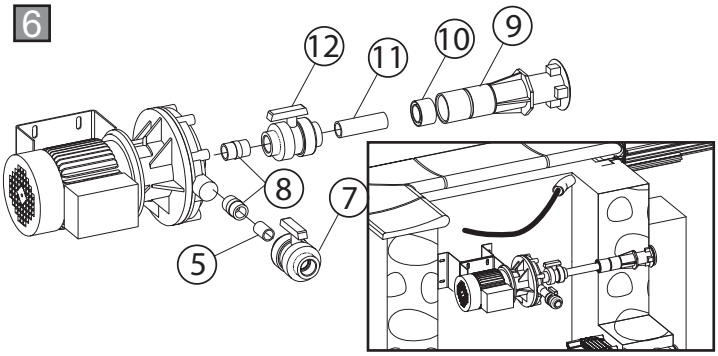

Verbinden Sie die Verstärkerpumpe mit der Ansaugdüse.

7

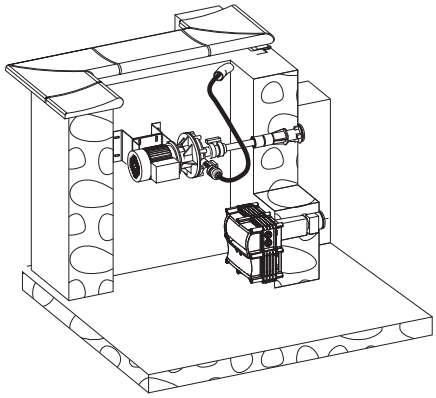

Verbinden Sie den Schlauch mithilfe des Ventils Ø25 mit der Verstärkerpumpe.

8

Montieren Sie die Plexiglas-Schutzabdeckung unter den Lattenrost, genau über die Verstärkerpumpe, um die Pumpe vor Regen zu schützen. Setzen Sie die Distanzstücke (Zubehör Nr. 22) zwischen den Lattenrost und die Schutzabdeckung ein. Verwenden Sie „Pop"-Niete für PVC-Lattenroste und Edelstahl-Niete 4,2 x 13 für Holzroste.

ELEKTRISCHE VERBINDUNGEN UND BETRIEBSANLEITUNG:
SIEHE MONTAGE- UND BETRIEBSANLEITUNG „AQUAMAT 3001"

ACHTUNG - LESEN SIE DIE FOLGENDEN HINWEISE SORGFÄLTIG DURCH!

Vor der Installation:

Bevor Sie mit den Installationsarbeiten beginnen, stellen Sie sicher, dass alle notwendigen Komponenten vorhanden sind:

- Die Lamellenabdeckung, vorgefertigte Abschnitte (6 Lamellen pro Abschnitt). Falls das Schwimmbecken über eine Treppe verfügt, befinden sich die Treppenstück-Lammellen oben.
- Die letzte Lamelle (an der Achsseite) ist mit Befestigungsbändern Lammelle/ Achse ausgestattet.

Überprüfen Sie, ob die 5 U-förmigen Komponenten, welche die Befestigungsbänder halten sollen, richtig in die Achse eingesetzt wurden. (Ausnahme: Ø250-mm-Achsen verfügen über Metallplatten, die von Schrauben gehalten werden.) Stellen Sie sicher, dass der Balken ebenfalls mit den U-förmigen Komponenten ausgestattet ist (betrifft nur die Unterflur-Abdeckungen), um die Gegengewichtsbänder zu halten.
Bei der Installation einer Unterflur-Abdeckung sollte der Randstein auf Höhe der Sturzbalkenhalterung erst nach der Anpassung der Lamellen versiegelt werden.

Montage der Lamellenabdeckung
Die Lamellenabschnitte sollten idealerweise so montiert werden, dass die erste Lamelle eines Abschnittes auf die letzte Lamelle des davor installierten Abschnittes geschoben wird. Dies sollte möglichst über Wasser erfolgen, damit die bei der Montage entstehende Wärme dissipiert werden kann. Das letzte Segment eines jeden Abschnittes verfügt über zwei Einkerbungen 10 cm von den Kanten entfernt, um mit der ersten Lamelle des folgenden Abschnittes verbunden werden zu können.
Falls nicht genügend Platz vorhanden ist, um die Lamellen ineinander zu schieben, können sie auch zusammengedrückt werden.
Falls die Lamellen nicht gleich lang sind, werden die Abschnitte durchnummeriert. In einem solchen Fall muss die Reihenfolge der Durchnummerierung bei der Montage berücksichtigt werden. Der Abdeckungsabschnitt 1 ist der der Abdeckungsachse am nächsten anzubringende Abschnitt. Es ist außerdem der einzige Abschnitt, dessen erste Lamelle über spitz zulaufende Enden verfügt.
Solarlamellen (in Blau transparent) sollten vor der Installation im Schatten gelagert werden. Falls diese Lamellen der Sonne ausgesetzt werden, während sie nicht mit Wasser in Berührung sind, wärmen sie sich auf und verformen sich.
Lamellen, die sich unter Hitzeeinwirkung verformen, werden nicht im Rahmen der Garantieleistungen ersetzt.

Arretierung der Abdeckungssegmente
Nach dem Zusammenbau der Abdeckung verhindern die Endkappen ein Verrutschen der Lamellen. Bei Lamellen mit Silikonversiegelung wurden die Endkappen durch Verschluss-Stücke ersetzt, die in den Lamellen-Enden integriert wurden und die gleiche Aufgabe erfüllen.

MONTAGE DURCH INEINANDERSCHIEBEN DER LAMELLEN (EMPFOHLEN)

BEGINNEN SIE AM ENDE MIT DER EINKERBUNG (LAMELLEN DÜRFEN ZUR ERLEICHTERUNG DER MONTAGE GEBOGEN WERDEN).

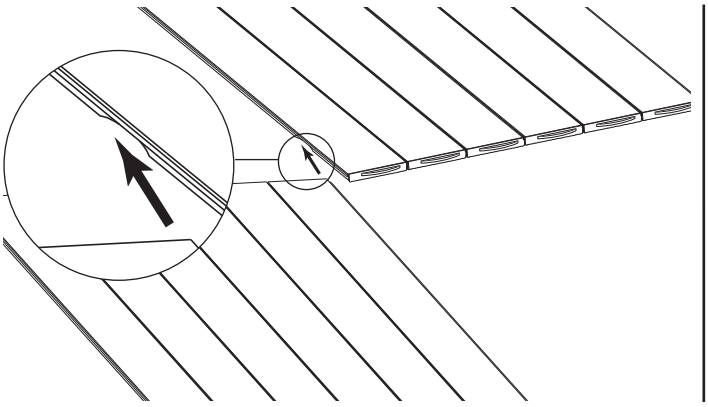

SCHIEBEN SIE DIE LAMELLEN VORSICHTIG INEINANDER.

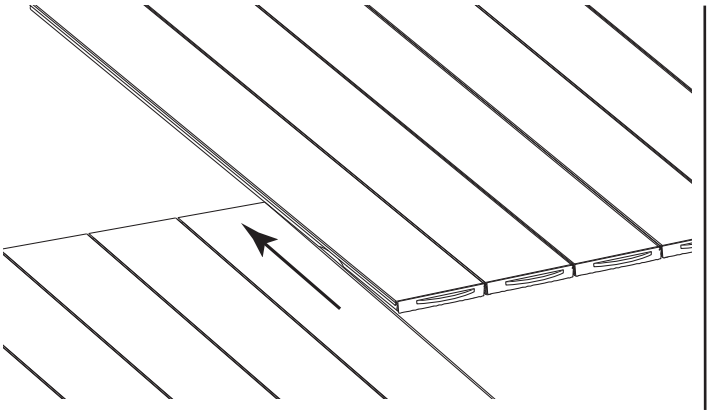

VERBINDEN SIE DIE LAMELLEN AUF DEN LETZTEN ZENTIMETERN MITHILFE EINES HAMMERS. HALTEN SIE DIE LAMELLEN DABEI IN EINEM 45°-WINKEL.

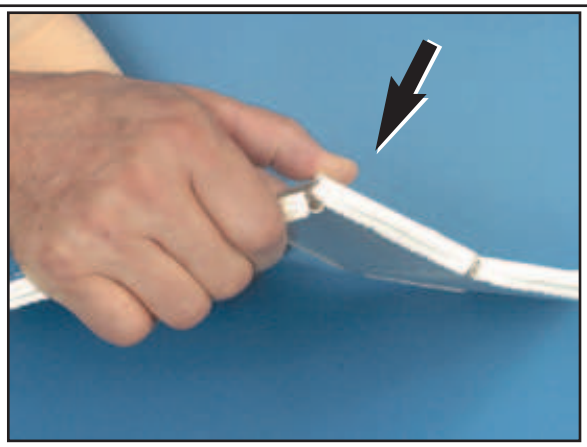

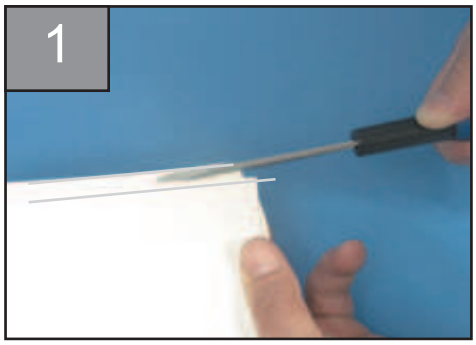

1 Weiten Sie die Nut der Lamelle auf einer Länge von 5 cm mithilfe eines Schraubendrehers.

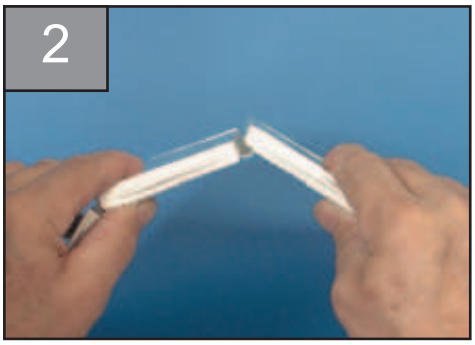

2 Richten Sie die Lamellen für die Montage aus. Sie sollten in einem 110°-Winkel gehalten werden.

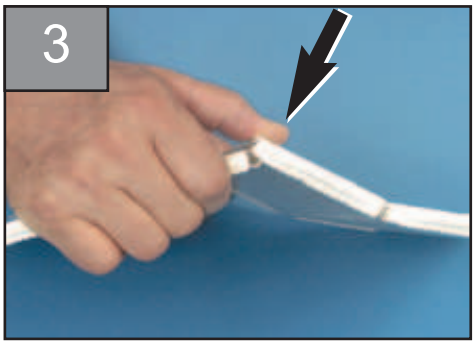

3 Drücken Sie die Lamellen-Enden nach unten, um sie zu verbinden.

4 Ebnen Sie die Lamellen.

5 Verbinden Sie die Lamellen mithilfe des Hammers. Überprüfen Sie den jeweils gerade bearbeiteten Abschnitt mit der Hand, um sicherzustellen, dass die Lamellen korrekt verbunden wurden. Wenn Sie eine Erhebung spüren, ziehen Sie die Lamellen ein wenig auseinander, schieben Sie einen Schraubendreher durch die entstandene Lücke und verbinden Sie sie erneut.

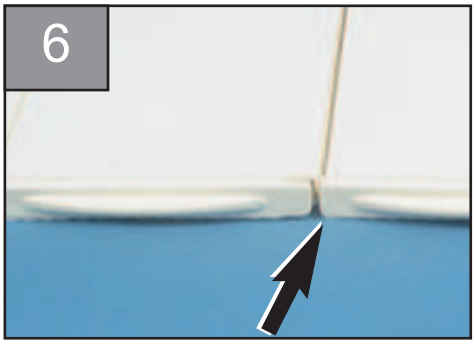

6 Am Ende muss die Position der Lamellen perfekt aufeinander abgestimmt sein. Anderenfalls könnten die Endkappen brechen.

Verbindung der Lamellen mit der Achse (Ausnahme: Bei Thermodeck werden die Lamellen bereits im Werk auf die Achsen montiert.)

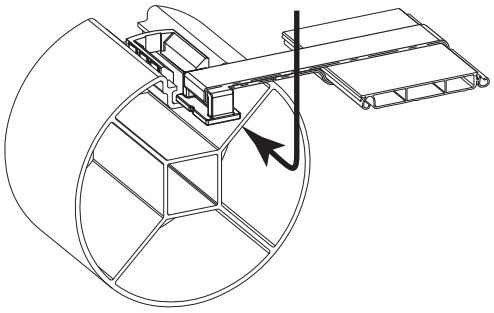

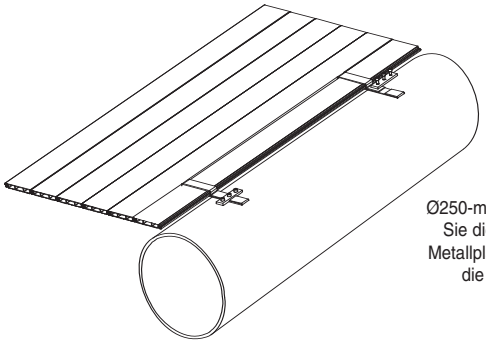

Ø250-mm-Achsen: Schieben Sie die Bänder unter die Metallplatten und ziehen Sie die Schrauben fest.

Montage des Gegengewichts auf dem Balken (nur bei Unterflur-Abdeckungen)

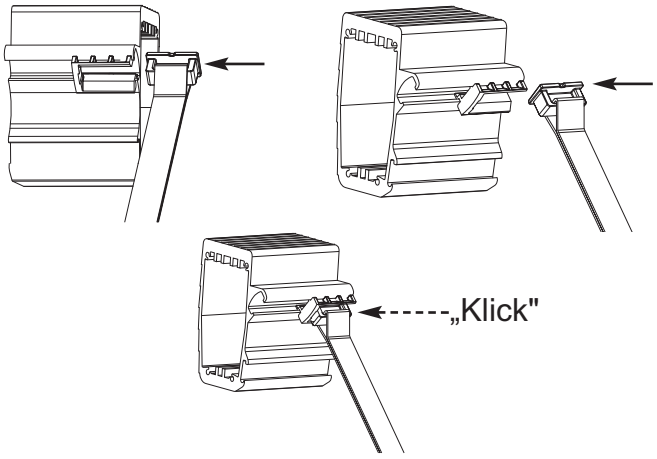

Stellen Sie das Gegengewicht so ein, dass es sich bei abgerollter Abdeckung 2 cm über dem Schachtboden befindet.

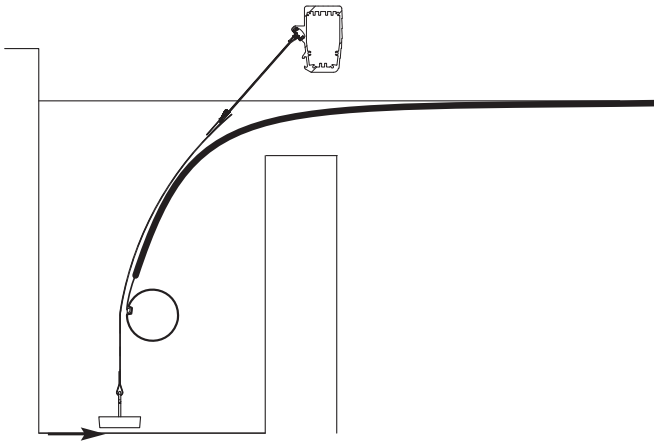

Bei der Montage der Lamellenabdeckung sollte nur die zum Abdecken des Schwimmbads erforderliche Anzahl von Lamellen verwendet werden. Nicht benötigte Lamellen sollten außerhalb direkter Sonneneinstrahlung eingelagert werden.

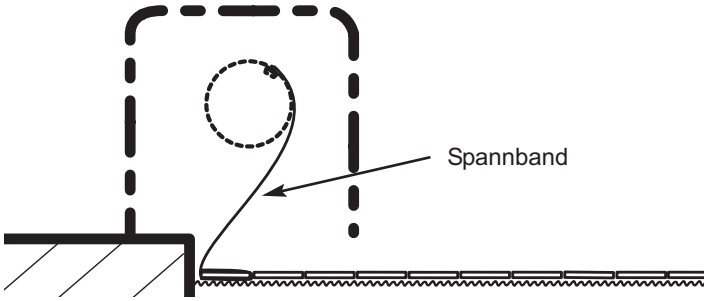

Der Rollstopp sollte so einprogrammiert werden, dass die erste Lamelle sich bei aufgerollter Abdeckung unterhalb des Querbalkens befindet.

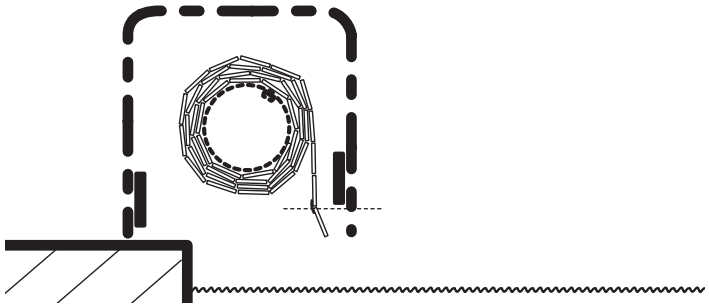

TREPPENARRETIERUNGEN (NUR UNTERFLUR-ABDECKUNGEN)

Wenn die Abdeckung über eine Erweiterung zum Abdecken einer Treppe oder einer besonderen Schwimmbadform verfügt, wird diese Erweiterung mit Arretierstücken für die zweite und achte Lamelle ausgestattet (A). Die Arretierungen blockieren die Lamellenabdeckung im abgerollten Zustand und verhindern, dass die Abdeckung sich von selbst wieder aufrollt (B).

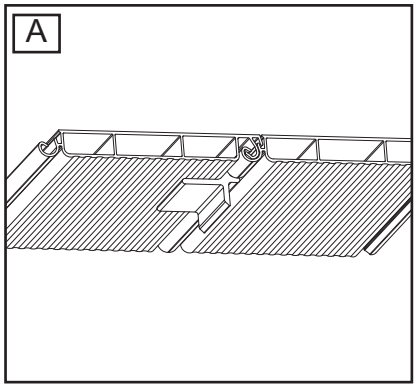

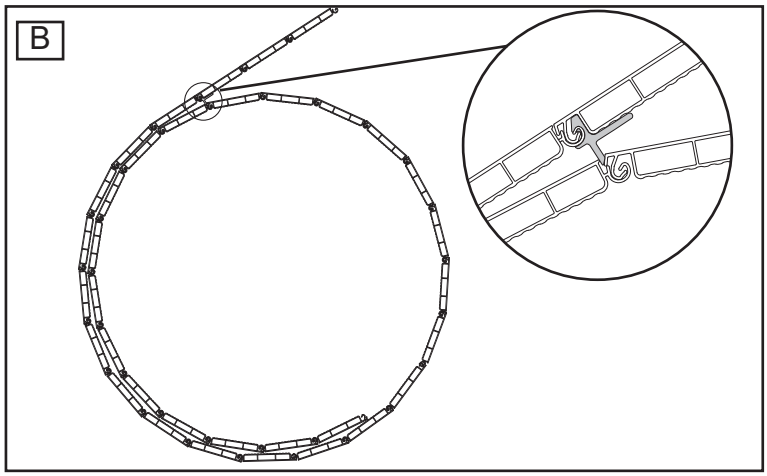

1 Ziehen Sie die erste Lamelle vorsichtig nach oben.

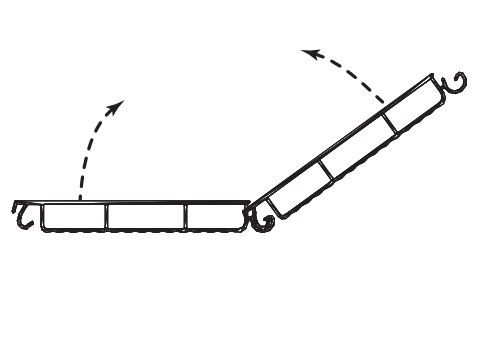

2 Befestigen Sie den Keil zwischen den zwei Lamellen.

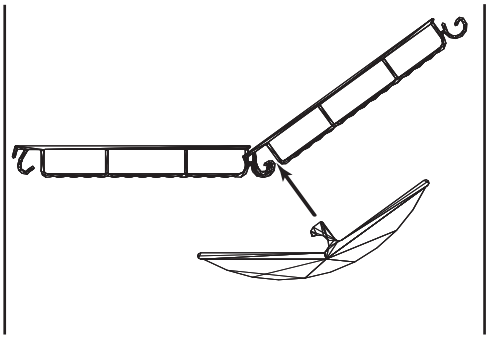

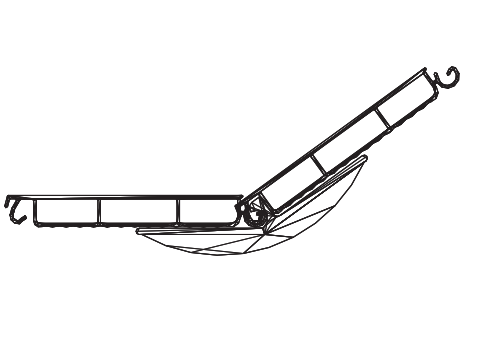

Die Keile sollten zwischen die ersten beiden Lamellen geklammert werden, sodass die Abdeckung beim Abrollen in die richtige Richtung gedrückt wird.

MONTAGE - MOTORISIERTES KURBELSYSTEM „AQUAMAT 3001“ ODER „PL3“

MOTORISIERTES KURBELSYSTEM AQUAMAT 3001

TECHNISCHE DATEN

STROMVERSORGUNG STEUERGERÄT ..: 24V (Gleichstrom).
STROMVERSORGUNG MOTOR .....: 230V + Erde
NENNDREHMOMENT:.....: 250 Nm
DREHZAHL .....: 4 U/ Min.
ABGANGSWELLE.....: Edelstahl, Durchmesser 30 mm
KEILNUT:.....: 8 mm
DICHTHEIT:.....: IP55, spritzwassergeschützt
MOTORGEHÄUSE:.....: glasgefülltes (30%) Polypropylen

LIEFERUMFANG

- AQUAMAT 3001 mit Anschlusskasten
- Steuergerät AQUAMAT
- Tropfkantenprofil
- Motorkeil
- U-förmiger Keil

MOTORISIERTES KURBELSYSTEM PL3

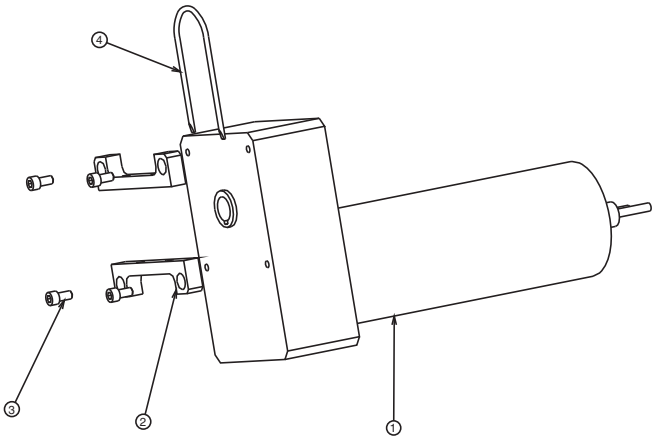

LIEFERUMFANG

- PL3 mit Anschlusskasten
- Steuergerät PL3
- Motorkeil
- U-förmiger Keil

KOMPONENTENLISTE

NR.	ANZAHL	BEZEICHNUNG
1	1	Motor PL3
2	2	Adapter PL3
3	4	ES-Innensechskantschraube M10 x 20
4	1	U-förmiger Keil Ø Motor/ Durchführung

SICHERHEITSHINWEISE

Die motorisierten Kurbelsysteme **AQUAMAT 3001** und **PL3** wurden speziell für die automatischen Abdeckungen DELTA konzipiert. Der Motor AQUAMAT 3001 eignet sich lediglich für Abdeckungen bis 98 m². Bei Abdeckungen über 98 m² ist der Einsatz des Kurbelsystems PL3 erforderlich, das speziell für größere Abdeckungen konzipiert wurde.
Die französische Norm NF C 15-100 legt die Vorschaltung eines FI-Schutzschalters 30mA fest. Das motorisierte Kurbelsystem umfasst den Motor AQUAMAT 3001 oder PL3, das entsprechende Steuergerät und die Programmierkarte.
Die Motoren funktionieren nur mit dem entsprechenden Steuergerät. Der Betrieb der Motoren mit einem falschen Steuergerät ist absolut nicht empfehlenswert und gefährlich.
Der Einsatz eines motorisierten Kurbelsystems ist kein Ersatz für die erforderliche Wachsamkeit beim Öffnen und Schließen der Abdeckung. Bei Auftreten des geringsten Problems beim Bedienen der Abdeckung muss der Vorgang sofort abgebrochen (Einstellung der Position 0 auf dem Steuergerät) und fachkundiger Rat gesucht werden.

VOR DER MONTAGE

- Der Motor AQUAMAT 3001 bzw. PL3 darf nur bei Abdeckungen installiert werden, die über eine Antriebswelle DELTA verfügen. Bei Abdeckungen mit anderen Antriebswellen setzen Sie sich bitte mit uns in Verbindung.
- Die Konzeption der Motoren erlaubt einen Anschluss an alle Durchführungsmodelle DELTA, die nach 1998 gefertigt wurden. Bei Modellen, die davor gefertigt wurden, ist ein Adapter notwendig, um den Motor mit der Durchführung zu verbinden.
- Die Motoren funktioniert nur mit dem entsprechenden Steuergerät. Der Betrieb der Motoren mit einem falschen Steuergerät ist absolut nicht empfehlenswert und gefährlich.
- Die Motoren sind nicht tauchfähig, sondern lediglich spritzwassergeschützt (IP55). Aus diesem Grund müssen sie in einem trockenen Motorschacht installiert werden, der über eine Hebepumpe und einen absperrbaren Zugang verfügt. Die in den Konstruktionsdiagrammen von DELTA genannten Maße müssen unbedingt eingehalten werden.
- Der Schlüsselschalter muss so installiert werden, dass bei der Bedienung der Abdeckung das gesamte Schwimmbecken überschaubar ist.

ERFORDERLICHES WERKZEUG

- Kleiner Elektrikerschraubendreher
- Kreuzschraubendreher
- Abisolierzange
- Beißzange
- Trennmesser
- Schlagbohrmaschine und Betonbohrer Ø8

MONTAGE DES MOTORS

VORSICHT! NUR FÜR DIE MOTOREN PL3.
Der Motorkeil ist an einem Ende ein wenig weiter. Der weitere Abschnitt wird in die Nut der Antriebswelle geschoben, während der schmalere Abschnitt in Richtung der Hohlwelle am Motor PL3 zeigt.

Die Wellennut sollte nach oben zeigen.
Schieben Sie den Motorkeil in die Wellennut.
Montieren Sie den Motor, indem Sie den Keil komplett in der Hohlwelle versenken. Bei Auftreten eines Widerstands sollten Sie überprüfen, ob der Motorkeil richtig platziert wurde. Setzen Sie den U-förmigen Keil ein und stellen Sie sicher, dass er am Boden des Befestigungsflansches wieder austritt.

Anschlusskasten:
Bohren Sie eine Öffnung in die Wand oberhalb des Motors mit dem Bohrer Ø8 und montieren Sie den Anschlusskasten.

MONTAGE DES STEUERGERÄTS

Das Steuergerät sollte in einem vor schlechtem Wetter und Feuchtigkeit geschützten Raum installiert werden. Die Montage des Steuergeräts im Motorschacht ist nicht erlaubt. Befestigen Sie den Auflagewinkel des Steuergeräts an der Wand und verbinden Sie ihn mit dem Steuergerät. Arretieren Sie das Steuergerät mithilfe der für diesen Zweck mitgelieferten Schrauben.

ELEKTRISCHE ANSCHLÜSSE

STROMVERSORGUNG STEUERGERÄT

Die französische Norm NF C 15-100 legt die Vorschaltung eines FI-Schutzschalters 30mA fest.
Verbinden Sie die Anschlüsse N, Ph, T (Neutral, Phase, Erde) unten rechts am Steuergerät mit einer Stromversorgung 220V + Erde. Klemmen Sie den Ferritring auf das Kabel.

SCHALTKASTEN

Schließen Sie folgende Anschlüsse an:
- Den Anschluss „0“ des Steuergeräts unten rechts am Schaltkasten mithilfe des bereits vorhandenen Nebenwiderstands.
- Den Anschluss „1“ des Steuergeräts unten links am Schaltkasten.
- Den Anschluss „2“ des Steuergeräts oben rechts am Schaltkasten.

Verwenden Sie dabei Drähte mit den Maßen 3 x 1,5 mm².

ANSCHLUSS DES MOTORS

Bei einem Abstand zwischen Steuergerät und Motor unter 40 m sollte ein Draht mit den Maßen 2 x 4mm², bei einem Abstand über 40 m ein Draht mit den Maßen 2 x 6 mm² verwendet werden.

Verbinden Sie die Anschlüsse „+“ und „-“ des Steuergeräts mit den Anschlüssen „+“ und „-“ am Motoranschlusskasten.

Der Motor PL3 wird auf der linken Seite des Schwimmbads installiert (s. nebenstehende Abb.) und der Anschluss muss umgekehrt erfolgen:

- Verbinden Sie den Anschluss „+“ des Steuergeräts mit dem Anschluss „-“ am Anschlusskasten des PL3.

- Verbinden Sie den Anschluss „-“ des Steuergeräts mit dem Anschluss „+“ am Anschlusskasten des PL3.

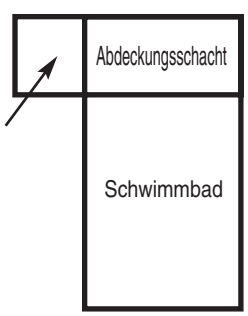

ANSCHLUSS DER ROLLSTOPP-SENSOREN

Verbinden Sie die Anschlüsse A, T und C am Steuergerät mit den Anschlüssen A, T und C am Motoranschlusskasten.
Für diesen Anschluss muss ein durchgängiges geschirmtes Kabel verwendet werden, dessen Metallgeflecht mit den Anschlüssen B am Steuergerät und Motoranschlusskasten verbunden werden muss.

VERBINDUNG DES ANSCHLUSSKASTENS MIT DEM MOTOR

Nach der Durchführung der elektrischen Anschlussarbeiten können die zwei Schnellstecker des Anschlusskastens in den Motor eingesetzt werden. Die Stecker sind missgriffsicher konzipiert, um eventuelle Verwechslungen auszuschließen. Ziehen Sie die Schrauben der Schnellstecker mit der Hand fest.

ANSCHLUSS DER REINIGER-VERSTÄRKERPUMPE (optional)

Der Anschluss des Verstärkers sollte mithilfe eines Kabels mit den Maßen 3 x 2,5 mm² erfolgen, das mit den Anschlüssen 2 und 6 des Schaltschützes an der linken Seite der Stromversorgung verbunden ist. Der Erddraht sollte mit dem Erdanschluss verbunden werden.
NB: Das Reinigungssystem eignet sich nicht für Schwimmbäder mit einer Breite über 6 m.

Das Reinigungssystem setzt sich jedes Mal in Betrieb, wenn die Abdeckung geöffnet oder geschlossen wird und der Steuerschalter (rechts neben dem Ein-/ Aus-Schalter) geschlossen ist.

SCHALTSCHEMA

Anschlüsse Steuergerät

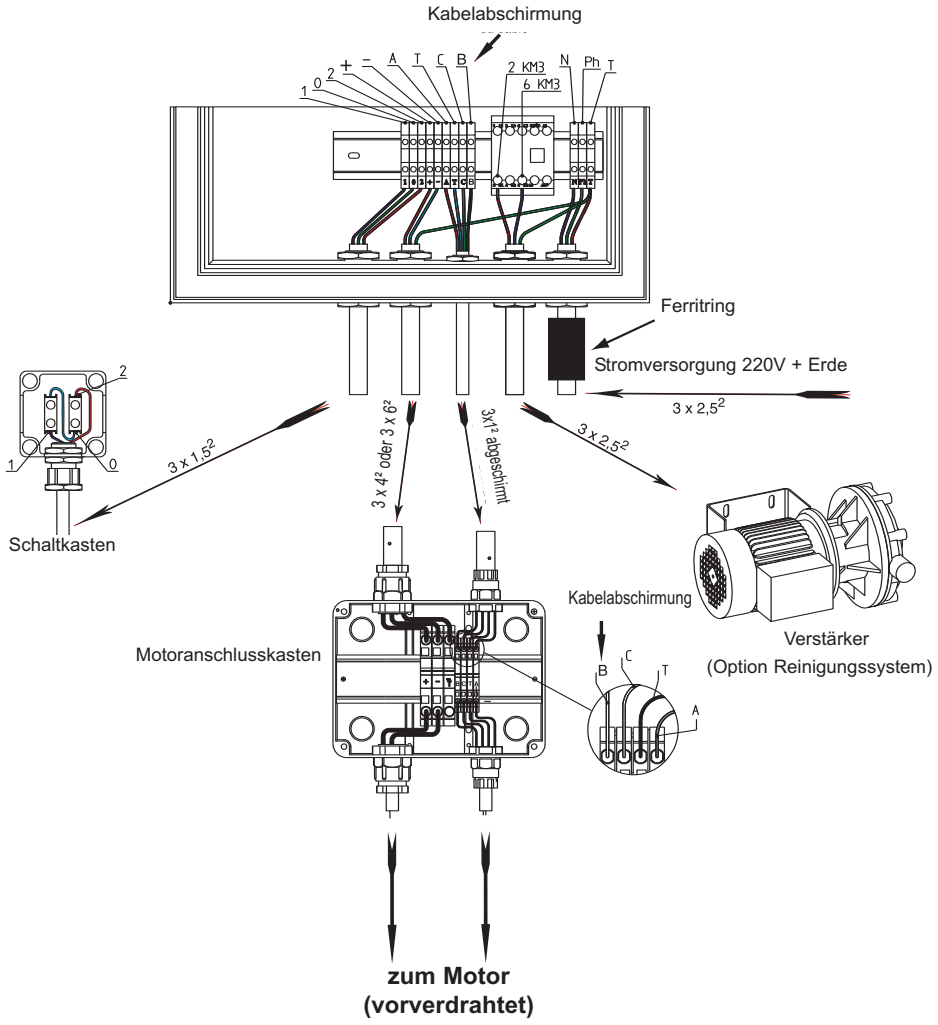

2006/05 - Version: B - code : 0035433

EINSTELLUNG DER ROLLSTOPPS

MOTOR AQUAMAT 3001

POSITIONIERUNG DES MOTORSCHACHT-INVERTERS

Der Inverter wird an die rechte oder linke Seite geschaltet, je nachdem, wo sich der Motor AQUAMAT 3001 in Bezug auf das Schwimmbecken befindet (siehe Diagramm unten).

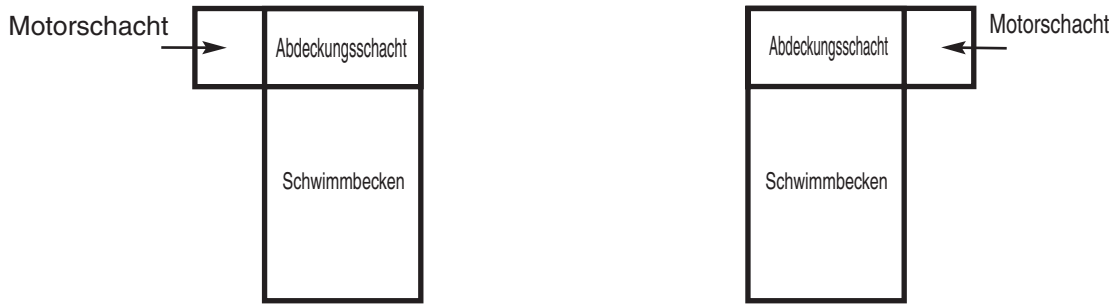

Schalten Sie den Inverter nach links. Schalten Sie den Inverter nach rechts.

VOR DER EINSTELLUNG DER ROLLSTOPPS:

- Überprüfen Sie, ob der Schlüsselschalter auf „0“ steht.
- Überprüfen Sie, ob der Motorschacht-Inverter richtig platziert ist.
- Aktivieren Sie die Stromversorgung des Steuergeräts (orangefarbener Schalter leuchtet auf).

EINSTELLUNG DER ROLLSTOPPS:

- Drücken Sie gleichzeitig die Tasten 2 und 3 und halten Sie sie 3 Sekunden lang gedrückt.
- Drücken Sie anschließend kurz die Taste 1.
- Die rote LED am Steuergerät blinkt, bis die Einstellung beendet ist. Falls die LED nicht blinkt, schalten Sie das Steuergerät aus und wieder ein und führen Sie die ersten beiden Schritte erneut durch.
- Rollen Sie die Abdeckung mithilfe des Schlüsselschalters vollständig über dem Schwimmbecken ab, bis die erste Lamelle die Kante gegenüber der Achse berührt.
- Drücken Sie kurz die Taste 2, um die geschlossene Stellung zu markieren. Die rote LED blinkt weiterhin.
- Rollen Sie die Abdeckung wieder vollständig auf, bis die erste Lamelle sich 10 cm unterhalb des Wasserpegels befindet. Wenn die Abdeckung über ein Treppen-Element (quadratisch oder römisch) verfügt, muss sie angehalten werden, wenn sie sich 10 cm hinter dem letzten Balken befindet.
- Drücken Sie kurz die Taste 3. Das Blinken der LED erlischt. Die Einstellung ist beendet.

Stellen Sie sicher, dass die Abdeckung richtig funktioniert, indem Sie zwei volle Öffnungs-/ Schließungs-Zyklen durchführen. Die Abdeckung sollte an beiden Enden selbstständig anhalten.

ACHTUNG!
Bei einer Stromunterbrechung während des Einstellvorgangs (blinkende LED), müssen alle Einstellungen wiederholt werden.

FUNKTIONSSTÖRUNGEN:

Der Betrieb von AQUAMAT 3001 wird ständig durch die eigene Software kontrolliert. Beim Auftreten einer Unregelmäßigkeit wird der Motor angehalten und die LED blinkt gemäß eines vorgegebenen Codes:

Die LED leuchtet am Anfang und am Ende der Sequenz 5 Sekunden lang. Dazwischen blinkt sie einige Male kurz auf. Diese Sequenz wird mehrmals wiederholt. Zählen Sie, wie oft die LED kurz aufgeleuchtet hat: Diese Zahl entspricht dem Fehlercode.

- Code 1: Lesefehler. Das Programm kann die Position der Abdeckung nicht erkennen. Unterbrechen Sie die Stromverbindung und stellen Sie sie anschließend wieder her. Falls das Problem weiterhin besteht, wechseln Sie die Elektronikkarte.
- Code 2: Schreibfehler. Das Programm kann die Position der Abdeckung nicht speichern. Unterbrechen Sie die Stromverbindung und stellen Sie sie anschließend wieder her. Wiederholen Sie die Einstellung der Rollstopps. Falls das Problem weiterhin besteht, wechseln Sie Elektronikkarte.
- Code 3: Sensorfehler. Überprüfen Sie die Anschlüsse des abgeschirmten Kabels zwischen Motor und Steuergerät.
- Code 4: Der Motor dreht sich in die falsche Richtung. Tauschen Sie die Drähte + und - zwischen Motor und Steuergerät gegeneinander aus.
- Code 5: nicht belegt.
- Code 6: Schlüsselfehler. Der Motor ist aktiviert während der Schlüssel sich in der Position „0“ befindet. Verdrahtungsfehler oder Kurzschluss im Steuergerät.

MOTOR PL3

PROGRAMMIER-MODUS EINSTELLEN:

- Überprüfen Sie, ob der Schlüsselschalter auf „0“ steht.
- Drücken Sie gleichzeitig die Tasten 1 und 2 und halten Sie sie 6 Sekunden lang gedrückt.
- Die LED Nr. 3 im unteren Bereich der speicherprogrammierbaren Steuerung (SPS) blinkt.
- Lassen Sie die Tasten wieder los. Die LED blinkt, bis die Einstellung beendet wird. Die an der SPS hörbaren „Klicks" sind völlig normal.

BEWEGUNGSRICHTUNG ÜBERPRÜFEN:

- Drehen Sie den Schlüssel auf die Position „OUV" (Öffnen).
- Die Abdeckung sollte aufrollen. Falls sie stattdessen abrollt, tauschen Sie die Drähte 1 und 2 im Schlüsselschaltergehäuse gegeneinander aus und versuchen Sie es erneut.

ROLLSTOPS EINSTELLEN:

- Rollen Sie die Abdeckung mithilfe des Schlüsselschalters vollständig über dem Schwimmbecken ab, bis die erste Lamelle die Kante gegenüber der Achse berührt.
- Drücken Sie kurz die Taste 1 (rot), um die geschlossene Stellung zu markieren. Die LED blinkt weiterhin.
- Rollen Sie die Abdeckung vollständig auf, bis die erste Lamelle sich 10 cm unterhalb des Wasserpegels befindet.
- Drücken Sie kurz die Taste 2 (schwarz). Das Blinken der LED erlischt. Die Einstellung ist beendet.

Stellen Sie sicher, dass die Abdeckung richtig funktioniert, indem Sie zwei volle Öffnungs-/ Schließungs-Zyklen durchführen. Die Abdeckung sollte an beiden Enden selbstständig anhalten.

BETRIEBSHINWEISE

Bleiben Sie beim Öffnen und Schließen der Abdeckung stets wachsam.
Vor dem Betrieb des Motors, stellen Sie sicher:

- dass sich niemand im Schwimmbecken befindet.
- dass die Bewegung der Lamellenabdeckung nicht durch einen Fremdkörper oder automatischen Reiniger behindert wird.
- dass der Wasserpegel weder zu hoch, noch zu niedrig ist.

Überwachen Sie die Bewegung der Abdeckung bis sie aufgrund der eingestellten Rollstopps anhält.

WARTUNG UND ÜBERWINTERUNG

Beim Motor müssen keine speziellen Wartungsarbeiten durchgeführt werden. Es sollte lediglich sichergestellt werden, dass der Motorschacht nicht zu feucht oder voller Wasser ist.
Der Motor sollte zur Überwinterung entnommen werden, nachdem die Abdeckung über dem Schwimmbecken abgerollt wurde:

- Lösen und entfernen Sie die Schnellsteckverbindungen zwischen Motor und Anschlusskasten. Lassen Sie den Anschlusskasten an der Wand.
- Entnehmen Sie den U-förmigen Keil durch einfaches Ziehen nach oben und nehmen Sie den Motor heraus.
- Lagern Sie den Motor an einem trockenen Platz, geschützt vor schlechten Wetterbedingungen.

Um den Motor wieder einzusetzen, wiederholen Sie die oben aufgeführten Schritte in umgekehrter Reihenfolge und stellen Sie die Rollstopps erneut ein.

VORGEFERTIGTE TRENNWAND

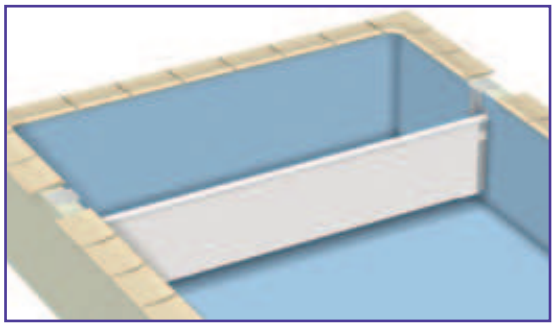

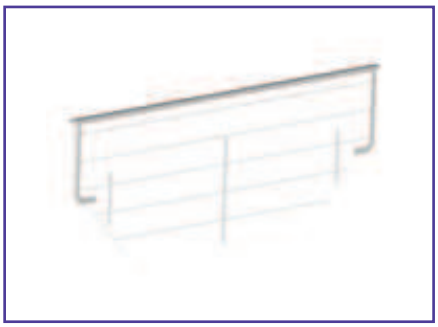

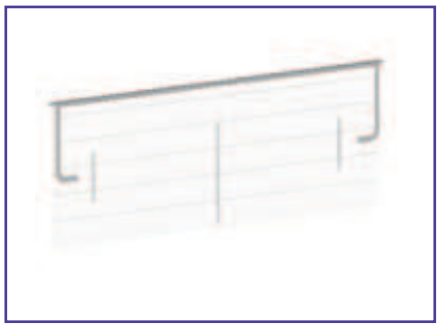

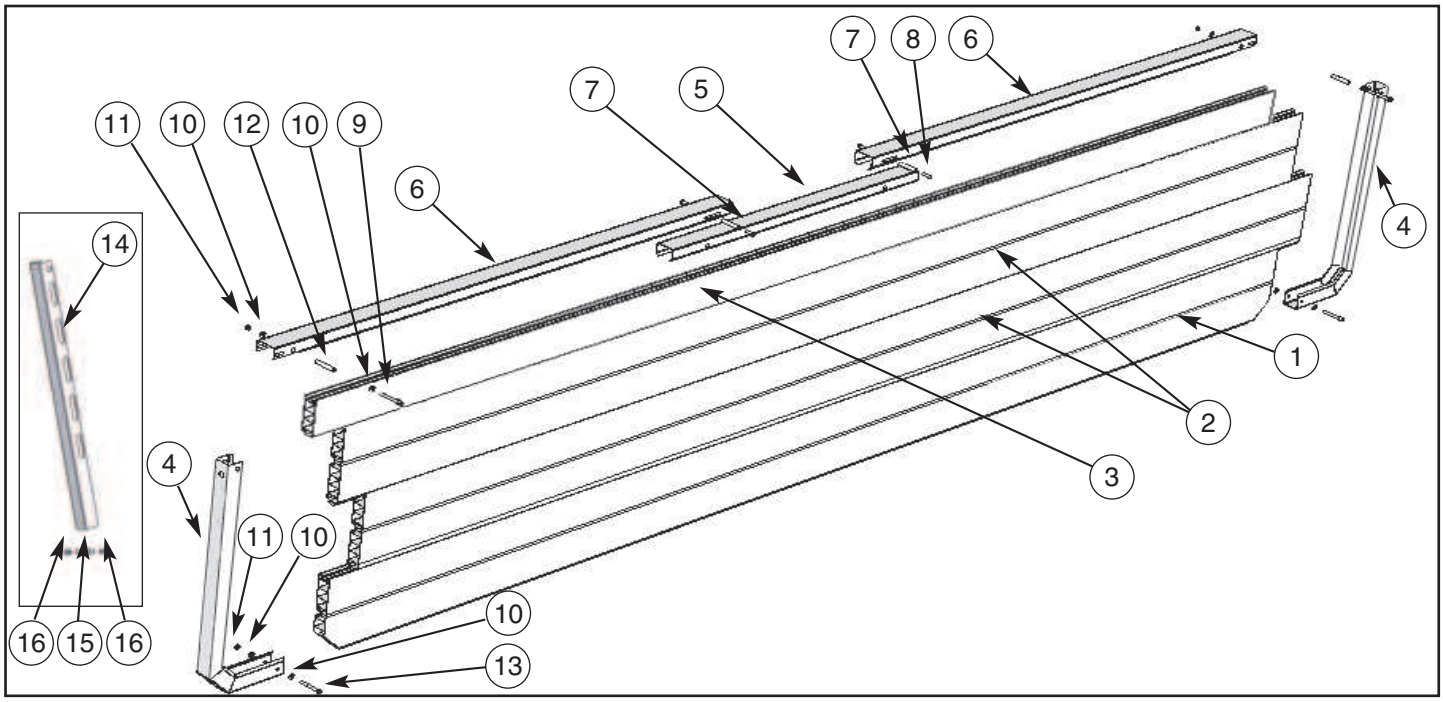

Nr.	Best.-Nr.	Artikelbezeichnung	Anz.
1		Unteres PVC-Paneel, gekürzte Ecken	1
2		Mittleres PVC-Paneel	x
3		Oberes PVC-Paneel, getrimmt	1
4	6600030	Seitengestell, Edelstahl	2
5		Mittelleiste, Edelstahl	1
6	6600010	Endleiste, Edelstahl	2
7	6600001	Leisten-Verbindungsstück (Gewinde, L 60,5)	2
8	7712420	Kreuzschlitzschraube M8x25, A4	4
9	7041004	Innensechskantschraube M8x80, A4	2
10	7041003	Unterlegscheibe M8, Edelstahl A4	8
11	7071013	Mutter M8, Edelstahl A4	4
12	6600002	Endleisten-Verbindungsstück (glatt, L 63,5)	2
13	7041029	Innensechskantschraube M8 65x28, A4	2
14	6600035	Seitengestell-Verlängerung	2
15	6600003	Verlängerungs-Verbindungsstück (Gewinde, L 40)	2
16	7013094	Kreuzschlitz-Senkschraube M8x20, A4	4

Die Komponenten 3, 14, 15 und 16 werden lediglich ab einer Beckentiefe von 1,08 m verwendet.

Die Verschraubungskomponenten befinden sich in Kunststoffbeuteln.

- Diese Abdeckung ist kein Ersatz für den gesunden Menschenverstand oder die Verantwortung eines Einzelnen. Die Wachsamkeit von Eltern und/ oder verantwortlichen Erwachsenen ist und bleibt der wichtigste Punkt bei der Sicherung von kleinen Kindern.
- Achtung! Eine Sicherung erfolgt nur, wenn die Abdeckung den Herstelleranweisungen entsprechend korrekt installiert, geschlossen und verriegelt wurde.
- Wenn Sie Ihr Zuhause verlassen, auch wenn die Dauer der Abwesenheit sehr kurz ist, muss die Abdeckung korrekt angebracht werden.
- Stellen Sie sicher, dass sich vor dem/ beim Öffnen und Schließen der Abdeckung keine Personen oder Fremdkörper im Schwimmbecken befinden.
- Bewahren Sie den Schlüssel zur Aktivierung der Abdeckung an einer für Kinder unzugänglichen Stelle auf.
- Die Abdeckung darf nur von einem Erwachsenen bedient werden.
- Das Stehen, Laufen und Springen auf der Abdeckung müssen unterbunden werden.
- Führen Sie alle notwendigen Schritte durch, um kleinen Kindern den Zugang zum Schwimmbecken zu verwehren, während die Abdeckung in Reparatur ist oder aufgrund einer Betriebsstörung nicht geschlossen oder gesichert werden kann oder wenn Schwimmbecken oder Ausrüstung nicht komplett sind.

MONTAGE - VORGEFERTIGTE TRENNWAND

BESTEHENDE BECKEN

Legen Sie die Randsteine in die Nähe der einbetonierten Balkenhalterung. Sie werden anschließend an jeder Seite des Schwimmbeckens 1 bis 2 Randsteine entfernen müssen.
Um die Seitenelemente zu montieren, ist ein Mindestabstand von 31 cm zwischen der Mitte der Balkenhalterung und dem Lattenrost erforderlich. Entfernen Sie den Lattenrost und den Balken und setzen Sie sie nach den Montagearbeiten wieder ein.

1 - Montieren Sie die Seitenelemente gemäß untenstehemdem Diagramm. Ziehen Sie die Flachrundschrauben mit Vierkantansatz an.

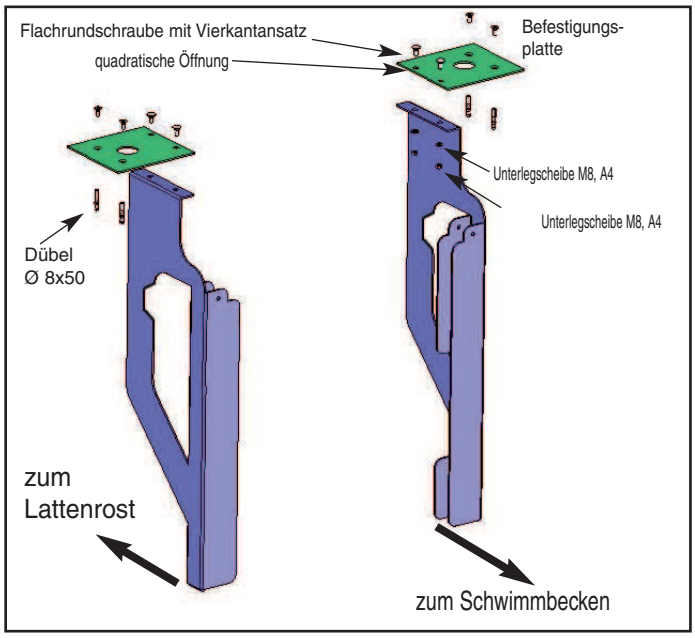

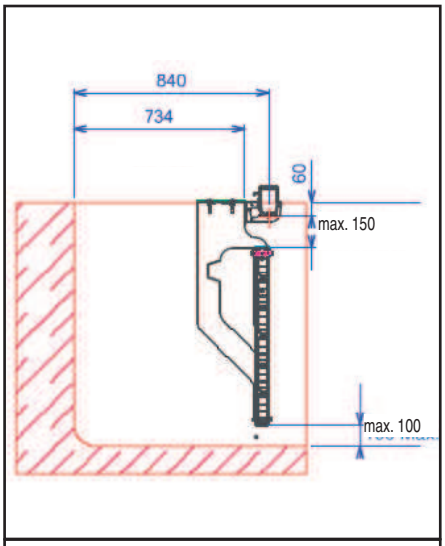

Diagramm - Standardmontage

2 - Fixieren Sie die Seitenelemente. Die Ausrichtung der Befestigungsplatten sollte gemäß untenstehender Abbildung erfolgen.

Die Fläche unterhalb der Seitenelemente muss vollkommen flach und eben sein.

Positionieren Sie die Befestigungsplatten (siehe Abbildung oben - Standardmontage). Bei Schwimmbecken mit Sonderverlängerungen müssen die Befestigungsplatten so positioniert werden, dass die vordere Seite der Trennwand und die Mitte der Balkenhalterung auf gleichem Niveau sind.

Stellen Sie sicher, dass die Trennwand sich parallel zum Balken befindet und die Abdeckung nicht berührt, wenn diese aufgerollt wird.

Verwenden Sie die Befestigungsplatte als Schablone bei der Bohrung der Öffnungen.

Fixieren Sie die Befestigungsplatte mithilfe der Dübel M8 x 50 und der Kreuzschlitz-Senkschrauben M8 x 20.

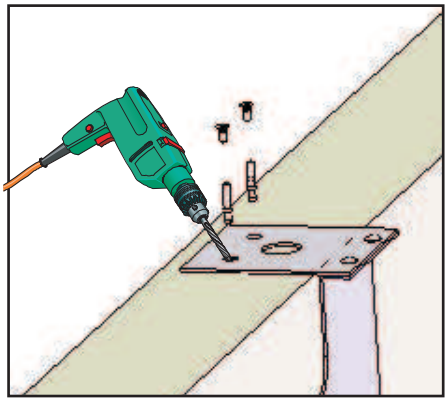

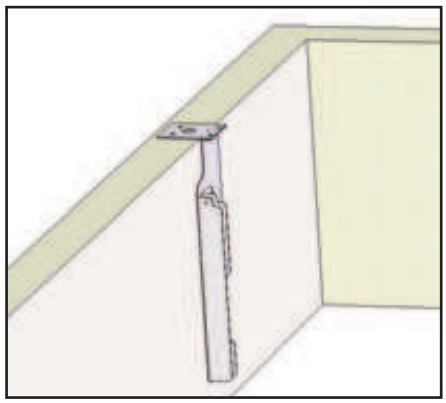

VORBEREITUNG DER TRENNWAND

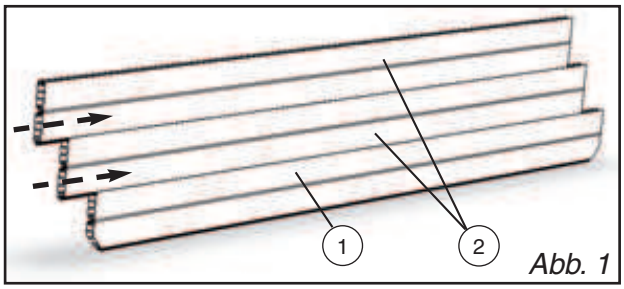

Abb. 1

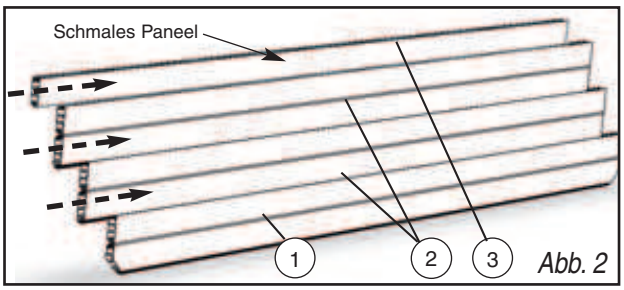

Abb. 2

Schmieren Sie die Kanten der Paneele mit Silikonspray oder Seifenwasser, um den Zusammenbau der Trennwand zu erleichtern.

Schieben Sie die Paneele ineinander. Beginnen Sie mit dem unteren Paneel mit den gekürzten Ecken (s. Abb. 1).
Die Trennwände für Standardbecken (Höhe 1,06 m) bestehen aus drei Paneelen.
Bei Sonderform-Schwimmbecken ist ein Paneel (Oberkantenpaneel) möglicherweise schmaler, als die anderen. Dieses Paneel sollte als letztes ganz oben eingesetzt werden (Abb. 2).

Achten Sie bei der Montage darauf, dass die Schraubenköpfe sich an der glatten Seite der Trennwand befinden, so dass sie zum Schwimmbecken zeigen, wenn die Trennwand eingesetzt wird.

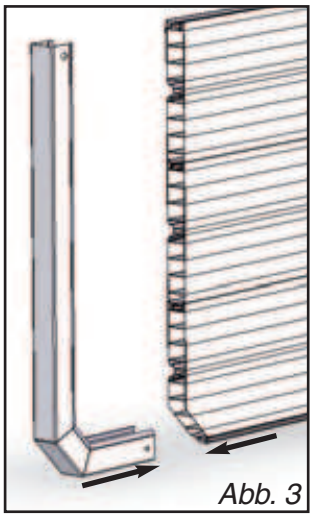
Abb. 3

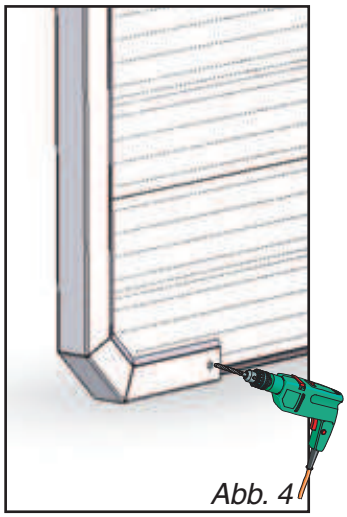
Abb. 4

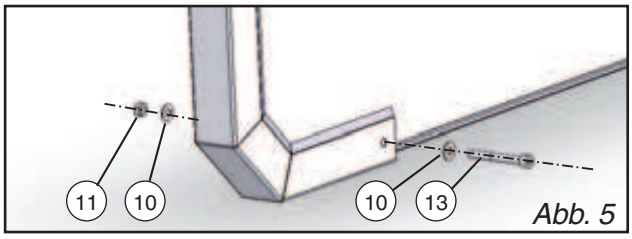

Abb. 5

Schieben Sie die Seitenleiste in Position (Abb. 3). Bohren Sie durch die untere Öffnung der Leiste ein Loch durch das PVC-Paneel (Abb. 4). Fixieren Sie die Position der Leiste mit der Schraube M8 x 65 und der Mutter M8 (Abb. 5).

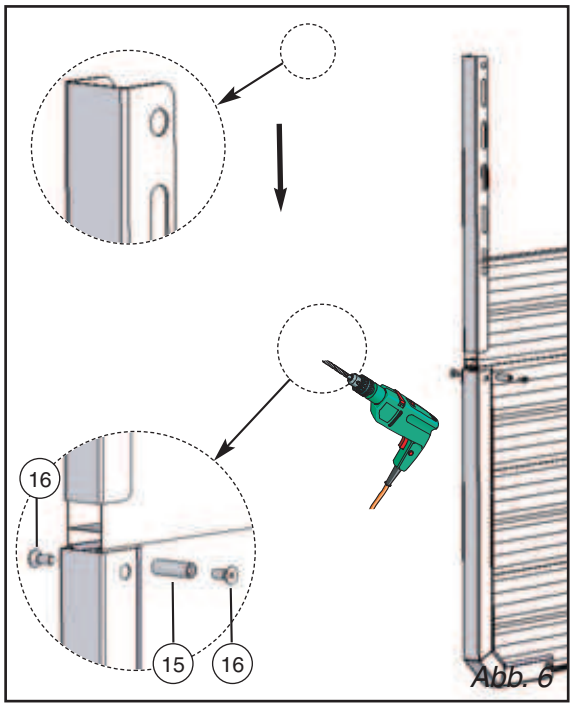

Abb. 6

Bei Sonderform-Trennwänden wird jede Leiste mit einer Verlängerung versehen (s. oben). Setzen Sie ein Verbindungsstück mit Gewinde in die Verlängerung ein und befestigen Sie die verlängerte Leiste mithilfe einer Innensechskantschraube M8 x 25 an der Trennwand (Abb. 6).

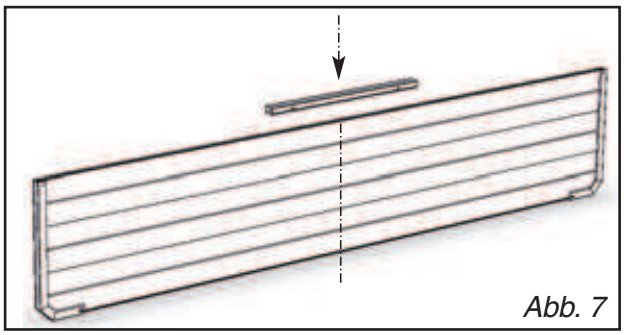
Abb. 7

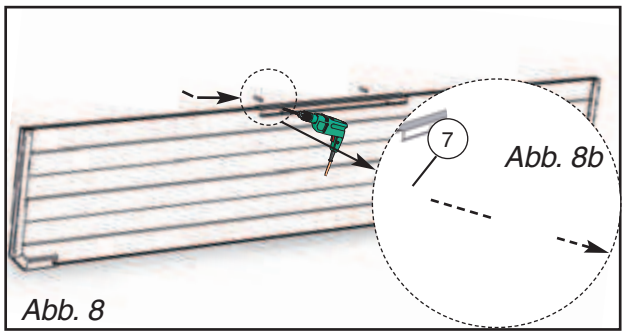

Abb. 8b

Abb. 8

Markieren Sie die Mitte der Trennwand und der Mittelleiste. Setzen Sie die Mittelleiste unter Beachtung der Markierungen auf die Mitte der Trennwand (Abb. 7). Bohren Sie durch die Öffnungen der Leiste Löcher durch das Paneel (Abb. 8). Setzen Sie in jedes Loch ein Verbindungsstück mit Gewinde ein (Abb. 8b).

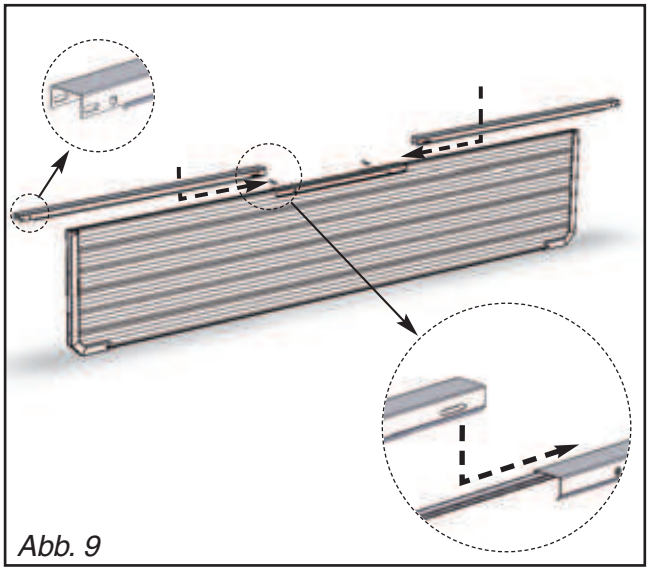

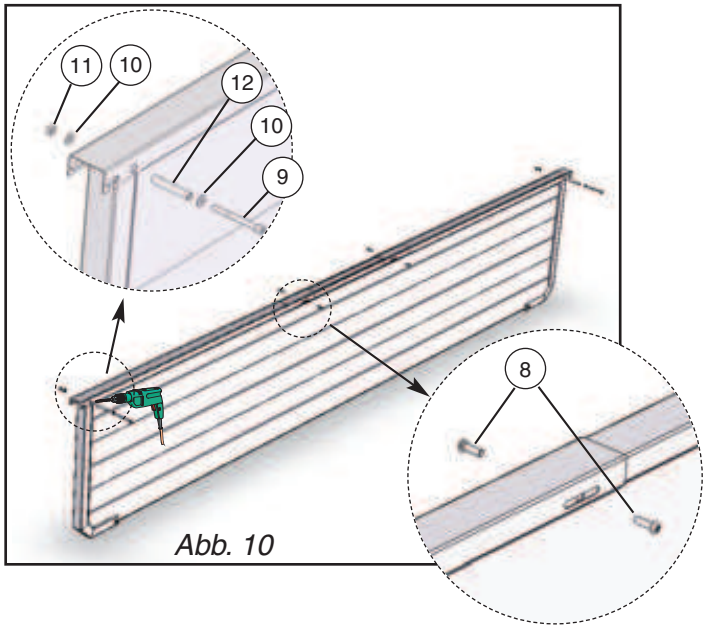

Schieben die beiden Endleisten auf die Mittelleiste (Abb. 9). Die Öffnungen an den Enden sollten auf einer Linie sein mit den Verbindungsstücken an der Mittelleiste.
Bohren Sie durch die Öffnungen der Endleisten Löcher durch das Paneel.
Befestigen Sie die Leisten oben am Paneel (Abb. 10):
- Kreuzschlitzschrauben M8 x 25 in die Verbindungsstücke mit Gewinde an der Mittelleiste (A).
- Innensechskantschrauben M8 x 80 mit Verbindungsstücken und Muttern M8 an den Endleisten (B).

EINSETZEN DER TRENNWAND

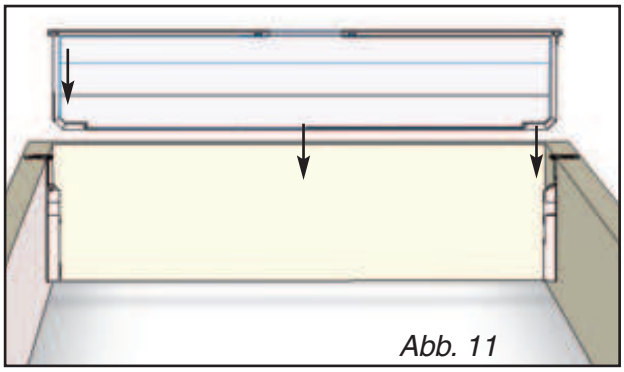

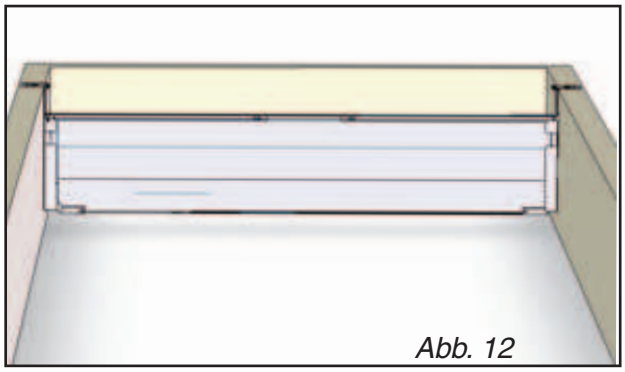

Schieben Sie die Trennwand in das Seitengestell, wobei die glatte Seite zum Schwimmbecken zeigt (Abb. 11-12).

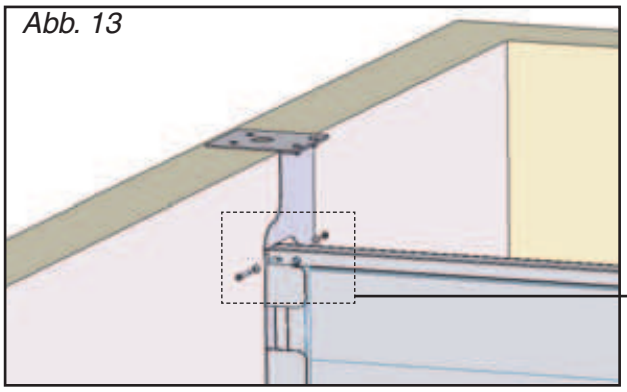

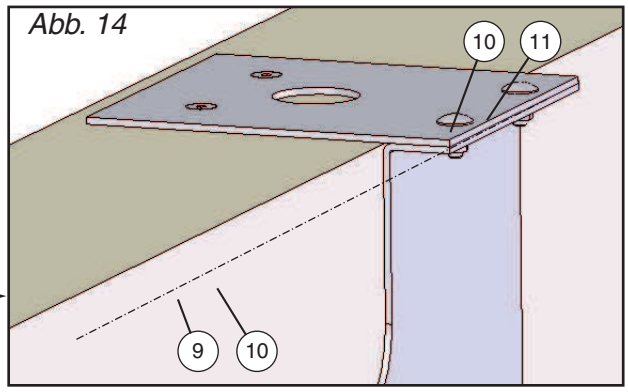

Befestigen Sie die Trennwand mithilfe von Schrauben am Seitengestell (Abb. 13-14).

Setzen Sie Randsteine und Balken wieder ein.