Schwimmbadzubehör

... wir blicken in die Zukunft !

Schwimmbadbau24

MTS PRODUKTE

... in the world's best pools

Produkte von MTS seit 1969

Guten Tag und herzlich Willkommen in Ihrem neuen MTS-Katalog!

Neben den auf höchstem Qualitätsstandard bewährten MTS-Produkten finden Sie viele neue Produkte mit dem bekannten technischen „know-how" von MTS. Die Preise zu diesen Produkten erfahren Sie über zwei Medien:

- einer beiliegenden Preisliste
- einer CD-Rom, die sie bei uns bestellen können.

Der Fax-Bestellschein, den Sie ausdrucken können ist in dieser CD-Rom integriert, um Ihre Bestellung per Fax zu schicken. Wir wünschen Ihnen viel Freude mit dem Studium des Kataloges und eine erfolgreiche Saison.

Mit freundlichen Grüßen
Ihr MTS-Produkte

Hello and welcome to your new MTS Catalogue!

In addition to our proven MTS products of prime quality you will find many new products of the well-known MTS „know-how". For the prices of these products please refer to:

- the enclosed price list
- the CD ROM, which can be ordered separately.

The fax order sheet is integrated in this CD ROM and can be printed out for faxing your order. We hope you will enjoy browsing through our catalogue and wish you a successful season.

Kind regards,
Your MTS-Produkte

Üdvözöljük új katalógusunkkiadásának alkalmából!

Új katalógusunkban az MTS Produkte-től megszokott kie-melkedő minőség mellett az MTS ismert műszaki „knowhow"-jának felhasználásával készült újdonságokat is talál.A termékek árát kétféleképpen kaphatja meg:

- a mellékelt árlistán
- CD-Rom-on

A CD Rom-on egy megrendelőlapot is talál, amit kiny-omtathat,s faxon elküldhet nekünk. Kívánunk Őnneknagyon sok örömet a katalógus tanulmányozásához éssok sikert az új.szezonban!

Üdvözli Önt
az MTS Produkte

Приветствуем Вас и предлогаем новый каталог MTS!

Помимо проверенных временем изделий фирмы MTS высочайшего качества, Вы найдете здесь множество новых товаров, изготовленных с использованием новейших „ноу хау". Цены на продукцию приведены:

- в прилогаемом Прайс-листе
- или на компакт-диске.

На компакт-диске, который всегда можно использовать, Вы найдете бланк заказа, распечатать,заполнить и отослать его по факсу.Надеемся, Вам понравится наш каталог и желаем Вам удачного сезона.

С наилучшими пожеланиями,
MTS Produkte

MTS PRODUKTE ... to the world's best tools

Inhaltsverzeichnis

EH2 V10 V20 VS30 Skimmer und Zubehör
EH2 V10 V20 VS30 Skimmers and accessories
EH2 V10 V20 VS30 Szkimmerek és tartozékok
EH2 V10 V20 VS30 - Скиммеры и принадлежности

Niveau-Ventile und Mehrwege-Ventile
Water level valves, multiport valves
Szintszabályzó és többutas szelepek
Регуляторы уровня воды и многоходовые вентили

Einströmsysteme und Gegenschwimmanlagen
Inlet systems and counter swim units
Befúvórendszerek és ellenáramoltatók
Система впуска и устройства противотока

Bodenabläufe und Abdeckblenden
Main drains and covers
Padlóösszefolyók és takarókarimák
Донные стоки и крышки

Filter- und Ozonanlagen, Umwälzpumpen, Wärmetauscher, Mess- und Regeltechnik
Filtering- and ozone systems, pumps, heat exchangers, measure- and dosing units
Szűrőberendezések, keringetőszivattyúk, hőcserélők, Mérő- és szabályozótechnika
Системы фильтрации, циркуляционные насосы, нагреватели, дозирующая и регулирующая техника, генераторы озона

Beckenreinigungsgeräte, Teleskopstangen, Keschernetze und Zubehör
Vacuum pool cleaners, telescopic handles, catch nets and accessories
Medencetakarító eszközök, teleszkópok, háló és tartozékok
Устройства для очистки, многоколенные палки, сачки и принадлежности

Beckenleitern, Haltestangensysteme, Schwallduschen und Zubehör
Pool ladders, hand rail systems, showers and accessories
Medencelétrák, kapaszkodórendszer, nyakzuhanyok és tartozékok
Лестницы, рукоятки, перила, поручни и принадлежности, плечевой массаж

Unterwasserscheinwerfer, Unterwasserlautsprecher, Transformatoren und Zubehör
Underwater spotlights, underwater loudspeakers, transformers and accessories
Víz alatti világítás, vízalatti hangszóró, transzformátorok és tartozékok
Подводное освещение, Подводный громкоговоритель, трансформаторы и принадлежности

Schwimmbadabdeckungen, Solarkollektoren, Wasserpflegemittel
Rolling-up devices, solar collectors, water chemicals
Medencetakarás, napelemek, vízkezelő anyagok
Покрытия для бассейнов, солнечные коллекторы, средства по уходу за водой

Hochwertiges Schwimmbadzubehör von MTS

Sorgfältige Konstruktionen, in denen die neuesten Erkenntnisse aus der Praxis zeitnah integriert sind, bestimmen die hohe Qualität.

Die Materialauswahl: Erprobte, sortenreine Kunststoffe und hochwertige Edelstähle sind ein Garant für langlebige Investitionsprodukte, welche dem besonderen Einsatz mit und unter Wasser voll gerecht werden. Alle verwendeten Materialien können recycelt werden.

5 Jahre Produktgarantie und 15 Jahre Lieferung von Ersatzteilen - gemäß unserer Bedingungen - sind Ihre Sicherheit.

Mit diesen Gedanken, sehr geehrte Kunden, bestimmen wir unsere Richtung in das dritte Jahrtausend.

Wir werden auch weiterhin unsere Verantwortung Ihnen gegenüber nicht vergessen.

High quality swimming poolaccessories by MTS

Carefully designed, integrating the knowledge gained from years of experience to produce the highest in quality.

The choice of materials, the use of proven plastics and high quality stainless steels guarantee long life products, that are especially suited for use with and under water.

15 years of 100% recyclable materials, 5-year product guarantee and the delivery of spare parts (in accordance with our terms and conditions) will reassure you.

This is the direction we are taking for the third millennium. We will always keep your interests, our customer's interests in mind.

Magas színvonalú uszodatechnikai berendezések az MTS-től

A körültekintéssel létrehozott, gyakorlati tapaszalatot magukban rejtő konstrukciók biztosítják a kiváló minőséget. Anyagkiválasztás: kipróbált válogatott műanyagok és jó minőségű nemesacélok biztosítják a hosszú élettartamot, még az agresszívabb vizes illetve víz alatti körülményekközött is.

Minden felhasznált anyag újra feldolgozható. 15 éves utánvásárlási garancia és 5 éves termékgarancia (az általános feltételeink szerint) nyújt Önnek biztonságot. Kedves vásárló!

Ezekkel a gondolatokkal határozzuk meg irányvonalunkat a harmadik évezredre. Nem felejtjük el az Önnel szemben fennálló köte lezettségeinket.

Высококачественное оборудованиедля плавательных бассейнов фирмы МТС

Тщательно спроектированное с учетом многолетнегоопыта, обеспечивающее высочайшее качество. Подбор материалов, использование испытанных пластмасс и нержавеющей стали гарантируют длительный срок службы изделий, особенно приработе с водой и при использовании в подводныхусловиях.

100% утилизация материалов, обеспечение запасными частями в течения 15 лет, 5-летняя гарантия (на наших условиях) дают Вам свободу выбора.

Эти принципы определяют нашу политику по отношению к покупателю в третьем тысячелетии. Мы не забываем о своих обязательствах по отношению к Вам, дорогой покупатель.

1

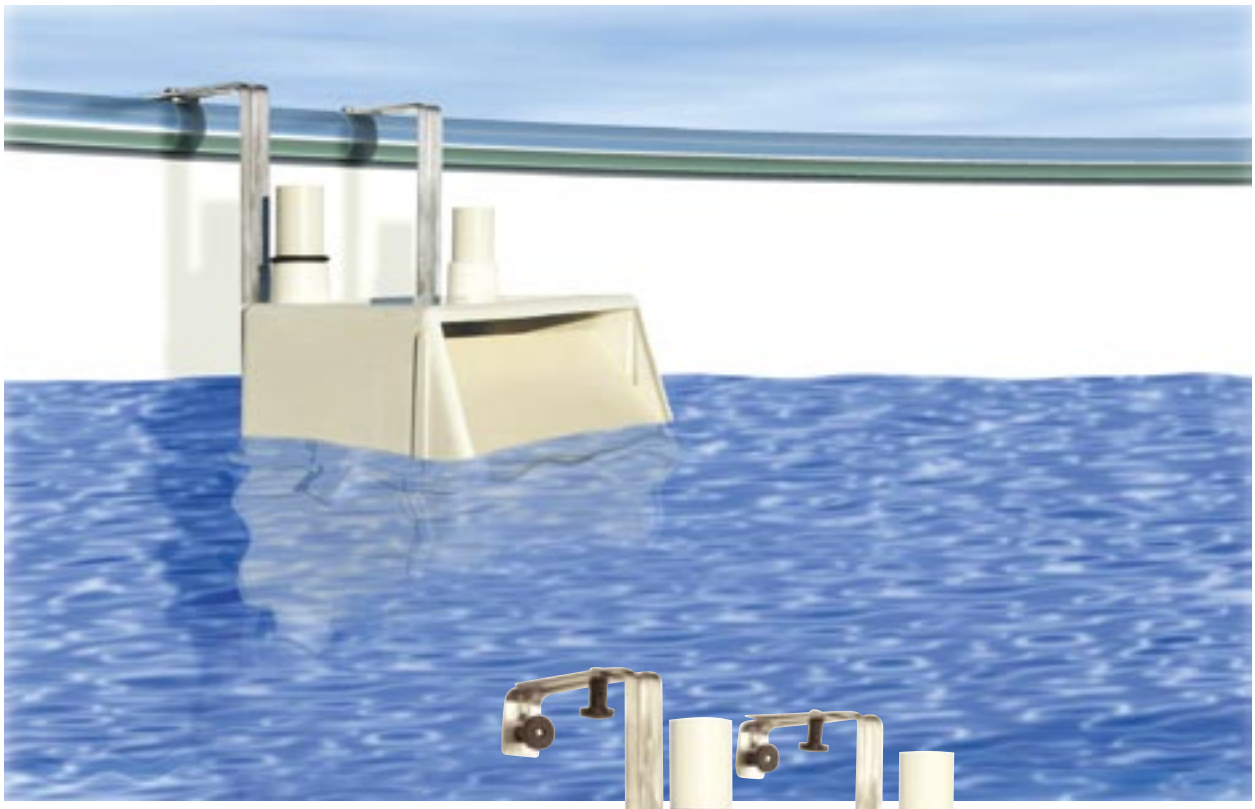

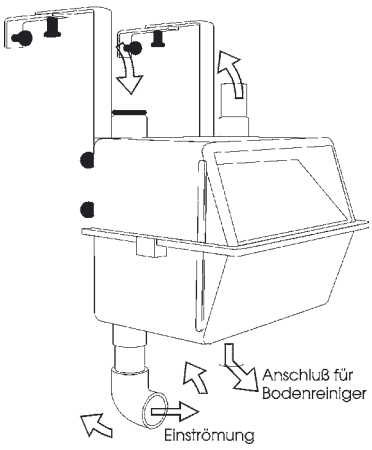

10031

EH2 Einhängeskimmer, zur nachträglichen Montage (einhängen) in Schwimmbecken, bei denen ein Skimmereinbau nicht möglich ist. Aus PS cw, Schlauchanschluss 32 mm mit Wiedereinströmung und Anschluss für Beckenreinigungsgeräte, mit Befestigungssatz, Edelstahl, für alle Beckenarten.

EH2 Suspended skimmer, for retro-fitting (by suspending) to pools that cannot accept a built-in skimmer unit. CW PS, 32 mm hose connections for recirculation and connection for pool cleaning equipment, with attachment fitting, stainless steal, for all types of pool.

EH2 akasztós szkimmer utólagos beépítéshez (beakasztás) ott, ahol szkimmer beépítésre már nincs lehetőség. Fehér műanyagból készül. Csőcsatlakozás 32 mm, visszanyomóággal és porszívócsatlakozóval, bármilyen medencére felszerelhető.

Подвесной скиммер EH2 для установки (подвешивания) в бассейнах, в которых невозможно использовать стационарный скиммер. Материал полистерол, кремовый. Для рециркуляции и подключения пылесоса к очистному оборудованию используются шланги диаметром 32 мм. Устройство снабжено приспособлением для монтажа в бассейнах любых типов.

Skimmer V10

Für Betonbecken, vorgefertigte Becken oder Folienbecken
For concrete pools, prefabricated pools and liner pools
Betonos medencékhez, kész medencékhez, vagy fóliás medencékhez
Для бетонного, литого или плёночного бассейна

Skimmer V10, ein platzsparender Skimmer mit der Leistung eines großen Skimmers, zum Einbau in Betonbecken, vorgefertigte Becken oder Folienbecken. Die aus der Praxis entwickelte Konstruktion verdeckt und verdichtet die Ausschnitte bei vorgefertigten Becken, so dass keine Korrosion, bei Alu- und Stahlwandbecken, entsteht. Sauganschluss Ø 50 mm/63 mm, Überlauf 32 mm. Ausgestattet mit dem strömungserhöhenden Stream-Wehr®, quadratischem Deckel ABS cw. und großvolumigem Haar- und Faserfangkorb.

Optional mit Halsverlängerungen, Flanschabdeckblende und Skimmerdeckel V4A sowie höhenverstellbarem Abschlussschaft zur Anpassung an die Beckentiefe. V10 Skimmer 1513 zusätzlich mit Flansch, Ms Gewindebuchsen und V4A Schrauben.

Skimmer V10, a small skimmer with higher suction power. For installation into concrete pools, prefabricated pools or liner pools. The design has been developed and tested in practice. It covers and seals the cut-out in prefabricated pools so that no corrosion can take place, at aluminium pools and steel wall pools. Suction connection Ø 50 mm/63 mm, overflow 32 mm. Equipped with floating weir® that sucks in high distance foulings, square cover ABS cw. Large hair and leaf basket and square cover.

Optional with throat extensions, flange cover screen and skimmer cover AiSi 316 stainless steel and height-adjustable connection shaft for adaption to the pool depth. V10 Skimmer 1513 additional with flange, made of brass.

V10 szkimmer. Beton, fóliás és műanyagmedencékbe egyaránt beépíthető, szívócsonk Ř 50 mm/63 mm, túlfolyócsonk 32 mm. Úszólapát a testben, fehér ABS. Nagy haj- és szennyfogó kosár. A gyakorlati életből kifejlesztett konstrukció, amely tökéletesen illik a fémmedencék kivágásaihoz, így elkerülhető az alu-és fémmmedencéknél a korrózió kialakulása.

Az áramlásnövelő Stream-Ajtóval szerelve, négyzetes tető ABS cw. Nagy térfogatú haj és szennyfogóval. Opcióként rendelhető nyakhosszabító, takarókarima és szkimmertető V4A csak úgy, mint magasságállító a beépítési mélységhez. V10 szkimmer 1513 karimaegységgel, réz menetpersellyel és V4A csavarokkal.

Скиммер V10 компактный скиммер с характеристиками большого скиммера, для бетонных, литых и плёночных бассейнов. Конструкция созданная исходя их практического опыта, закрывает и герметизирует вырезы в подготовленной чаше бассейна, противодействует коррозии, в стальных и алюминиевых бассейнах. Подсоединение всасывающего патрубка диаметром Ш 50 мм/63 мм перелив 32 мм. Оснащён крышкой Стрим вер усиливающей поток, квадратной крышкой из АВС кремового цвета, объёмным устройством улавливания нечистот и волос.

Как опция поставляется также, удлинение горловины, рамка закрывающая фланцы и крышка скиммера из нержавеющей стали V4A, а также удлинения для наращивания скиммера в высоту для подгона его по высоте бассейна. Скиммер V10, арт. № 1513 дополнительно с фланцами, массивными сверлениями и шурупами из нержавеющей стали V4A.

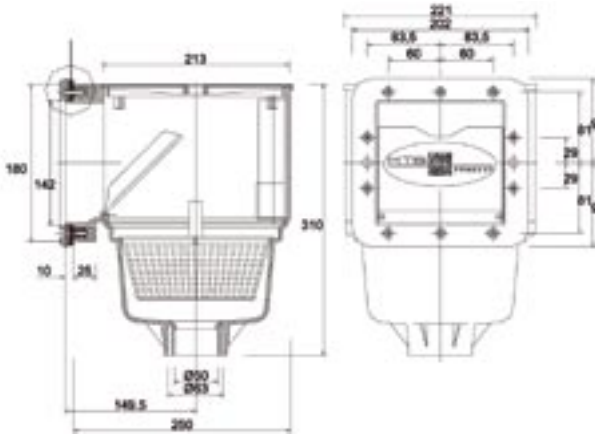

1013
V10 Skimmer, ABS cw, Anschluß Ø 50 mm/ 63 mm zu
Einbau in Betonbecken. Abbildung mit Höhenverstellu
(Zubehörteil optional, Seite 1.6).

V10 Skimmer, ABS cw, connection Ø 50 mm/ 63 mm
installation into concrete pools. Illustration with heig
adjustment (accessory optional, page 1.6).

V10 szkimmer, krémfehér ABS, Ø 50 mm/ 63 mm-es cs
lakozóval betonmedencékbe való beépítéshez.

Скиммер V10 изготовлен из кремового АВС
подсоединением Ø 50 мм/63 мм для встраиван
в бетонных бассейнах. На рисунке с удлинител
высоты (опции по заказу см. стр. 1.6).

MTS PRODUKTE ... in the world's best pools

Skimmer V10

Für Betonbecken, vorgefertigte Becken oder Folienbecken
For concrete pools, prefabricated pools and liner pools
Betonos medencékhez, kész medencékhez, vagy fóliás medencékhez
Для бетонного, литого или плёночного бассейна

1513

V10 Skimmer, ABS cw, Flansch ABS cw, Ø 50 mm/63 mm Anschluss, zum Einbau in kunststoff- oder folienausgekleidete Becken, mit Gewindebuchsen Ms, 10 Schrauben V4A M5x20 mm, 2 selbstschneidenden Schrauben 4,8 x 19 mm als Montagehilfe zum Fixieren des Skimmers.
Abbildung mit Höhenverstellung (Zubehörteil optional, Seite 1.6).

V10 Skimmer, ABS cw, flange ABS cw, Ø 50 mm/63 mm connection, for installation into plastic pools or liner pools with threaded bushes made of brass, 10 screws AiSi stainless steel M5x20mm, 2 self-cutting screws 4,8x19 mm. for fixing the skimmer to the pool-wall. (accessory optional, page 1.6).

V10 szkimmer, krémfehér ABS, krémfehér ABS karimával, Ø 50 mm/63 mm csatlakozással fóliás illetve műanyag medencékbe való beépítésre, 2 db fehér EPDM tömítéssel, 10 db csavarral 4,8 x 19 mm.

Скиммер V10, материал ABC кремового цвета, фланцы из ABC кремового цвета, подсоединения Ø 50 мм/63 мм, для пластмассовых или плёночных бассейнов, с металическими резьбовыми отверстиями, 10 – ть шурупов M5 x 20 мм из нержавеющей стали, два самонарезных шурупа 4,8 x 19 мм как помощь в монтаже для крепления скиммера. На рисунке с удлинителем высоты (заказывается как опция см. стр. 1.6)

15131

V10 Skimmer, gleiches Modell wie 1513, jedoch mit 12 selbstschneidenden Schrauben 4,8 x 19 mm und ohne Messinggewindebuchsen.

V10 Skimmer, same model as 1513, with 12 self-tapping screws 4,8 x 19 mm. Without brass thread sockets.

V10 Skimmer, a 1513-as modellel azonos, 12 önmetsző csavarral 4,8 x 19 mm

Скиммер V10, модель аналогичная модели Арт. 1513, в комплекте с 12 – тью самонарезными шурупами 4,8 x 19 мм без металлических резьбовых отверстий.

Patentiertes Stream-Wehr®: Durch die Konstruktion des Stream-Wehr® wird eine Strömungserhöhung erzeugt, die auch noch weit entfernte Verschmutzungen ansaugt. Verursacht keine Klappgeräusche.

Patented stream weir®: due to the construction of the stream-weir®, it is possible to suck in high distance foulings. Causing no rattle noise.

Szabadalommal védett Stream-Wehr lapát®: a rafináltan kialakított áramlási felület még a távolabbi szennyeződéseket is a szkimmerbe vezeti.

Запатентованный вихревой поток®: Благодаря конструкции вихревой поток позволяет увеличить скорость движения воды, что позволяет всасывать далеко удалённые частицы грязи. Работает безшумно.

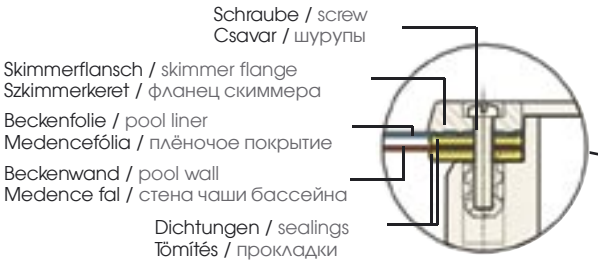

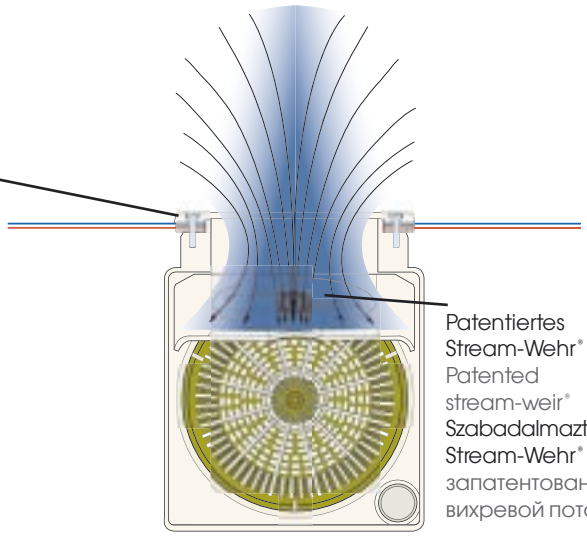

Keine Korrosion mehr: Der Beckenausschnitt wird komplett vom Skimmerhals abgedeckt.
No corrosion any more: the pool cutout will be completely covered by the skimmer socket.
Nincs több korrózió: a medence kivágását a szkimmer perem tökéletesen elfedi.
Больше не возникнет коррозии: вырез в чаше бассейна полностью закрывается горловиной скиммера

Zubehör • Accessories • Tartozékok • Принадлежности	1013	1513	15131	Seite
10211 Vakuumscheibe / Vacuum disk / vákuumtárcsa / Вакуумный диск	✓	✓	✓	1.6
10132 Blende, ABS cw / Screen, ABS cw / Takaró, krémfehér ABS / Рамка, материал	✓	✓	✓	1.5
10133 Halsverlängerung, ABS cw / Throat extension, ABS cw Yak hosszabbító, krémfehér ABS / Удлинитель горловины, материал кремовый АБС	✓	✓	✓	1.6
15132 Flanscheinheit, ABS cw (Schrauben M5 x 20) / Flange unit, ABS cw (screws M5 x 20) Karimaegység, krémfehér ABS (M5 x 20 mm csavar) Комплект фланцев к скиммеру, материал кремовый АБС (шурупы M5 x 20 мм)	✓	✓	✓	1.5
151320 Flanschsatz, ABS cw (Schrauben M5 x 20) / Flange set, ABS cw (screws M5 x 20) Karimakészlet, krémfehér ABS (M5 x 20 mm csavar) Комплект фланцев к скиммеру, материал кремовый АБС (шурупы M5 x 20 мм)	-	✓	-	1.5
151321 Flanschsatz, ABS cw (selbstschneidende Schrauben) / Flange set, ABS cw (self-tapping screws) Karimakészlet, krémfehér ABS (önmetsző csavarral) Комплект фланцев к скиммеру, материал кремовый АБС (самонарезные шурупы)	✓	-	✓	1.5
15133 Halsverlängerung, ABS cw (M5) / Throat extension, ABS cw (M5) Nyak hosszabbító, krémfehér ABS (M5) / Удлинитель горловины, материал кремовый АБС (M5)	✓	✓	✓	1.6
E 101303 Höhenverstellung, ABS cw / Height adjustment frame, ABS cw Szkimmermagasító, krémfehér ABS-böl / Удлинитель высоты, материал кремовый АБС	✓	✓	✓	1.6
E 103005 Korb PP / Basket PP / PP Kosár / Корзина скиммеров	✓	✓	✓	1.15
E 1030041 Deckel, ABS cw / Cover, ABS cw / Fedél, krémfehér ABS / Крышка, материал АБС	✓	✓	✓	1.15
E 1030042 Deckel V4A / Cover AiSi 316 stainless steel / Fedél, V4A / Крышка, нержавеющая сталь	✓	✓	✓	1.15
E 1030043 Deckel V2A / Cover AiSi 304 stainless steel / Fedél, V2A / Крышка, нержавеющая сталь	✓	✓	✓	1.15

MTS PRODUKTE ... in the world's best pools

1

15132

V10 Flanscheinheit, ABS cw, Flansch ABS cw, 2 EPDM Dichtungen weiss, Skimmerhalsverlängerung mit Gewindebuchsen Ms für 10 Schrauben V4A M5 x 20 mm. Zur Nachrüstung mit M5 Gewinde.

V10 Flange unit, ABS cw, flange ABS cw, 2 EPDM seals white, skimmer throat extension with threaded bushes made of brass for 10 screws AiSi 316 stainless steel M 5 x 20 mm. For to change over with M5 thread.

V 10 Karimaegység, krémfehér ABS, krémfehér ABS karimával, 2 db fehér EPDM tömítéssel. Menetes szkimmernyakhosszabbító 10 db V4A M5 x 20 mm méretű csavarhoz. Utólagos beszereléshez M5-ös menettel.

Комплект фланцев к скиммеру V10, материал ABC, кремового цвета, фланец из ABC кремового цвета, две белые прокладки из ЕПДМ, удлинение горловины с резьбовыми металлическими отверстиями для шурупов M5 x 20 мм из нержавеющей стали. Возможно изготовление с резьбой M5

151321

V10 Flanschsatz, ABS cw, Flansch ABS cw, 2 EPDM Dichtungen weiss. Zur Umrüstung eines 1013 Betonskimmers zur Folienmontage, mit 10 selbstschneidenden Schrauben 4,8 x 19 mm.

V10 Flange set, ABS cw, flange ABS cw, 2 EPDM seals white. For to change over a 1013 concrete skimmer for use in liner pools, with 10 self-tapping screws 4,8 x 19 mm.

V10 Karimakészlet, krémfehér ABS, krémfehér ABS karimával, 1013-as betonos medencéhez való szkimmer utólagos fóliázásához, 2 db fehér EPDM tömítéssel, valamint 10 db önmetsző 4,8 x 19 mm-es csavarral.

V10 Комплект фланцев, материал ABC кремового цвета, фланец из ABC кремового цвета, две белые прокладки из ЕПДМ для переделки скиммера для бетонного бассейна Арт. 1013 в скиммер для плёночного бассейна, с 10- ю самонарезными шурупами 4,8 x 19 мм.

10132

V10 Skimmerblende, ABS cw, zum Abdecken von Schrauben und für einen sauberen Abschluss.

V10 Skimmer screen, ABS cw, for concealing from screws and providing a neat cover.

V10 Szkimmertakaró, krémfehér ABS. A szkimmertakaróval eltakarja a csavarokat és egységes fedést biztosít.

Рамка скиммера V 10 из материала ABC кремового цвета для скрытия шурупов и чистого соединения.

151320

V10 Flanschsatz, ABS cw, Flansch ABS cw, 2 EPDM Dichtungen weiss, mit Schrauben M5 x 20 V4A

V10 Flange set, ABS cw, flange ABS cw, 2 EPDM seals white, with screws M5 x 20 AiSi 316 stainless steel.

V10 Karimakészlet, krémfehér ABS, krémfehér ABS karimával, 2 db fehér EPDM tömítéssel, de M5 x 20 V4A csavarokkal.

V10 Комплект фланцев, материал ABC кремового цвета, фланец из ABC кремового цвета, две белые прокладки из ЕПДМ, с шурупами M5 x 20 из нержавеющей стали V4A.

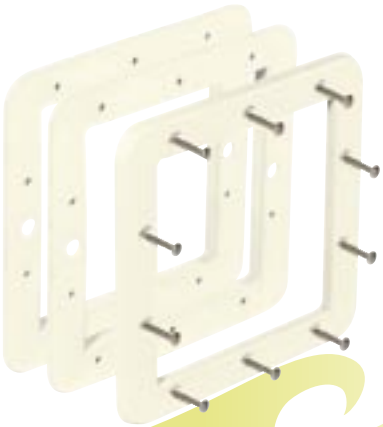

10133

V10 Skimmerhalsverlängerung, ABS cw, für je 29 mm Verlängerung. 12 Bohrungen Ø 4 x 17 mm für selbstschneidende Schrauben. Zum Ankleben an alle V10 Skimmer.

V10 Skimmer throat extension, ABS cw, for each 29 mm extension. With 12 drillings Ø 4 x 17 mm, for self-tapping screws. To glue on all V 10 skimmer.

V10 Szkimmernyak hosszabbító, krémfehér ABS, darabonként 29 mm hosszabbításhoz. 12 db önmetsző csavarokhoz. készült Ř 4 x 17 -es furattal. Minden V 10-es szkimmerhez való ragasztásra.

Удлинитель горловины скиммеры V 10, материал кремовый ABC, один элемент удлиняет на 29 мм. 12 сварлений Ø 4 x 17 мм для самонарезных шурупов. Приклеивается на всех скиммерах V10.

15133

V10 Skimmerhalsverlängerung, ABS cw, für je 29 mm Verlängerung. **10 Gewindebuchsen M5 DIN 16903**. Zum Ankleben an alle V10 Skimmer.

V10 Skimmer throat extension, ABS cw, for each 29 mm extension.**10 threaded bushes, M5 DIN 16903**. To glue on all V 10 skimmer.

V10 Szkimmernyak hosszabbító, krémfehér ABS, darabonként 29 mm hosszabbításhoz. 10 db M5 DIN 16903-as menetpersely. Minden V 10-es szkimmerhez való ragasztásra.

Удлинитель горловины скиммеры V10, изготовлен из материала ABC кремового цвета, один элемент удлиняет на 29 мм, **10 нарезных отверстий M5 ДИН** 16903. Для приклеивания на все скиммеры V10.

10211

V10 Vakuumscheibe, K-Resin transparent, zum Anschluss eines Bodenabsaugerschlauches 32 mm/38 mm/50 mm.

V10 Vacuum disk, transparent K-Resin, for connection of floor suction hose 32 mm / 38 mm / 50 mm.

V10 vákuumtárcsa, áttetsző műanyag tárcsa 32 mm/ 38 mm/50 mm-s porszívócsövek csatlakoztatásához.

V10 Вакуумный диск из прозрачной пластмассы для присоединения шлангов пылесоса 32 мм / 38 мм / 50 мм.

E 101303

V10 Höhenverstellung, ABS cw, zur stufenweisen Anpassung an den Beckenrand.

V10 Height adjustment frame, ABS cw, for gradually adaptation to the edge of the pool,.

V10 szkimmermagasító, krémfehér ABS-ből, a medence pereméhez történő igazításhoz.

Удлинитель высоты для скиммера V10, для поступенчатого подгона на краю бассейна, изготовлен из кремового ABC.

1

Skimmer V20 / VS30, ABS cw, Sauganschluss 63 mm, Überlauf 50 mm. Zum Einbau in **Beton-, Kunststoff-, oder Folienbecken**. Schwimmwehr im Hohlkammersystem mit Edelstahlfederklammern gehalten, integrierter, höhenverstellbarer Überlauf NW 50. Ausgestattet mit höhenverstellbarem Abschlussschaft zur Anpassung an die Beckentiefe sowie quadratischem Deckel. Großvolumiger Haar- und Faserfangkorb.

Diese Geräte sind mit vielen Zubehörteilen wie **Niveauventilen, Skimmerhalsverlängerungen, Flanschabdeckungen, Höhenverstellungen, Skimmerdeckeln aus V4A und Verlängerungen für schrägwandige Becken zu ergänzen**. Später kann an das Basismodell noch eine Flanscheinheit aufgeklebt werden. Die Kompaktbaumaße ermöglichen einen hohen Beckenwasserstand. Bitte beachten Sie die Tabelle auf Seite 1.10.

Skimmer V20 / VS30, ABS cw, suction connection 63 mm, overflow 50 mm. For mounting into **concrete pools prefabricated pools or liner pools**. Floating weir in hollow chamber with stainless steel spring mechanism, integrated overflow NW 50. Equipped with height-adjustable connection shaft for adaption to the pool depth and square cover. Large hair and leaf strainer.

The units can be completed with many spare parts such as **level control valves, skimmer throat extensions, flange covers, height adjustments, skimmer screens made of stainless steel and extensions for angled walls Later on a flange unit can be glued with the basic type**. Allows a water level high up the pool walls thanks to the compact design. Please see the table on page 1.10.

Szkimmer V20 / V30, ABS cw, 63 mm-es szívócsonkkal, túlfolyó 50 mm. Beépíthető beton, műanyag vagy fóliás medencékbe. Szkimmerajtó rozsdamentes zsanérrendszerrel, beépített magasságban állítható túlfolyóval NW 50. A medence mélysége szerinti magasságban állítható lezáróval és négyzetes fedéllel. Nagy űrtartalmú haj- és levélfogó.

Ezek a termékek számos kiegészítővel szerelhetők, mint pl.: **szintszabályozó szelep, nyakhosszabbító, karimaegység, magasító, szkimmerfedél V4A és hosszabbító, ferde falú medencékhez.** Még később is lehetséges karimaegység felragasztása az alapmodellre. A kompakt kialakítási értékek nagy vízmagasságot tesznek lehetővé. Kérem ügyeljen az 1.10 oldalon található táblázatra.

Скиммер V20 / VS 30, материал ABC, кремового цвета, всасывающее соединение 63 мм, перелив 50 мм. Для встраивания в **бетонном,плёночном или пластиковом бассейне**. Плавающая крышка с возвратными пружинными клемами из нержавеющей стали, встроена в перелив 50 мм с возможностью установки высоты. Оборудован для подсоединения и подгонки по высоте бассейна, снабжён квадратной крышкой. Объёмная корзина для улавливания нечистот и волос.

Эти продукты снабжаются опционально, большим количеством комплектующих: **вентили регуляторы уровня, удлинение горловины, рамка для покрытия фланцев, установка высоты, крышка скиммера из нержавеющей стали, а также удлинители для наклонных стен**. К встроенной базовой модели может приклеиваться комплект фланцев. Компактная форма позволяет держать более высокий уровень воды в бассейнах. Изучите таблицу на странице 1.10

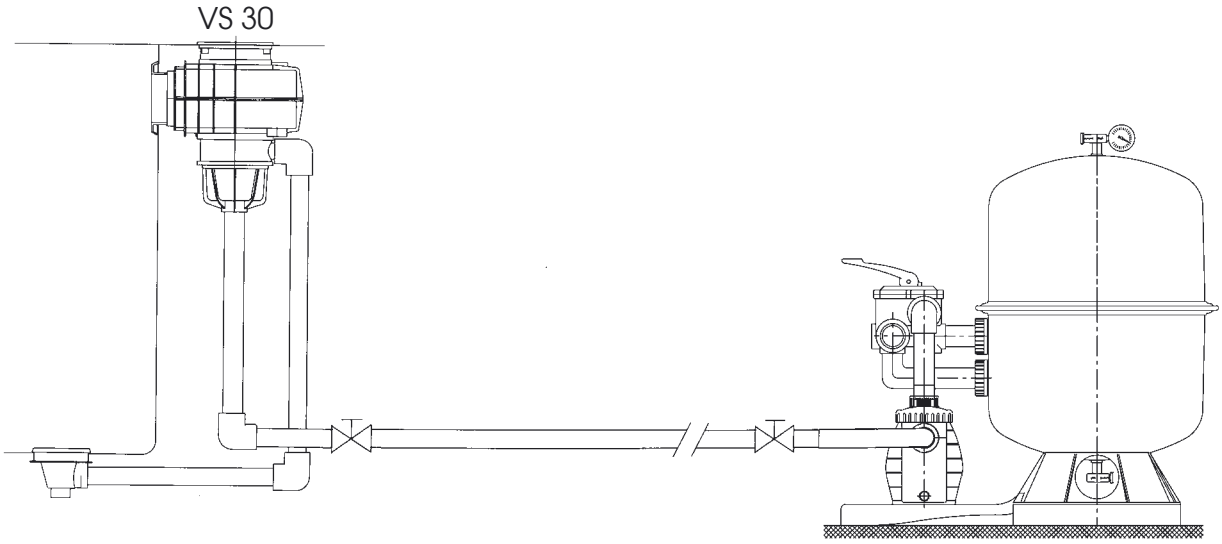

Das REVAC-System des Skimmers VS30 verbindet den Oberflächen- und Bodenablauf, wodurch nur eine Leitung zur Filteranlage benötigt wird.
Weiterhin kann durch das REVAC-Regulierungssystem (Art. Nr. E 103003) wahlweise der Ansaugbetrieb der Oberfläche, des Bodenablaufs und des Bodenabsaugers gesteuert werden.

The REVAC system of the VS30 skimmer connects the surface and floor drain, as a result of which only one pipe to the filter installation is required.
In addition, thanks to REVAC regulation systems (article no. E 103003), the suction operation of the surface, of the floor drain and of the floor suction device can be controlled as selection.

A VS30-as szkimmer REVAC-rendszere összeköti a felszíni és a padlóösszefolyót, így a szűrőtől csak egy vezeték kiépítése szükséges.
A REVAC-szabályozórendszerrel (cikkszám: E 103003) a szívóvezeték munkája tetszőlegesen vezérelhető a felszín, a padlóösszefolyó és a porszívó között.

Система РЕВАК в скиммере VS30 связывает поверхностный отвод с воды с донным стоком, для этого требуется отвод к фильтровальной установке. Кроме этого использование регулирующей системы РЕВАК
(Арт. № E 103003) позволяет выбирать между отводом с поверхности , из донного слива или через пылесос

1044

VS30 Skimmer / REVAC-System, ABS cw, wie Skimmer V20, jedoch zusätzlich mit dem REVAC-System ausgestattet.

VS30 Skimmer / REVAC System, ABS cw, as skimmer V20, additionally with the REVAC System.

VS30 szkimmer / REVAC-rendszer, krémfehér ABS, mint a V20, csak egy ún. REVAC-rendszerrel van ellátva.

Скиммер VS30 / система REVAC, кремовая ABS, аналогично скиммеру V20, однако снабжен системой REVAC.

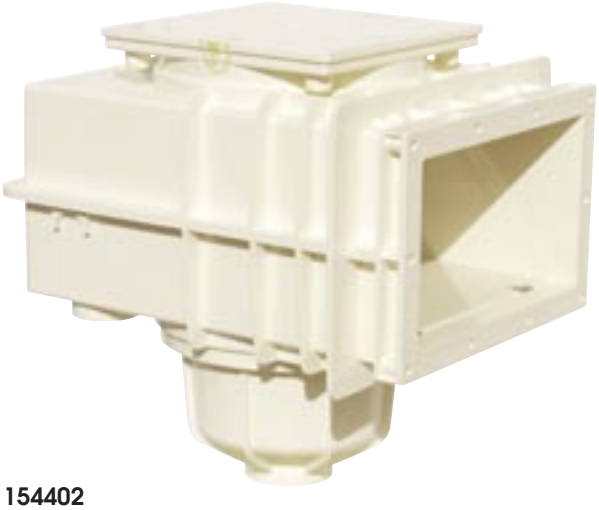

154402

VS30 Skimmer / REVAC - System ohne Flansch, ABS cw, 63mm Anschluss zum Anbau an die Schrägverlängerung (Art. Nr. 1531).

VS30 Skimmer / REVAC - System without flange, ABS cw, 63mm suction connection for attachment to angled extension (Item no. 1531).

VS30 szkimmer / REVAC- rendszer, karima nélkül, krémfehér ABS, 63 mm-es csonkkal ferdítőelem beépítésére (Cikksz. 1531).

Скиммер VS30, с системой REVAC, без фланца, кремовая ABS, патрубок 63 мм для установки на наклонной поверхности (Арт. № 1531).

1024

V20 Skimmer, ABS cw, 63mm Sauganschluss, für Betonbecken.

V20 Skimmer, ABS cw, 63mm suction connection, for concrete pools.

V20 szkimmer, krémfehér ABS, 63 mm-es szívócsonkkal, betonmedencékhez.

Скиммер V20, кремовая ABS, всасывающий патрубок 63 мм, для бетонных бассейнов.

152402

V20 Skimmer, ABS cw, **ohne Flansch**, 63 mm Anschluss zum Anbau an die Schrägverlängerung (Art. Nr. 1531).

V20 Skimmer, ABS cw, **without flange**, 63 mm suction con-nection for attachment to angled extension (Item no. 1531).

V20 szkimmer, krémfehér ABS, **karima nélkül**, 63 mm-es csonkkal ferdítőelem beépítésére (Cikksz. 1531).

Скиммер V20, кремовая ABS , **без фланца**, патрубок 63 мм для установки на наклонной поверхности (Арт. № 1531).

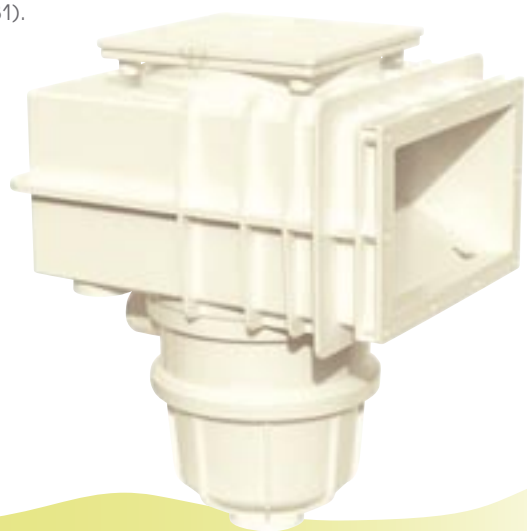

MTS PRODUKTE ... in the world's best pools

1

15241

V20 Skimmer, ABS cw, Flansch ABS cw, 63 mm Anschluss 2 EPDM Dichtungen weiss, 10 V2A Schrauben M6 x 22.

V20 Skimmer, ABS cw, flange ABS cw, 63 mm connection 2 EPDM seals white, 10 AiSi 304 stainless steel screws M6 x 22.

V20 szkimmer, krémfehér ABS, ABS karima, 63 mm-es csonkkal, 2 db fehér EPDM tömítéssel, 10 db M6 x 22-os rozsdamentes csavarral.

Скиммер V20, кремовая ABS, фланец из ABS, патрубок 63 мм, 2 белых уплотнения EPDM, 10 нержавеющих болтов M6 x 22.

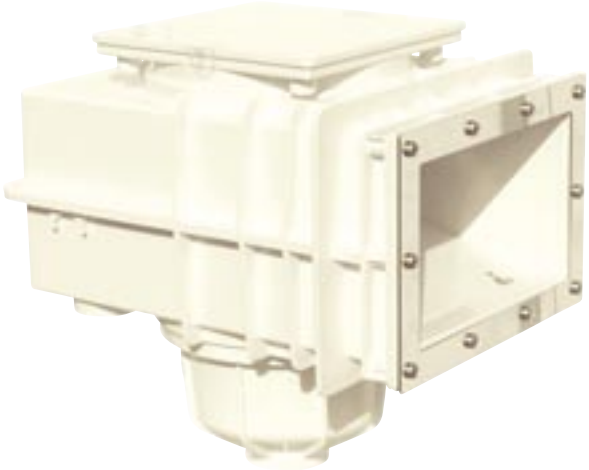

15441

VS30 Skimmer, ABS cw, **REVAC - System**, Flansch ABS cw 63 mm Anschluss, 2 EPDM Dichtungen weiss, 10 V4A Schrauben M6 x 22.

VS30 Skimmer, ABS cw, **REVAC - System**, flange ABS cw 63 mm connection, 2 EPDM seals white, 10 AiSi 304 stainless steel screws M6 x 22.

VS30 szkimmer, krémfehér ABS, **REVAC-rendszerrel**, ABS karima, 63 mm-es csonkkal 2 db fehér EPDM tömítéssel, 10 db M6 x 22-os rozsdamentes csavarral.

Скиммер VS30 из ABS **с системой REVAC**, фланец из ABS, патрубок 63 мм, 2 белых уплотнения EPDM, 10 нержавеющих болтов M6 x 22.

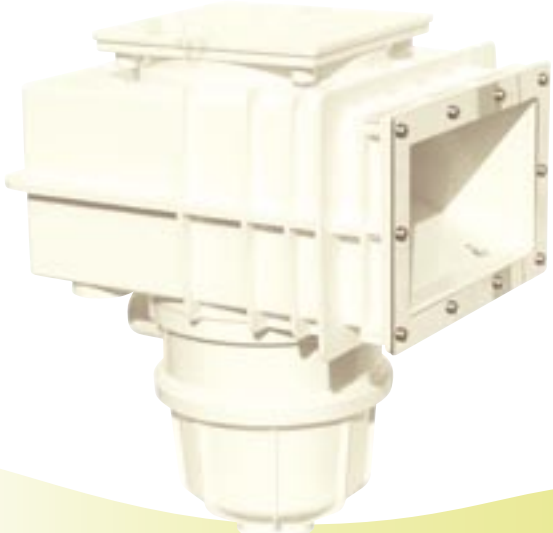

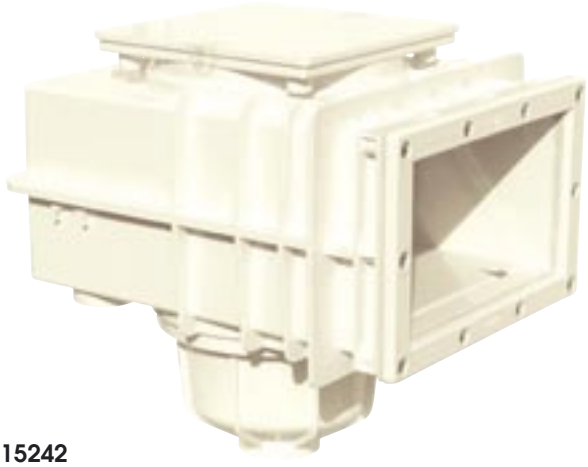

15242

V20 Skimmer, ABS cw, **Flansch Niro V2A**, 63 mm Anschluss 2 EPDM Dichtungen weiss, 10 V4A Schrauben M6 x 22.

V20 Skimmer, ABS cw, **flange AiSi 304 stainless steel** 63 mm connection, 2 EPDM seals white, 10 AiSi 316 stainless steel screws M6 x 22.

V20 szkimmer, krémfehér ABS, **Karimaegység V2A rozsdamentes karimával**, 63 mm-es csonkkal, 2 db fehér EPDM tömítéssel, 10 db M6 x 22-os rozsdamentes csavarral.

Скиммер V20, кремовая ABS, с фланцем из нержавеющей стали V2A, патрубок 63 мм, 2 белых уплотнения EPDM, 10 нержавеющих болтов M6 x 22.

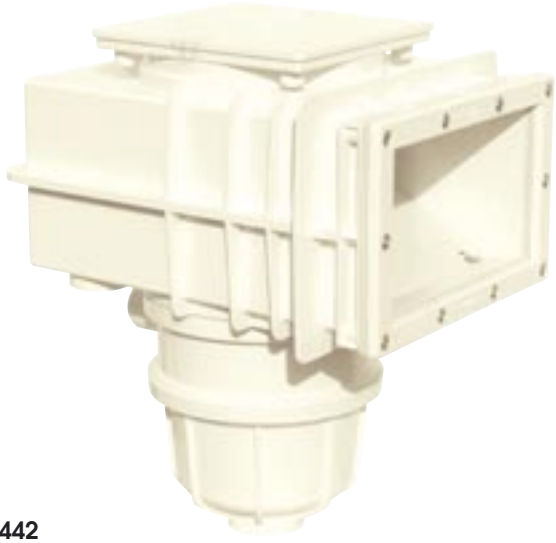

15442

VS30 Skimmer, ABS cw, **REVAC-System**, Flansch Niro V2A, 63 mm Anschluss, 2 EPDM Dichtungen weiss, 10 V4A Schrauben M6 x 22.

VS30 Skimmer, ABS cw, **REVAC-System**, flange AiSi 304 stainless steel, 63 mm connection, 2 EPDM seals white, 10 AiSi 316 stainless steel screws M6 x 22.

VS30 szkimmer, krémfehér ABS, Karimaegység V2A **REVAC-rendszerrel**, rozsdamentes karimával, 63 mm-es csonkkal, 2 db fehér EPDM tömítéssel, 10 db M6 x 22-os rozsdamentes csavarral.

Скиммер VS30, кремовая ABS, фланецевый блок из V2A **с системой REVAC**, нержавеющим фланцем, патрубок 63 мм, 2 белых уплотнения EPDM, 10 нержавеющих болтов M6 x 22.

Zubehör / Accessories/ Tartozékok / Принадлежности	1024	152402	15241	15242	1044	154402	15441	15442	Seite
1020 Blende, ABS cw / Screen, ABS cw Takaró, krémfehér ABS / Рамка, материала АБС	✓	-	✓	✓	✓	-	✓	✓	1.11
10201 Blende, V4A / Screen, AiSi 316 stainless steel Takaró, V4A / Рамка, нержавеющая сталь	✓	-	✓	✓	✓	-	✓	✓	1.11
1021 Vakuumscheibe / Vacuum disk vákuumtárcsa / Вакуумный диск	✓	✓	✓	✓	-	-	-	-	1.15
103003 REVAC Reguliersystem / REVAC control system REVAC szabályozórendszer /REVAC Система регулирования	-	-	-	-	✓	✓	✓	✓	1.15
11200 Halsverlängerung, ABS cw Throat extension, ABS cw / Nyak hosszabbító, krémfehér ABS Удлинитель горловины, материал кремовый АБС	✓	✓	✓	✓	✓	✓	✓	✓	1.11
11201 Halsverlängerung verklebt, ABS cw Throat extension glued, ABS cw Nyak hosszabbító beragasztva, krémfehér ABS Удлинитель горловины/вклеивается, материал кремовый АБС	✓	-	-	-	✓	-	-	-	1.11
E 1024003 Höhenverstellung, ABS cw Height adjustment frame, ABS cw Szkimmermagasító, krémfehér ABS-böl Удлинитель высоты, материал кремовый АБС	✓	✓	✓	✓	✓	✓	✓	✓	1.12
152001 Flanscheinheit, ABS cw Flange unit, ABS cw / Karimaegység, krémfehér ABS Комплект фланцев к скиммеру, материал кремовый АБС	✓	-	-	-	✓	-	-	-	1.12
152002 Flanscheinheit, V2A Flange unit, AiSi 304 stainless steel / Karimaegység, V2A Комплект фланцев к скиммеру, нержавеющая сталь	✓	-	-	-	✓	-	-	-	1.12
1522 Beckenwanddurchführung, ABS cw Pool wall inlet, ABS cw / Falátvezetés, krémfehér ABS Закладная часть, материал кремовый АБС	✓	-	-	-	✓	-	-	-	1.13
1522 Beckenwanddurchführung, V4A Pool wall inlet,AiSi 316 stainless steel / Falátvezetés,V4A Закладная часть, материал нержавеющая сталь	-	✓	-	-	-	✓	-	-	1.13
1531 Schrägverlängerung 10°, ABS cw Angled extension 10°, ABS cw Ferdítőelem, krémfehér ABS Наклонный удлинитель 10°, материал кремовый АБС	-	✓	-	-	-	✓	-	-	1.14
E 1030043 Deckel V2A / Cover AiSi 304 stainless steel Fedél, V2A / Крышка, нержавеющая сталь	✓	✓	✓	✓	✓	✓	✓	✓	1.15
E 103005 Korb PP / Basket PP PP Kosár / Корзина скиммеров	✓	✓	✓	✓	✓	✓	✓	✓	1.15
2021 Mini Niveau Ventil / Mini level control valve Mini nívó szelep / Вентиль регулятор уровня	✓	✓	✓	✓	✓	✓	✓	✓	2.2
2051 MECTRON-Ventil einfach schließend MECTRON valve one-way operating MECTRON szelep egyszerűen záródó Вентиль с одиноходовым запиранием MECTRON	✓	✓	✓	✓	✓	✓	✓	✓	2.2
2052 MECTRON-Ventil zweifach schließend MECTRON valve two-way operating MECTRON szelep kétlépcsősen záródó Вентиль с двухходовым запиранием MECTRON	✓	✓	✓	✓	✓	✓	✓	✓	2.3
2071 ELEKTRON Niveau-Ventil / ELEKTRON level control valve ELEKTRON nívó szelep / Регулятор уровня ELEKTRON	✓	✓	✓	✓	✓	✓	✓	✓	2.2

MTS PRODUKTE ... in the world's best pools

1

10201

V20 / VS30 Skimmerblende, Niro V4A. Zum Abdecken von Schrauben und für einen sauberen Abschluss. Hochwertige, massive Ausführung, hergestellt im Crowning-Gußverfahren, handpoliert.

V20 / VS30 Skimmer screen, AiSi 316 stainless steel, conceals screws and provides a neat cover. High quality, massive model, manufactured in Crowning cast iron process, handpolished.

V20 / VS30 Szkimmertakaró, rozsdamentes acél, minden beépített szkimmerhez. Csavarok lefedéséhez és a tiszta takaráshoz.

Рамка для скиммеров V20/VS30 из легированной стали НиреV4A /AISI 316. Для скрытия шурупов и чистого подсоединения. Высококачественное массивное изготовление по технологии литья , отполирована вручную.

1020

V20 / VS30 Skimmerblende, ABS cw, zum Abdecken von Schrauben und für einen sauberen Abschluss.

V20 / VS30 Skimmer screen, ABS cw for to build in skimmers. Conceals screws and provides a neat cover.

V20 / VS30 Szkimmertakaró, krémfehér ABS, minden beépített szkimmerhez. Csavarok lefedéséhez és a tiszta takaráshoz.

V20 / VS30 Крышка скиммера, кремовая ABS, для всех типов монтируемых скиммеров. Под крышкой можно спрятать винты и обеспечить сплошное прикрытие.

11200

V20 / VS30 Skimmerhalsverlängerung, ABS cw, für je 50 mm Verlängerung.

V20 / VS30 Skimmer throat extension, ABS cw, for each 50 mm extension.

V20 / VS30 Szkimmernyak hosszabbító, krémfehér ABS, darabonként 50 mm-es hosszabbításhoz.

V20 / VS30 Удлинитель горловины скиммера, кремовая ABS, для удлинения на 50 мм.

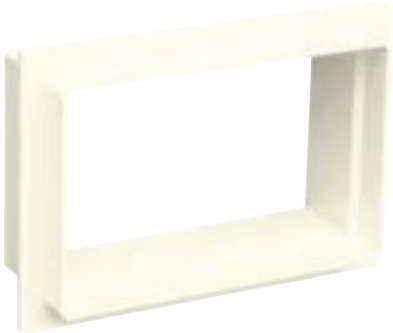

11201

V20 / VS30 Skimmerhalsverlängerung, ABS cw, für je 50 mm Verlängerung, werkseitig am Skimmer verklebt.

V20 / VS30 Skimmer throat extension, ABS cw, for each 50 mm extension, glued to the skimmer in-plant.

V20 / VS30 Szkimmernyak hosszabbító, krémfehér ABS, darabonként 50 mm-es hosszabbításhoz, szkimmerbe ragasztva.

Удлинитель горловины скиммера, кремовая ABS, для удлинения на 50 мм, вклеивается в скиммер.

E 1024003

V20 / VS30 Höhenverstellung, ABS cw, zur stufenweisen (max. 48mm) Anpassung an den Beckenrand.

V20 / VS30 Height adjustment frame, ABS cw, for gradually adaptation to the edge of the pool.

V20 / VS30 Magassági toldalék, krémfehér ABS-ből, a medence peremére történő igazításhoz.

V20/VS30 поступенчатая установка высоты для крепления на крае бассейна, материал ABC кремового цвета.

152001 / 152002

V 20 / VS 30 Flanscheinheit, 152001 ABS cw, 152002 Niro V2A, zur Umrüstung eines 1024/1044 Betonskimmers zur Folienmontage. Komplette Einheit bestehend aus Flanschrahmen mit eingesetzten Gewindebuchsen Messing, 2 EPDM Dichtungen weiss, Flansch und 10 V4A Schrauben. Einfach zum Aufkleben.

V 20 / VS 30 Flange unit, 15001 ABS cw, 152002 AiSi 304 stainless steel, for to change over a 1024/1044 concrete skimmer for liner mouting. Complete unit consists of flange frame with threaded bushes made of brass, 2 EPDM seals white, flange and 10 AiSi 316 stainless steel screws. Simple to glue on.

V20 / VS30 karimaegység, 152001 krémfehér ABS, 152002 V4A, 1024/1044 cikk-számú betonmedencéhez, utólagos fóliázás esetén. Komp-lett egység, ami rézbetétes menetekkel ellátott keretből kettő db fehér EPDM tömítéssel ABS-ből készült peremmel és 10 V4A csavarokból áll. Beépítése egyszerű.

Комплект фланцев для V 20 / VS 30, 152001 изготовлен из кремового ABS, 152002 , для переделки скиммеров бетонного бассейна, арт. 1024/1044 под плёночный. комплект состоит из рамки, фланцы со сверлениями усиленными металлом, 2 прокладки из материала ЕПДМ белые, фланец из ABS, 10 шурупов из легированной стали V4A. Просто приклеивается.

152001

152002

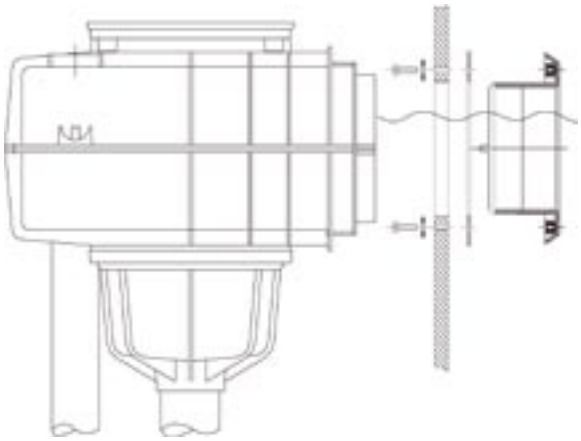

1522

V20 / VS30 Skimmerbeckenwanddurchführung, ABS cw, zur Verschraubung an vorgefertigte Becken. Deckt den Ausschnitt und die Schnittfläche ab. Mit Dichtung EPDM weiss, 18 Schrauben Niro V4A, 18 Unterlegscheiben Niro V4A.
Der Skimmer V20 (Art. 1024) oder Skimmer VS30 (Art. 1044) wird nach der Montage angeklebt.

V20 / VS30 Skimmer pool wall inlet, ABS cw, for screwing on to prefabricated pools. Covers the cut-out and the cut surfaces. With seal EPDM white, 18 screws AiSi 316 stainless steel, 18 washers AiSi 316 stainless steel.
Skimmer V20 (Item No. 1024) or Skimmer VS30 (Item No. 1044) is glued on after assembly.

V20 / VS30 Szkimmerfalátvezető, krémfehér ABS, a kész medencék falára történő rögzítéshez. Eltakarja a vágott felületek egyenetlenségeit. Az egység tömítést, 18 db rozsdamentes csavart és 18 db rozsdamentes alátétet tartalmaz.
A falátvezető alkalmas V20 (csz. 1024), vagy VS30 (csz. 1044) szkimmerek utólagos beépítésére.

Закладная часть для скиммеров V20 / VS30, кремовая ABS, монтируется в стену готовых бассейнов. Прикрывает вырезы и неровности. В комплект входит уплотнение, 18 нержавеющих винтов и 18 нержавеющих шайб.
Рамка отверстия приклеивается к скиммерам V20 (арт. 1024) или VS30 (арт. 1044) после сборки.

MTS PRODUKTE ... in the world's best pools

1

(in Vorbereitung)

1523

V20 / VS30 Skimmerbeckenwanddurchführung, Edelstahl V4A, zur Verschraubung an vorgefertigte Becken. Deckt den Ausschnitt und die Schnittfläche ab. Mit Dichtung EPDM weiss, 18 Schrauben Niro V4A, 18 Unterlegscheiben Niro V4A.
Die Durchführung kann an die Skimmer V20 (Art.-Nr. 152402 oder Skimmer VS30 (Art.-Nr. 154402) angeschraubt werden.

V20 / VS30 Skimmer pool wall inlet, AiSi 316 stainless steel, for screwing on to prefabricated pools. Covers the cut-out and the cut surfaces. With seal EPDM white, 18 screws AiSi 316 stainless steel, 18 washers AiSi 316 stainless steel.
Pool wall inlet can be stilted on Skimmer V20 (Item No. 1024) or Skimmer VS30 (Item No. 1044).

V20 / VS30 Szkimmerfalátvezető, rozsdamentes acél, a kész medencék falára történő rögzítéshez. Eltakarja a vágott felületek egyenetlenségeit. Az egység tömítést, 18 db rozsdamentes csavart és 18 db rozsdamentes alátétet tartalmaz.
Az átvezetés a V20- as szkimmerre csavarozható (cikksz. 152402 vagy a VS 30 szkimmer (cikksz. 154402).

Стенной проход для скиммеров V20 / VS30, легированной стали НиреV4A /AISI 316, монтируется в стену готовых бассейнов. Прикрывает вырезы и неровности. В комплект входит уплотнение, 18 нержавеющих винтов и 18 нержавеющих шайб.
Стенной проход прикручивается к скиммеру V20 (арт.152402) или скиммеру VS30 (арт.154402)

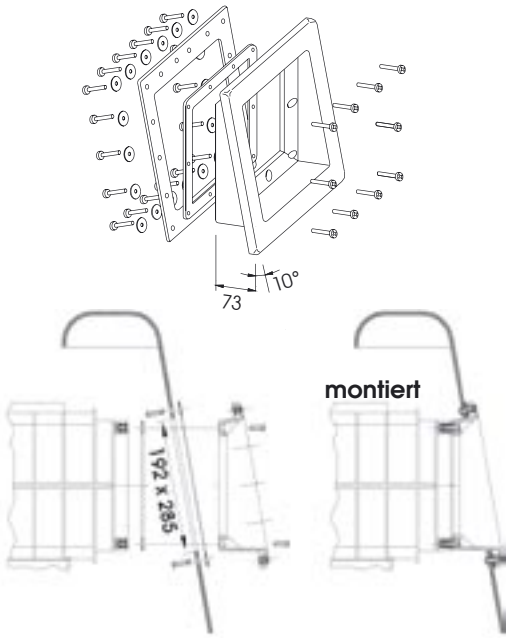

1531

V20 / VS30 Skimmerschrägverlängerung, ABS cw, ca. 10° für Schrägwandbecken, Stahl/GFK für Skimmer V20 (Art.152402) oder Skimmer VS30 (Art.154402) mit 2 Dichtungen EPDM weiß, 28 Schrauben, Niro V4A, 18 Unterlegscheiben, Niro V4A.

V20 / VS30 Skimmer angled extension, ABS cw, approx. 10° for pools with angled walls, steel/GRP for Skimmer V20 (Item No.152402) or Skimmer VS30 (Item No.154402) with 2 seals EPDM white, 28 screws, AiSi 316 stainless steel, 18 plain washers, AiSi 316 stainless steel.

V20 / VS30 Szkimmernyak ferdítő, krémfehér, ABS, kb 10 fokos ferdeséggel rendelkező medencékhez. Alkalmas V20 (csz. 152402) vagy VS30 (csz. 154402) szkimmerekhez. Az egység 2 db tömítést 28 db rozsdamentes csavart és 18 db rozsdamentes alátétet tartalmaz.

Наклонный удлинитель для горловины скиммера, кремовая ABS, для бассейнов с наклоном примерно 10°. Пригодный для скиммеров V20 (арт. 152402) или VS30 (арт. 154402). В комплект входит 2 уплотнения, 28 нержавеющих винтов и 18 нержавеющих шайб.

1021

V20 / VS30 Vakuumscheibe, K-Resin transparent, zum Anschluss eines Bodenabsaugerschlauches 32 mm/ 38 mm/50 mm Profildichtung EPDM weiss.

V20 / VS30 Vacuum disk, transparent K-Resin, for connection of floor suction hose 32 mm/38 mm/50 mm gasket EPDM white.

V20 / VS30 vákuumtárcsa, áttetsző műanyag tárcsa 32 mm/38 mm/50 mm-s porszívócsövek csatlakoztatásához. Fehér EPDM tömítéssel minden szkimmertípushoz.

V20 / VS30 Вакуумный диск из прозрачной пластмассы для присоединения шлангов пылесоса 32 мм/38 мм /50 мм с белой прокладкой EPDM.

103003

VS30 REVAC-Reguliersystem, K-Resin transparent, zur Wassermengenregulierung für Boden / Oberfläche, zum Anschluss eines Bodenabsaugerschlauches 32 mm/38 mm /50 mm. Nur für Skimmer 1044 und 15441/15442/154402.

VS30 REVAC control system, transparent K-Resin, for control of water flow for floor / surface, for connection of a floorsuction hose 32 mm/38 mm/50 mm. Only for skimmers 1044 and 15441/15442/154402.

VS30 REVAC-szabályzórendszer áttetsző műanyagból, padló/ felszíni vízmennyiség szabályozásához, illetve 32 mm/38 mm/50 mm/ porszívócsövek csatlakoztatásához. Kizárólag 1044 és 15441/15442/154402 cikkszámú szkimmerekhez.

Система регулирования VS30 REVAC из прозрачной пластмассы, для регулирования потока воды со дна/поверхности, а также для соединения шлангов пылесоса 32 мм/38 мм/50 мм. Только для скиммеров арт. 1044 и 15441/15442/154402.

E 103005

V10 / V20 / VS30 Skimmerkorb, PP, mit stabilem Handgriff. Die ausgeformten Rippen gewährleisten selbst bei starker Verschmutzung durch Laub einen kontinuierlichen, verwirbelungsfreien Durchfluss.

V10 / V20 / VS30 Skimmer basket, PP, with stable handle. The drawn ribs ensure continuous, whirl-free flow rate even with heavy contamination through leaves.

PP szkimmerkosár V10 / V20 / VS30 típusú szkimmerekhez, stabil fogantyúval. A kialakitott bordázat még igen sok levél okozta szennyeződés esetén is folyamatos átfolyást biztosít, anélkül, hogy a víz felkavarodna.

Корзина скиммеров V10/ V20 /VS30, материал полипропилен, снабжённый стабильной ручкой. Форма рёбер корзины даёт возможность даже при сильных загрязнениях, например листвой, поддерживать свободный от журчания поток воды.

E 1030041

V10/ V20/ VS30 **Deckel, ABS cw**
V10/ V20/ VS30 **Cover, ABS cw**
V10/ V20/ VS30 **Fedél, krémfehér ABS**
V10/ V20/ VS30 **крышка скиммера, материал ABS**

E 1030042

V10/ V20/ VS30 **Deckel, V4A**
V10/ V20/ VS30 **Cover, AiSi 316,** stainless steel
V10/ V20/ VS30 **Fedél, V4A**
V10/ V20/ VS30 **крышка скиммера,** легированной стали Ниро

E 1030043

V10/ V20/ VS30 **Deckel, V2A**
V10/ V20/ VS30 **Cover, AiSi 304,** stainless steel
V10/ V20/ VS30 **Fedél, V2A**
V10/ V20/ VS30 крышка **скиммера,** нержавеющая сталь

So war es: Sie hatten einen **PVC** Kleber der **PVC** Verbindungen klebte - Sie hatten einen ABS Kleber der ABS Verbindungen klebte. **SYNGEL / SYNPLAST** verklebt **PVC - PVC / ABS - ABS / ABS - PVC** sicher und ohne Versprödung mit einer hohen Festigkeit. **SYNGEL** tropft nicht und kann auch Klebespalten überbrücken. **SYNPLAST** dagegen ist thixotrop und eignet sich für normale Klebeverbindungen. Vor dem Verkleben reinigen Sie die Klebestellen mit **SYNFLUID**.

Once it was like this: you had a **PVC** glue which joined **PVC** - you had an ABS glue which joined ABS. **SYNGEL / SYNPLAST** glues **PVC - PVC / ABS - ABS / ABS - PVC** securely and has a high strength without becoming brittle. **SYNGEL** does not drop and can get over the glueline. **SYNPLAST** is thixotropic and is suitable for normally bonded joint. Before bonding please clean the adherend surface with **SYNFLUID**.

Eddig így volt: volt egy ragasztója, amivel **PVC**-t ragasztott és volt egy másik ragasztója amivel **ABS**-t ragasztott. **SYNGEL / SYNPLAST PVC**-t **PVC**-vel, **ABS**-t **ABS**-sel, **ABS**-t **PVC**-vel biztonságosan, nagy szilárdságban merevség nélkül ragaszt. A SYNGEL nem csöpög és a ragasztási hézagokat is kitölti. Ezzel szemben a **SYNPLAST** tixotróp és a legfinomabb ragasztási kapcsolódásoknál használható. A ragasztás előtt tisztítsa meg a ragasztandó felületet **SYNFLUID-dal**.

Раньше было так: один вид клея для склеивания **ПВХ**, а другой - для склеивания **ABS**. С помощью **SYNGEL / SYNPLAST** можно надежно и прочно склеивать **ПВХ - с ПВХ, ABS - с ABS, ABS - с ПВХ**, при этом место склеивания не будет хрупким. Сингель клей , который не капает, легко обтекает все неровности. Клей Синопласт способен связывать даже мельчайшие части. Перед склеиванием используйте очиститель поверхности Синфлюид

SYNGEL

Gel-Kleber,	Gel-Glue,	Ragasztó gél, Гелиевый клей	Verpackungseinheit/ Packaging unit Csomagolási egység / Упаковка
0426300125	125ml	Tube, Tube, Tubus, Тюбик	30

SYNPLAST

Kleber,	Glue,	Ragasztó, Клей	
0426100125	125ml	Tube, Tube, Tubus, Тюбик	30
0426110250	250ml	Dose mit Pinsel, Tin with brush, Doboz ecsettel, банка с кисточкой	36
0426110500	500ml	Dose mit Pinsel, Tin with brush, Doboz ecsettel, банка с кисточкой	24
0426111000	1000ml	Dose mit Pinsel, Tin with brush, Doboz ecsettel, банка с кисточкой	12

SYNFLUID

Reiniger,	Cleaner,	Tisztító, Очиститель	
0426000250	250ml	Flasche, bottle, palack, бутылка	48
0426000500	500ml	Flasche, bottle, palack, бутылка	24
0426001000	1000ml	Flasche, bottle, palack, бутылка	12

Niveau-Ventile und Mehrwege-Ventile

Water level valves, multiport valves

Szintszabályzó és többutas szelepek

Регуляторы уровня воды и многоходовые вентили

2

MTS PRODUKTE ... in the world's best pools

2

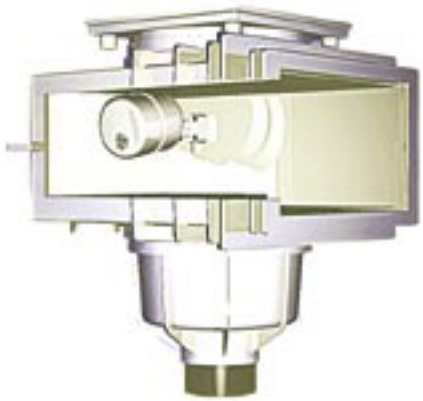

Niveauventile zum Ausgleich des Wasserstandes im Schwimmbecken oder in Behältern, zur kontinuierlichen Nachspeisung von Verlusten durch Rückspülen oder Verdunsten, verhindern den Trockenlauf einer Pumpe. Alle Ventile sind aus hochwertigem, korrosionsfestem ABS cw. Einbaubar in alle V20 / VS30 Skimmer.

Level control valves, for equalising water level in swimming pools or reservoirs, for continuous replenishment of losses due to back washing or evaporation,avoids pumps running dry. All valves are manufactured from corrosion resistant ABS cw. Can be built into all V20 / VS30 Skimmers.

Nívószelep, amely alkalmas az úszómedencék illetve víztartályok vízszintjének kiegyenlítésére, a visszamosatás és elpárolgás során történt vízveszteség folyamatos utántöltésére. A szeleppel megakadályozhatjuk, hogy a szivattyú szárazon működjön. Minden szelep jó minőségű, korrózióálló, krémfehér ABS-ből készül. Beépíthető minden V20 és VS30-as szkimmerbe.

Регуляторы уровня предназначены для контроля уровня воды в бассейнах и резервуарах и дозаправки водой при потерях в результате обратной промывки или испарения, предотвращения сухого хода насоса. Все типы регуляторов отличного качества, стойкие против коррозии, изготовлены из кремовой ABS. Устанавливаются в скиммере V20 или VS30.

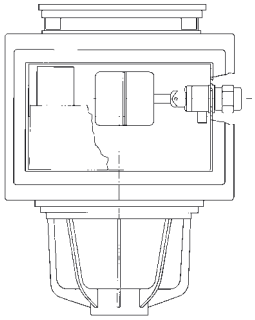

2021

Mini Niveau Ventil, ABS cw, Anschluss Ø 20 mm, mechanischer Wasserstandsregler zum Einsatz in Skimmer V20 und Skimmer VS30 oder in einen Behälter, Niveau einstellbar.

Mini Level Control Valve, ABS cw, connection Ø 20 mm, mechanical water level control, for installation in Skimmer V20 and Skimmer VS30 or in a reservoir, Level adjustable.

Mini nívó szelep, krémfehér ABS, csatlakozó Ø 20 mm, mechanikus vízszintszabályozó. Beépíthető V20, VS30-as szkimmerbe ill. tartályokba.

Регулятор уровня, кремовая ABS, Ø 20 мм, механический регулятор уровня. Устанавливается в скиммерах V20 и VS30 и резервуарах. Уровень воды устанавливается.

20211

Mini Niveau Ventil, ABS cw, Anschluss Ø 20 mm, mechanischer Wasserstandsregler in Skimmer V20 oder Skimmer VS30, werkseitig montiert.

Mini Level Control Valve, ABS cw, connection Ø 20 mm, mechanical water level control, for installation in Skimmer V20 and Skimmer VS30, fitted in-plant.

Mini nívó szelep, krémfehér ABS, csatlakozó Ø 20 mm, mechanikus vízszintszabályzó. V20 VS30-as szkimmerbe építve.

Регулятор уровня, кремовая ABS, Ø 20 мм, механический регулятор уровня. Устанавливается на заводе в скиммерах V20 и VS30.

2071

ELEKTRON Niveau-Ventil, Ø 50 mm, 230 V/24 V Steuerung, induktive Schaltung durch Wasserniveau, Schaltgerät / Sensor / Magnetventil 24 V.

ELEKTRON Level control valve, Ø 50 mm, 230 V/24 V control unit, inductive control by water level, switch unit / sensor / solenoid valve 24 V.

ELEKTRON nívószelep, Ø 50 mm, 230 V/24 V vezérléssel, induktív kapcsolóval vezérelt vízszint, kapcsolódoboz / érzékelővel / mágnesszelep 24 V.

Регулятор уровня ELEKTRON, Ø 50 мм, управление 220/24 В, индуктивное переключение в зависимости от уровня воды, блок переключений, датчик /магнитный вентиль 24 В.

20711

ELEKTRON Niveau-Ventil, Ø 50 mm, 230 V/24 V Steuerung, induktive Schaltung durch Wasserniveau, Schaltgerät / Sensor / Magnetventil 24 V, in Skimmer eingebaut.

ELEKTRON Level Control Valve Ø 50 mm, 230V / 24V control unit, inductive control by water level, switch unit / sensor / solenoid valve 24 V, built into skimmer.

ELEKTRON nívószelep, Ø 50 mm, 230 V/24 V vezérléssel, induktív kapcsolóval vezérelt vízszint, kapcsolódoboz / érzékelővel / mágnesszelep 24 V, a szkimmerbe építve.

Регулятор уровня ELEKTRON, Ø 50 мм, управление 220/24 В, индуктивное переключение в зависимости от уровня воды, блок переключений, датчик /магнитный вентиль 24 В, монтируется в скиммер

MECTRON-Ventile sind servogesteuert und werden in zweifacher Ausfertigung gefertigt, **einfach** und **zweifach** schließend. Bei der zweifach schließenden Version wird bei einem erhöhtem Wasserverlust im Becken das Ventil automatisch geschlossen.

MECTRON valves are servo-controlled and produced in duplicate drawing ups, **one way** and **two way** closing. If there is a higher loss of water in the pool the two way operating version would close automatically.

A **MECTRON** szelep szervóvezérelt és kétféle változatban készül, egyszeres és kettős zárással. A kettős zárású változat a medencén beállított jelnél automatikusan lezár, kikapcsol.

Вентили **MECTRON** имеют сервопривод и изготовляются в двух вариантах: с **одноходовым** или **двухходовым** запиранием. У модели с двухходовым запиранием при потере воды в бассейне вентиль автоматически закрывается.

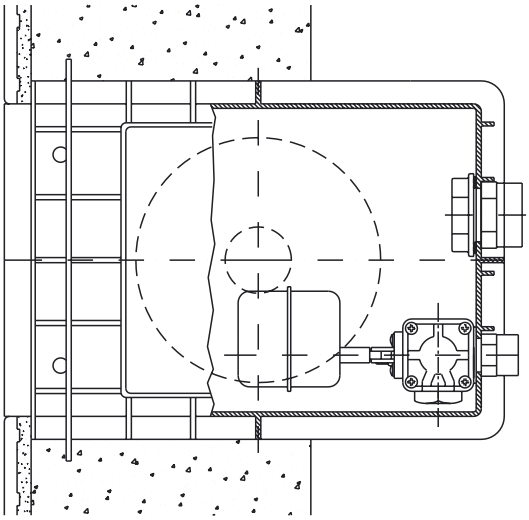

2

2051

MECTRON-Ventil, einfach schließend, ABS cw, Anschluss Ø 25 mm, mechanisches, servogesteuertes Niveauventil zum Einsatz in Skimmer V20 oder Skimmer VS30.

MECTRON Valve, one-way operating, ABS cw, connection Ø 25 mm, mechanical, servo-controlled level control valve in Skimmer V20 or Skimmer VS30.

MECTRON szelep egyszerűen záródó, krémfehér ABS, csatlakozó Ø 25 mm, mechanikus, szervóvezérelt szintszelep, V20-as illetve VS30-as szkimmerbe építhető.

Вентиль с одноходовым запиранием MECTRON, кремовая ABS, Ø 25 мм, механический вентиль регулирования уровня с сервоприводом для установки в скиммерах V20 и VS30.

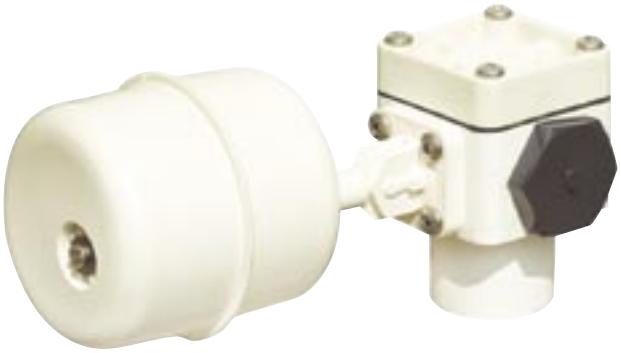

20511

MECTRON-Ventil, einfach schließend, ABS cw, Anschluss Ø 25 mm, mechanisches, servogesteuertes Niveauventil zum Einsatz **in Skimmer V20 oder Skimmer VS30 werkseitig montiert**.

MECTRON Valve, one-way operating, ABS cw, connection Ø 25 mm, mechanical, servo-controlled level control valve **in Skimmer V20 or Skimmer VS30, fitted in-plant**.

MECTRON szelep egyszerűen záródó, krémfehér ABS, csatlakozó Ø 25 mm, mechanikus, szervóvezérelt nívószelep, **V20-szkimmerbe szerelhető VS30-as szkimmerbe beépítve.**

Вентиль с одноходовым запиранием MECTRON, кремовая ABS, Ø 25 мм, механический вентиль регулирования уровня с сервоприводом **установлен в скиммерах V20 и VS30. Встраивается в скиммер на заводе.**

2052

MECTRON-Ventil, zweifach schließend, ABS cw, Anschluss Ø 25 mm, mechanisches, servogesteuertes Niveauventil zum Einsatz in Skimmer V20 oder Skimmer VS30.

MECTRON Valve, two-way operating, ABS cw, connection Ø 25 mm, mechanical, servo-controlled level control valve for Skimmer V20 or Skimmer VS30.

MECTRON szelep kétlépcsősen záródó, krémfehér ABS, csatlakozó Ø 25 mm, mechanikus, szervóvezérelt nívószelep, V20-as illetve VS30-as szkimmerbe építhető.

Вентиль с двухходовым запиранием MECTRON, кремовая ABS, Ø 25 мм, механический вентиль регулирования уровня с сервоприводом для установки в скиммерах V20 и VS30.

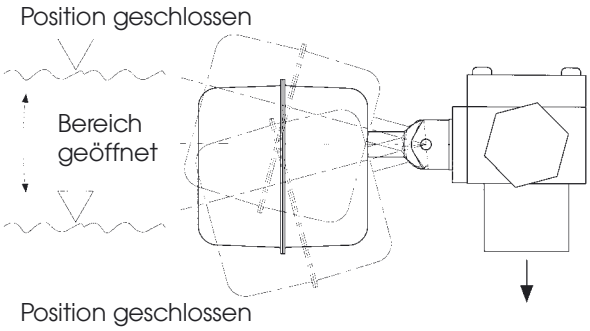

20521

MECTRON-Ventil, zweifach schließend, ABS cw, Anschluss Ø 25 mm, mechanisches, servogesteuertes Niveauventil zum Einsatz **in Skimmer V20 oder Skimmer VS30, werkseitig montiert.**

MECTRON Valve, two-way operating, ABS cw, connection Ø 25 mm, mechanical, servo-controlled level control valve **in Skimmer V20 or Skimmer VS30, fitted in-plant**.

MECTRON szelep kétlépcsősen záródó, krémfehér ABS, csatlakozó Ø 25 mm, mechanikus, szervóvezérelt nívószelep, V20-as illetve VS30-as szkimmerbe építve.

Вентиль с двухходовым запиранием MECTRON, кремовая ABS, д 25 мм, механический вентиль регулирования уровня с сервоприводом **установлен в скиммерах V20 и VS30. Встраивается в скиммер на заводе.**

Mehrwegeventile 6 Positionen

Mehrwegeventile Seitenmontage
Multiport valves side mounting
Oldalra szerelhető
Многоходовый вентиль монтаж сбоку

Mehrwegeventile für Schwimmbadwasserfilter, die mit einer Handstellung die Positionen "FILTERN", "NACHSPÜLEN", "ZIRKULIEREN", "RÜCKSPÜLEN", "KANAL GESCHLOSSEN" und "ENTLEEREN" zulassen. MTS liefert diese Ventile mit Gewindeanschlüssen oder Klebemuffen zur seitlichen oder oberen Montage in ABS cw. Alle wasserberührenden Materialien sind korrosionsfest.

Multi-way valves for swimming pool filter, which allows hand switching between "FILTER", "RINSE", RECIRCULATE", "BACKWASH," "CUT OFF SUPPLY" and "WASTE" settings. MTS supplies these valves in ABS cw with threaded connections or glued sleeve couplings for lateral or top fitting. All materials in contact with water are corrosion resistant.

A többutas szelepek a szűrők kézi vezérlésére alkalmasak, melyek kézi kapcsolással különböző funkciókra állíthatók be: "SZŰRÉS", "ÖBLÍTÉS", "KERINGTETÉS", "VISSZAMOSATÁS", "LEZÁRÁS" és "LESZŰRÉS". Az MTS cég a szelepeket menetes illetve ragasztható, oldalra- illetve felülre szerelhető krémfehér ABS kivitelben hozza forgalomba. Minden vízzel érintkező anyag korrózióálló.

Многоходовый вентиль для ручного переключения работы фильтра в позициях: фильтрация, промывка, закрытие канала, циркуляция, обратная промывка и слив. Фирма MTS реализует вентили из кремовой ABS с резьбовым или клеевым соединением для монтажа сбоку или сверху. Все соприкасающиеся с водой части стойкие против коррозии.

Typ 1

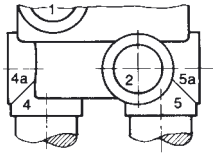

4/5 offen, 4a/5a geschlossen
4/5 open, 4a/5a closed
4/5 nyitott 4a/5a zárt
4/5 открыт 4a/5a закрыт

Typ 3

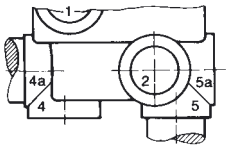

4a/5 offen, 4/5a geschlossen
4a/5 open, 4/5a closed
4a/5 nyitott, 4/5a zárt
4a/5 открыт 4/5a закрыт

Typ 3a

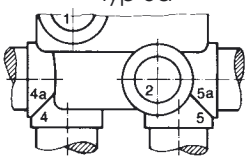

alle Anschlüsse offen
all connections open
minden kimenet nyitott
все выходы открыты

Klebeanschluss / Glued connection
Ragasztható kimenetek / Выходы соединения на клею

	Typ 1	Typ 3	Typ 3a
50 mm		**212330**	**212300**
63 mm	**212410**	**212430**	**212400**
90 mm		**212530**	**212500**

Gewindeanschluss / Threaded connection
Menetes kimenetek / Резьбовые выходы

	Typ 3	Typ 3a
1½"	**212331**	**212301**
2"	**212431**	**212401**
3"	**212531**	

0287110050

Bundbuchse, ABS cw 50mm, 110 mm lang.
Connecting sleeve ABS cw, 50mm, 110 mm length.
Kötőperem, krémfehér ABS c, 50 mm, 110 mm hosszú.
Соединение, материал ABC, кремового цвета 50 мм, длиной 110 мм.

0286500009

Überwurfmutter, ABS cw, 2½".
Union nut, ABS white, 2½".
Csavaranya, krémfehér ABS, 2 ½".
Накидная муфта, кремовая ABS, 2½".

0214650050

Rohrbogen, ABS cw, 50mm, 220 x 110 mm lang.
Tube, ABS cw, elbow 50mm, 220 x 110 mm lenght.
Csőív, krémfehér ABS, 50mm, 220 x 110 mm hosszú.
Колено трубы, материал ABC кремового цвета 50 мм, длиной 220 x 110 мм.

Zur Montage an Filterkessel / Mehrwegeventil 50 mm.

For mounting on the filter tank/ multi-way valve 50 mm.

Szűrőtartályra szereléshez / Többutas szelep 50mm.

Для монтажа на фильтровальном баке/ Многоходовый вентиль 50 мм

Mehrwegeventile 6 Positionen

Typ B

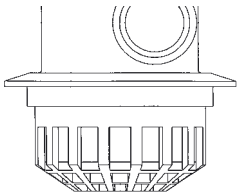

Typ C

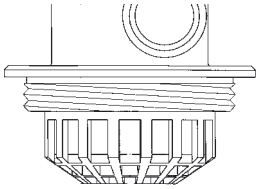

Mehrwegeventil für Spannbandflansch Ø 177 mm.

Multi-way valve for clamping belt flange Ø 177 mm.

Többutas szelep szorítóbilincshez Ø 177 mm.

Многоходовый ветиль для хомута д 177 мм.

Mehrwegeventil mit Gewinde ca. Ø 6", 8 Gang / Zoll.

Multi-way valve with threaded connection approx. Ø 6", 8 screw flight / inch.

Többutas szelep menettel Ø 6", 8 bemenet.

Многоходовый вентиль с резьбовым соединением Ø 6", дюймовая резьба

Schmale Bauform, manuell
Narrow version, manual
Szűk beépítésű, kézi vezérlésű
Ручной, узкая модель

Klebeanschluss / Glued connection
Ragasztható kimenet / Выход, соединение на клею

	Typ B	Typ C
50 mm	215340	215350

Gewindeanschluss / Thread connection
Menetes kimenet / Резьбовый выход

	Typ B	Typ C
1½"	215341	215351

Normale Bauform, manuell
Standard version, manual
Normál beépítésű, kézi vezérlésű
Ручной, обычная модель

Klebeanschluss / Glued connection
Ragasztható kimenet / Выход соединение на клею

	Typ B	Typ C
50 mm	214340	214350

Gewindeanschluss / Threaded connection
Menetes kimenet / Резьбовый выход

	Typ B	Typ C
1½"	214341	214351

E 2153002

Spannflansch, PA 6.6 glasfaserverstärkt, weiss, Ø 177 mm zur Befestigung von Mehrwegeventilen auf einem Behälter mit entsprechendem Gegenflansch.

Clamping belt flange, PA 6.6 fibre glass reinforced, white, Ø 177 mm for attaching multi-way valves to a reservoir with appropriate counter flange.

Szorítóbilincs, PA 6.6 üvegszállal megerősitett, fehér, Ø 177 mm, többutas szelep tartályra erősítéséhez.

Хомут PA 6.6 ГФК белый, Ø 177 мм, для крепления многоходового вентиля к баку с соответствующим фланцем.

MTS PRODUKTE ... in the world's best pools

Automatische Mehrwegeventile 6 Positionen

Mehrwegeventil Automatic
für Schwimmbadwasserfilter, alle Anschlüsse offen.

Die Steuerung führt vollautomatisch die Positionen Filtern, Rückspülen und Nachspülen durch. Die Position Entleeren wird manuell bestätigt

Die integrierte, zeitabhängig gesteuerte Schaltung lässt sich auf Wunsch des Anwenders entsprechend einstellen.

Multi-way valve Automatic
for swimming pool water filter, all connections open.

The control proceeding fully automatically the settings filter, backwash and rinse. The setting waste has to be confirmed manually.

The integrated, time controlled switching system can be set according to the user's requirements.

Automata többutas szelep
szűrő-forgató berendezésekhez, minden kimenet nyitott.

A vezérlés teljesen automatikusan végzi a szűrés, visszamosatás és öblítés funkciókat. Az ürítést kézzel kell beállítani.

A beépített idővezérelésű kapcsoló a felhasználó igénye szerint állítható be.

Автоматический многоходовый вентиль
системы фильтрации плавательного бассейна. все выходы открыты.

Блок работает автоматически в режимах фильтрации, промывки, домывки. Функция слива осуществляется вручную

Встроенная система переключений по времени настраивается по требованию заказчика.

Seitenmontage / Side mounting
oldalra szerelhető / Монтаж сбоку

213301 230V 1½"
213401 230V 2"

Topmontage / Top mounting
Tetőre csavarozható / Монтаж сверху

216301 230V 1½"

Einströmsysteme und Gegenschwimmanlagen

Inlet systems and counter swim units

Befúvórendszerek és ellenáramoltatók

Система впуска и устройства противотока

3

UNI SET®

Ein international anwendbares Einströmsystem von hoher Qualität, nach dem Baukastensystem auf einem Grundelement aufbauend, für alle Beckenarten verwendbar.
Mit Sorgfalt aufeinander abgestimmte Elemente zur optimalen Wasserführung, in der Praxis erprobt, aus geprüften, hochwertigen Materialien ABS creme weiss oder Niro V4A, mit der Kombinationsmöglichkeit, für jede Lösung mit der richtigen Ausstattung gerüstet zu sein.

UNI SET®

A modular high quality inlet fitting system, in use all over the world, is designed around a basic unit and can be applied for all types of pool.
With elements carefully designed to work together for an ideal direction of the water and proven in use, high qua¬lity components such as ABS white or AiSi 316 stainless steel, the system has allows a multitude of options for combination to provide the appropriate equipment set-up for every solution.

UNI SET®

Kiváló minőségű, nemzetközileg használt szerelvényrendszer. Ez az alapelemre épülő modulrendszer minden medencetípushoz használható.
Nagy pontossággal összeilló elemek az ideális víztovábbításhoz, gyakorlatban is tesztelt, jó minőségű fehér ABS-ból, vagy rozsdamentes acélból. A rendszer nagyszámú kombinációs lehetősége biztosítja a legmegfelelőbb kivitelezést.

UNI SET®

модульная система фитингов высокого качества, используемая во всем мире, в основу которой положен один элемент, подходит для всех типов бассейнов.
Тщательно разработанные элементы, подогнаны друг к другу с большой точностью для выбора оптимального пути воды, испытаны на практике, изготовлены из качественной белой ABS или нержавеющей стали, позволяют осуществить любую комбинацию для наилучшего решения поставленной задачи.

3

3524

Grundelement **Niro V4A, AG 2" x IG 1½", 40 mm lang**, Crowning Guß, handpoliert, 6 x M5 Bohrung für Folienmontage.

Basic element **AiSi 316 stainless steel, male thread 2" x female thread 1½", 40 mm long**, crowning cast, hand polished, 6 x M5 drillings for liner mounting.

alapelem rozsdamentes **acélból 2" x 1½" BM.** Menethossz **40 mm** 6 x M5 furat, fóliás medencéhez.

Основной элемент изготовлен **из нержавеющей стали, 2" внешн. резьба x 1½" внутр. резьба. Длина резьбы 40 мм**, отверстия 6 x M5, для пленочных бассейнов.

3024

Grundelement **Niro V4A, AG 2" x IG 1½", 40 mm lang**, Crowning Guß, handpoliert.

Basic unit **AiSi 316 stainless steel, male thread 2" x female thread 1½", 40 mm long**, crowning cast, hand polished.

alapelem rozsdamentes **acélból, 2" x 1½" BM**. A menethossz **40 mm**.

Основной элемент изготовлен **из нержавеющей стали, 2" внешн.резьба x 1½" внутр. резьба. Длина резьбы 40 мм.**

MASSIV Edelstahl Rost frei

35247

Grundelement **MsSnNi, AG 2" x IG 1½", 70 mm lang**, Crowning Guß, handpoliert, 6 x M5 Bohrung für Folienmontage.

Basic element **MsSnNi male thread 2" x female thread 1½", 70 mm long**, crowning cast, hand polished, 6 x M5 drillings for liner mounting.

alapelem **rozsdamentes acélból KM 2" x 1½" BM**, menethossz **70 mm** 6 db M5-ös furat fóliás medencéhez.

Основной элемент **из нержавеющей стали, 2" внешн. резьба x 1½" внутр**. резьба. Длина резьбы 70 мм, отверстия 6 x M5, для пленочных бассейнов.

303322
⌀ 2 x 8 mm

30332
⌀ 18 mm

MASSIV Edelstahl Rost frei

30331
⌀ 8 mm

30333
⌀ 25 mm

Einströmdüse, Fassung: 1½", V4A, Crowning Guß, handpoliert, Kugel: Acryl glasklar. Alle Düsen beliebig einstellbar.

inlet nozzle, socket: 1½", AiSi 316 stainless steel, Crowning cast, hand polished, ball: Clear acrylic. All nozzle optional adjustable.

befúvó-szem, menet: 1½",V4A golyó: víztiszta akryl.

Впускное сопло резьба: 1½", нержавеющая сталь Шарик: прозрачный акрил

3243

verstellbare Kulisse, Acryl glasklar, 1½", zur Wassermengenregulierung.

adjustable grate, clear acrylic 1½", for controlling water flow.

állítható kulisszaelem, víztiszta akryl, 1½" vízmennyiség szabályozásához.

Регулируемая решетка из прозрачного акрила 1½", для регулирования количества воды

3263

Verschlussstopfen, Acryl glasklar, 1½", O-Ring zum Verschließen eines Grundelementes.

Sealing plug, clear acrylic 1½", o-ring for sealing up a basic unit.

záródugó alapelem lezárására, víztiszta akryl, 1½"

Дозатор, из прозрачного акрила 1½"_с уплотнительным кольцом для прикрытия основного элемента.

3273

Einlaufmuschel,
Acryl glasklar 1½".
inlet shell,
clear acrylic 1½".
beömlőkagyló
víztiszta akryl 1½"
Впускная
раковина акрил 1½".

3283

Dosierstopfen,
Acryl glasklar 1½".
Dosing plug
Clear acrylic 1½".
adagolóelem
víztiszta akryl 1½".
Пробка-дозатор,
нерж. сталь, 1 ½".

3553

Flanschsatz, V4A Flansch, Crowning Guß, handpoliert, 6 x M5 Schrauben und eine Dichtung weiss EPDM .

Flange set, flange AiSi 316 stainless steel, Crowning cast, hand polished, 6x M5 screws and EPDM seals white.

Flansniszet, V4A flansni, 6 db M5-ös (Art. 3553)/ db önmetsző rozsdamentes (Art. 35531) rozsdamentes csavar és fehér EPDM tömítés.

Фланец из медного сплава, винты 6 x M5 из (Art. 3553)/ самонарезных шурупов (Art. 35531) нержавеющей стали и уплотнение.

3

35531

Flanschsatz, V4A Flansch, Crowning Guß, handpoliert, 6 x selbstschneidene Schrauben Niro und eine Dichtung weiss EPDM .

Flange set, flange AiSi 316 stainless steel, Crowning cast, hand polished, 6 x self-tapping stainless steel screws and EPDM seals white.

Flansniszet, V4A flansni, 6 db M5-ös (Art. 3553)/ db önmetsző rozsdamentes (Art. 35531) rozsdamentes csavar és fehér EPDM tömítés.

Фланец из медного сплава, винты 6 x M5 из (Art. 3553)/ самонарезных шурупов (Art. 35531) нержавеющей стали и уплотнение.

3534

Befestigungssatz, Kontermutter 2" MsNi, 2 Dichtungen weiss EPDM.

Fixing set locking nut 2" brass-nickel, 2 seals white EPDM.

rцgzntx Контрогайка 2 MsNi", 2 db fehйr EPDM tцmntйssel.

Контрогайка для фиксации в сборе, 2" никель-магний, медный сплав, 2 белых уплотнения EPDM.

Beckenwanddurchführungen zur lecksicheren Wasserführung in ein Betonbecken und zum Einschrauben von Grundelementen. Mit Folienflansch und Montageschutzkappe.

pool wall inlets for leak-proof water flow-way in a concrete pool and for to screw in a basic element. With liner flange and assembly protection cap.

falátvezetők a szivárgásmentes vizvezetéshez betonos medencékbe. Alapelembe becsavarozható fóliás karimával és védősapkával.

Проход через стену Унисет предназначен для герметичного отвода воды и для прикручивания основного элемента. С фланцами для плёночного бассейна и монтажной защитной крышкой.

Beckenwanddurchführung ABS Pool wall inlet ABS Falátvezető ABS Стенной проход из ABS			Klebeanschluss innen Glued connection inside Ragsztható belső Внутр. соединение на клею	Klebeanschluss außen Glued connection outside Ragasztható külső Внешн. соединение на клею	Länge Length Hossz Длина
31125	G 2"	**A***	50 mm	63 mm	150 mm
36125	G 2"	**B***	50 mm	63 mm	150 mm
3113	G 2"	**A***	50 mm	63 mm	300 mm
3613	G 2"	**B***	50 mm	63 mm	300 mm
3114	G 2"	**A***	63 mm	75 mm	300 mm
3614	G 2"	**B***	63 mm	75 mm	300 mm
311301	Verlängerung/extension hosszabbító/удинитель		50 mm	63 mm	170 mm
311401	Verlängerung/extension hosszabbító/удинитель		63 mm	75 mm	170 mm

A* mit Bohrung 3,5 mm für selbstschneidende Schrauben / with drillings 3,5 mm for self-tapping screws
3,5mm-es furat önmetsző csavarhoz / с отверстиями 3,5 мм для самонарезных винтов
B* mit M5 Gewindebuchsen Ms / with M5 threaded bushes made of brass / M5-ös menettel, réz / с нарезными отверстиями

31241
Grundelement Verlängerung, ABS cw, **G2"** x **50 mm** Klebeanschluss, außen **50 mm lang**.
basic element extension, ABS cw, **G2" x 50 mm** glued connection outside **50 mm long**.

alapelem-hosszabbító **50 mm** krémfehér ABS BM **2" x 50 mm** külső ragasztású.
удлинитель основного элемента длина **50 мм**, кремовая ABS, внешняя резьба **G2" x 50 мм**, соединение на клею.

31244
Grundelement ABS cw, **G2"** Außengewinde, **50 mm** Klebeanschluss innen, **40 mm lang.**
basic element ABS cw, **G2"** male thread, **50 mm** glued connection inside, **40 mm** thread length.

alapelem **40 mm**, krémfehér ABS, **G2"** külső menet, **50 mm** belső ragasztható felülettel.
основной элемент кремовая ABS, **G2"** длина резьбы **40 мм** внешн. резьба **50 мм** внутренняя поверхность на клею

31247
Grundelement ABS cw, **G2"** Außengewinde **50 mm** Klebeanschluss innen, **70 mm lang**.
basic element ABS cw, **G2"** male thread, **50 mm** glued connection inside, **70 mm** thread length.

alapelem **70 mm**, krémfehér ABS, **G2"** külső menet, **50 mm** belső ragasztható felülettel.
основной элемент кремовая ABS, **G2"** длина резьбы **70 мм** внешн. резьба **50 мм** внутренняя поверхность на клею.

31254
Grundelement ABS cw, **G2"** Außengewinde, **1½"** Innengewinde**, 40 mm lang**.
basic element ABS cw, **G2"** male thread, **1½"** female thread, **40 mm** thread length.

alapelem **40 mm**, krémfehér ABS, **G2"** külső menet, **1½"** belső menet.
основной элемент кремовая ABS, **G2"** длина резьбы **40 мм**, 2" внешн. резьба **1½"** внутр. резьба

31257
Grundelement ABS cw, **G2"** Außengewinde, **1½"** Innengewinde, **70 mm lang**.
basic element ABS cw, **G2"** male thread, **1½"** female thread **70 mm** thread length.

alapelem **70 mm**, krémfehér ABS, **G2"** külső menet, **1½"** belső menet.
основной элемент кремовая ABS, **G2"** длина резьбы **70 мм** Внутр. резьба. **1½".**

36244
Grundelement ABS cw, **G2" x 50 mm** Klebeanschluss innen, mit 6 Bohrungen, für Flanschsatz 3653, **40 mm lang**.
basic element ABS cw, **G2" x 50 mm** glued connection inside, with 6 drillings, for flange set 3653, **40 mm long**.

alapelem **40 mm** krémfehér ABS, KM **2" x 50 mm** belsó ragasztási felület, 6 furat, 3653-as karimae gységhez
основной элемент UNI-SET кремовая ABS, длина 40 мм, внешн. резьба 2" x 50 мм 6 отверстий, комплект фланцев 3653, соединение на клею

36247
Grundelement ABS cw, **G2" x 50 mm** Klebeanschluss innen, mit 6 Bohrungen, für Flanschsatz 3653, **70 mm lang**.
basic element ABS cw, **G2" x 50 mm** glued connection inside, with 6 drillings, for flange set 3653, **70 mm long**.

alapelem 70 mm, krémfehér ABS, KM G2" x 50 mm belsó ragasztási felület 6 furat, 3653-as karimaegységhez
основной элемент кремовая ABS, длина **70 мм** внешн. резьба **2" x 50 мм**, 6 отверстий, комплект фланцев 3653, соединение на клею

36254
Grundelement ABS cw, **G2" x 1½"** IG, mit 6 Bohrungen, für Flanschsatz 3653, für Folienbecken, **40 mm lang.**
basic element ABS cw, **G2" x 1½"** female thread, with 6 drillings, for flange set 3653, for liner pools, **40 mm long**.

alapelem **40 mm** krémfehér ABS **2" x 1½"** BM 6 furattal, 3653-as vagy karimaegységh.
основной элемент UNI-SET кремовая ABS, длина **40 мм** внешн. резьба **2" x** внутр. резьба **1½"** 6 отверстий, комплект фланцев 3653, для пленочных бассейнов

36257
Grundelement ABS cw, **G2" x 1½"** IG, mit 6 Bohrungen, für Flanschsatz 3653, **70 mm lang.**
basic element ABS cw, **G2" x 1½"** female thread, with 6 drillings, for flange set 3653, **70 mm long**.

alapelem 70 mm, krémfehér ABS, **G2" x 1½"** BM 6 furattal, 3653-as vagy karimaegységhe.
основной элемент кремовая ABS длина 70 мм внешн. резьба **G2" x** внутр. резьба **1½"** 6 отверстий, комплект фланцев 3653.

MTS PRODUKTE ... in the world's best pools

31331
⌀ 8 mm

31333
⌀ 25 mm

313322
⌀ 2 x 8 mm

31332
⌀ 18 mm

3

Einströmdüse
Fassung: ABS cw, AG 1½", Kugel: Acryl, glasklar, in alle Grundelemente einschraubbar.

inlet nozzle
Socket: ABS cw, male thread 1½", ball: clear acrylic, can be screwed into all basic elements.

befúvószem
Foglalat : krémfehér ABS, KM 1½", golyó, víztiszta akryl, minden alapelembe behajtható.

Впускное сопло
Патрон: кремовая ABS, 1½", глазок: прозрачный акрил, завинчивается в любой основной элемент.

3143

verstellbare Kulisse, ABS cw, 1½" zur Wassermengenregulierung.

adjustable grate, ABS cw, 1½", for controlling water flow.

állítható, kulisszaelem, krémfehér ABS 1½", vízmennyiség szabályo- zásához.

Раздвижной диск, кремовая ABS 1½", для регулирования потока воды

3163

Verschlussstopfen, ABS cw, 1½", mit O-Ring, zum Verschließen eines Grundelementes.

sealing plug, ABS cw, 1½" with o-ring, for sealing up a basic element.

záródugó, krémfehér ABS, 1½", O-gyűrűvel, alapelem lezárásához.

Пробка кремовая, ABS, 1½" с уплотнительным кольцом для прикрытия основного элемента.

3173

Einlaufmuschel,
ABS cw, 1½"
inlet shell,
ABS cw, 1½"
beömlőkagyló, krémfehér ABS, 1½"
Впускная раковина,
кремовая ABS, 1½"
.

3183

Dosierstopfen,
ABS cw, 1½"
dosing plug,
ABS cw, 1½"
Adagolódugó, krémfehér ABS, 1½"
Пробка дозатор,
кремовая ABS, 1½".

3652

Flanschsatz PA 6.6 glasfaserverstärkter Flansch, 6 V4A, M6 Schrauben 3652 und 2 Dichtungen EPDM weiss. Nur für Beckenwanddurchführung 36125.

Flange set PA 6.6 glass fibre reinforced flange, 6 AiSi 316, M6 Screws 3652, only for pool wall inlet 36125, 2 seal EPM white.

Flansniszett PA 6.6 üvegszálerósítésü flansni, 6 V4A, M6 csavar 3652, csak a 36125- ös falátvezetóhöz, 6 önvágó csavarral 3653 és 2 fehér EPDM tömítéssel.

Комплект фланцев , материал полиамид 6.6 усиленный стекловолокном, 6 нержавеющих шурупов 3652, или 6 самонарезных шурупов 3653 и две прокладки , материал ЕПДМ белый.

3653

Flanschsatz PA 6.6 glasfaserverstärkter Flansch, 6 selbstschneidende Schrauben und 2 Dichtungen EPDM weiss.

Flange set PA 6.6 glass fibre reinforced flange, 6 self-tapping stainless steel screws and 2 seal EPM white.

Flansniszett PA 6.6 üvegszálerósítésü flansni, 6 önvágó csavarral és 2 fehér EPDM tömítéssel.

Комплект фланцев , материал полиамид 6, или 6 самонарезных шурупов и две прокладки , материал ЕПДМ белый.

3634

Befestigungssatz, **G2"** Kontermutter PA 6.6 glasfaserverstärkt grün, **2 Dichtungen** weiss EPDM.

fixing set, **G2"** locking nut PA 6.6 glass fibre reinforced green, **2 seals** white EPDM, 2".

rögzítőkészlet zöld színű kontraanya üvegszálerősítésű műanyagból, **2 db fehér** EPDM tömítéssel, **G2"**.

Набор креплений оливковозеленый 2" контрогайка из PA 6.6, армирована стекловолокном **2 белые** прокладки EPDM.

36532

Blende, ABS cw, zum Abdecken des Flansches.

Screen, ABS cw, for covering the flange.

takaró, krémfehér ABS, karima betakarásához.

Крышка для прикрытия фланца, кремовая ABS.

Sauerstoff im Wasser
Oxygen in the water
Oxigén a vízben
Кислород в воде

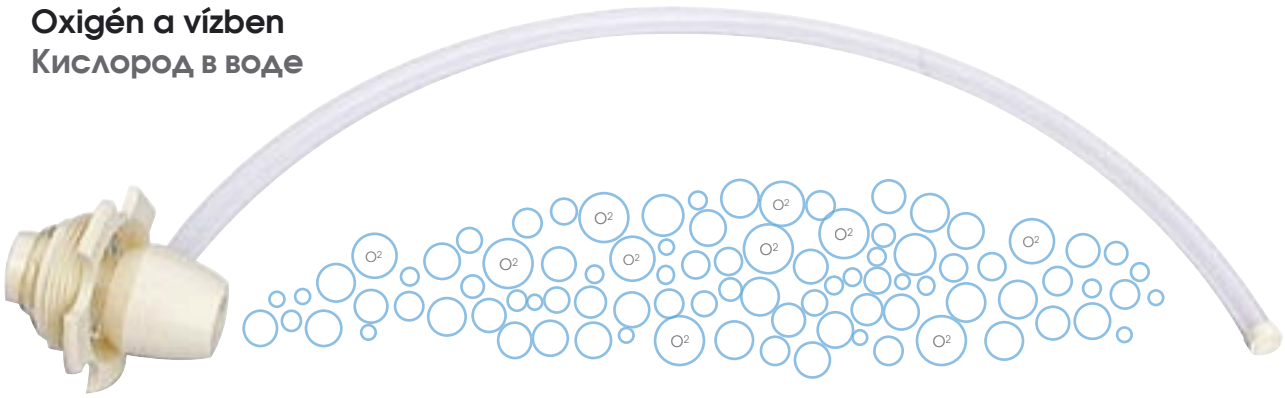

3193

Air Mix Düse, ABS cw: 1½", mit Düsenrohr für die Luftzuführung. Kann auch nachträglich in jede MTS UNI SET® Düse montiert werden.

Air mixing nozzle, ABS cw 1½", with nozzle tube for feeding air. Can also be fitted later to any MTS UNI SET® nozzle.

Air-Mix befúvó, krémfehér ABS, 1½", levegőadagoló csővel. Ez a befúvó bármelyik UNI SET® alapelembe utólag is beépíthető.

Впрыскиватель Air-Mix,кремовая ABS, 1½" с трубкой для подвода воздуха.Впрыскиватель монтируется в любое сопло MTS UNI SET®

3401

Montageschlüssel
PA 6.6 für UNISET-Grundelemente, Einströmdüsen und Verschlussstopfen.

Multifunction tool
PA 6.6 for basic elements, inlet nozzles and stopper.

Szerelőkulcs
Alapelemhez és befúvókhoz PA 6.6 anyagból.

Монтажный ключ Для основных элементов и заглушек из PA 6.6.

Kontermutterschlüssel, PA 6.6 glasfaserverstärkt, zur Montage von Kontermuttern (Befestigungssatz 3634, 828004), zur Verlängerung von Montageschlüssel 3401, zum Verschrauben von M20 x 1,5 Druckschraube der SSL Scheinwerfer und zum Einschrauben des SPL^{M} - Gehäuse in die UNI DI 1¼".

Lock nut key, PA 6.6 fibre glass reinforced, for fixing the locking nut (fixing set 3634, 828004), for increase in length of installationkey. 3401, for screw up of thrust screws M20 x 1,5 of the SSL underwater lights and for screw up of the SPL^{M} -housing into the UNI DI 1¼".

Kontraanya kulcs, PA 6.6 üvegszállal megersített, kontraanyákhoz, (80804-es rögzítkészlet), a 3401-es szerelkulcs meghosszabbításához, az SSL reflektorok M20 x1,5-ös csavarjainak kicsavarásához és ahhoz, hogy az SPLM - házat be tudjuk csavarozni az UNI DI 1¼"-be.

Ключ для контрогайки, PA 6.6 полиамид усиленный стекловолокном для монтажа контрогаек (крепёжный набор арт.№ 3634, 828004), для удлинения монтажного ключа Арт. № 3401, для прикручивания шурупа давления M20 x 1,5 на подводном освещении, для прикручивания корпуса фонаря SPLm к прокладке Уни Ди 1¼".

...eine leistungsfähige Gegenschwimmanlage auf hohem technischen Niveau.
Kompletteinheit zum Ansaugen und Wiedereinströmen in das Becken. (300 x 300 x 1050 mm) Hohe, verwirbelungsfreie Durchströmung, mit integriertem **Kugelventil, 360° schwenkbarer Düse**, mengenregulierbar mit automatischer Luftzufuhr. Blende auf Fliesenstärke einstellbar. Einfach einschiebbarer Massageschlauch, selbst arretierend. Bewusst **extern angeordneter Air - Ex Schalter, zur Luftmengenregulierung** kombiniert mit pneumatischem Schalter zum An-/Ausschalten der Anlage. Der Air-Ex Schalter kann in jeder gewünschten Position außerhalb des Wassers montiert werden.
Leicht zu installierende Komplettanlage, mit Steuerung und Haltegriff aus Niro V4A. **Leistungsgrößen von 50 m³ und 70 m³/h, Massagedruck ca. 1,7 bar, hohe Strömungsgeschwindigkeit von ca. 1,5 m/s.**

...a powerful counter swim unit with high tech features.
Complete unit for water suction and flow into the pool. (300 x 300 x 1050 mm)
High volume, vortexless flow with integrated ball valve, **360° rotatable nozzle**, flow regulator with automatic air feed.
Screen adjustable according to tile thickness.
Massage hose simple to insert, self engaging.
Externally fitted **Air-Ex switch, for controlling air volume combined** with pneumatic switch for turning the unit On/Off. The Air-Ex switch can be mounted in any position out of the water.
Complete unit is easily to install, with controls and AiSi 316 stainless steel handle.
50 m³ and 70 m³/h capacities, massage pressure approx. 1.7 bar, high flow speed of approx. 1.5 m/s.

Magas technikai színvonalú, nagy teljesítmény ellenáramoltató berendezés. Az elszívó és visszanyomóág egy egységbe lett beépítve. Erős, örvénymentes áramlású, beépített golyósszeleppel 360 fokban elfordítható befúvóval. A vízmennyiség szabályozható, a levegő bekeverése automatikus.
(300 x 300 x 1050 mm)A takaró profil a csempe vastagságának megfelelen állítható. A masszázscső egyszeren rögzíthet. Az ún. Air-ex kap-csoló magában egyesíti a levegő mennyiségének sza-bályozását és egy pneumatikus ki-be kapcsolót. Az Air-ex kapcsolót a vízfelszín felett bárhol beépíthetjük. Az egység könnyen beépíthető, vezérléssel és rozsdamentes
kapaszkodóval ellátott. 50 és 70 m3/h-s teljesítmény, a masszázsnyomás kb. 1. 7 bar, az áramlási sebesség kb. 1, 5 m/s.

...мощный противоток на высоком техническом уровне.
Цельная установка для всасывания и обратной подачи воды в бассейн (300 x 300 x 1050 мм)
Мощный поток без завихрений, с встроенным шаровым вентилем, поворачиваемой на 360° форсункой, регуляция подаваемого количества с автоматической подачей воздуха. Рамка противотока устанавливается по толщине плитки. Самонасаживающийся и крепящийся массажный шланг. Осознано монтируется отдельно пневматический выключатель для регулировки подачи воздуха в комбинации с пневматическим выключателем для включения и выключения установки. Air-Ex выключается на любом месте по желанию над поверхностью воды. Установка легко монтируется, с пультом управления и ручкой из нержавеющей стали V4A.
Мощности установок 50 куб м /ч и 70 куб м/ч, массажное давление 1,7 бар, высокая скорость потока от 1,5 м/с.

MTS PRODUKTE ... in the world's best pools

30061 ABS cw
300618 V4A/AISI 316

50 m³/h, 230 V, 2 kW, 9,2 A komplett einbaufertige Anlage für Betonbecken.

50 m³/h, 230 V, 2 kW, 9,2 A complete unit ready for installation into concrete pools.

krémfehér, **50 m³/h, 230 V, 2 kW, 9,2 A** Komplett berendezés beton medencéhez.

кремовая, **50 m³/h, 230 V, 2 kW, 9,2 A** устройство в сборе для бетонных бассейнов.

35061 ABS cw
350618 V4A/AISI 316

50 m³/h, 230 V, 2 kW, 9,2 A , einbaufertige Anlage für Folienbecken und vorgefertigte Becken.

50 m³/h, 230 V, 2 kW, 9,2 A complete unit ready for installation in liner pools and prefabricated pools.

krémfehér, **50 m³/h, 230 V, 2 kW, 9,2 A** Fóliás és kész medencékhez.

кремовая, **50 m³/h, 230 V, 2 kW, 9,2 A** устройство в сборе для пленочных и готовых бассейнов.

3

30062 ABS cw
300628 V4A/AISI 316

70 m³/h, 400 V, 3,35 kW, 10,1/ 6,15 A komplett einbaufertige Anlage für Betonbecken.

70 m³/h, 400 V, 3,35 kW, 10,1/ 6,15 A complete unit ready for installation into concrete pools.

krémfehér , **70 m³/h, 400 V, 3,35 kW, 10,1/ 6,15 A** Komplett berendezés beton medencéhez.

кремовая, **70 м³/ч, 400 В, 3,35 кВт,10,1/6,15 А** устройство в сборе для бетонных бассейнов.

35062 ABS cw
350628 V4A/AISI 316

70 m³/h, 400 V, 3,35 kW, 10,1/ 6,15 A einbaufertige Anlage für Folienbecken und vorgefertigte Becken.

70 m³/h, 400 V, 3,35 kW, 10,1/ 6,15 A complete unit ready for installation in liner pools and prefabricated pools.

krémfehér, **70 m³/h, 400 V, 3,35 kW, 10,1/ 6,15 A** Fóliás és kész medencékhez.

кремовая, **70 м³/ч, 400 В, 3,35 кВт,10,1/6,15 А** устройство в сборе для пленочных и готовых бассейнов.

30042

ABS cw, **50 m³/h, 230 V, 2 kW, 9,2 A** komplett einbaufertige Anlage mit 2 Düsen für Betonbecken.

ABS cw, **50 m³/h, 230 V, 2 kW, 9,2 A** complete unit ready for installation with 2 nozzles for concrete pools.

krémfehér ABS, **50 m³/h, 230 V, 2 kW, 9,2 A** Komplett berendezés beton medencéhez két befúvóval.

кремовая ABS, **50 m³/h, 230 V, 2 kW, 9,2 A** устройство в сборе с двумя впрыскивателями для бетонных бассейнов .

35042

ABS cw, **50 m³/h, 230 V, 2 kW, 9,2 A** einbaufertige Anlage mit 2 Düsen für Folienbecken und vorgefertigte Becken.

ABS cw, **70 m³/h, 400 V, 3,35 kW, 10,11/ 6,15 A** complete unit ready for installation with 2 nozzles for liner pools and prefabricated pools.

krémfehér ABS, **50 m³/h, 230 V, 2 kW, 9,2 A** Fóliás és kész medencékhez két befúvóval.

кремовая ABS, **50 m³/h, 230 V, 2 kW, 9,2 A** устройство в сборе с двумя впрыскивателями для пленочных и готовых бассейнов.

30043

ABS cw, **70 m³/h, 400 V, 3,35 kW, 10,11/ 6,15 A** komplett einbaufertige Anlage mit 2 Düsen für Betonbecken.

ABS cw **70 m³/h, 400 V, 3,35 kW, 10,11/ 6,15 A** complete unit ready for installation with 2 nozzles for concrete pools.

krémfehér ABS, **70 m³/h, 400 V, 3,35 kW, 10,11/ 6,15 A** Komplett berendezés beton medencéhez két befúvóval.

кремовая ABS, **70 м³/ч, 400 В, 3,35 кВт,10,11/6,15 А** устройство в сборе с двумя впрыскивателями для бетонных бассейнов.

35043

ABS cw, **70 m³/h, 400 V, 3,35 kW, 10,11/ 6,15 A** einbaufertige Anlage mit 2 Düsen für Folienbecken und vorgefertigte Becken.

ABS cw, **70 m³/h, 400 V, 3,35 kW, 10,11/ 6,15 A** complete unit ready for installation with 2 nozzles for liner pools and prefabricated pools.

krémfehér ABS, **70 m³/h, 400 V, 3,35 kW, 10,11/ 6,15 A** Fóliás és kész medencékhez két befúvóval.

кремовая ABS, **70 м³/ч, 400 В, 3,35 кВт,10,11/6,15 А** устройство в сборе с двумя впрыскивателями для пленочных и готовых бассейнов.

E 300418

Düseneinheit, V4A, für Betonbecken mit Mengenregulierung und verstellbarer Düse.

Nozzle unit, AISI 316 stainless steal, for concrete pools with flow control and adjustable nozzle.

befúvó, AISI 316, betonmedencékhez. Vízmennyiségszabályzóval és állítható befúvószemmel.

Форсунка противотока, нерж. сталь, для бетонного бассейна , с регулировкой подоваемых количеств и вращающимся соплом.

E 350418

Düseneinheit, V4A, mit Mengenregulierung für vorgefertigte Becken und Folienbecken, mit Flansch, 2 Dichtungen weiss und Schrauben.

Nozzle unit, AISI 316 stainless steal, with flow control for prefabricated pools and liner pools, with flange, 2 seals white and screws.

befúvó, krémfehér AISI 316, fóliás és kész medencékhez karimával, 2 db fehér tömítéssel és csavarokkal.

Впрыскиватель Aqua-Jetter, AISI 316 для пленочных и готовых бассейнов, фланец, 2 белые прокладки и винты

3

E 3004

Düseneinheit, ABS cw, für Betonbecken mit Mengenregulierung und verstellbarer Düse.

Nozzle unit, ABS cw, for concrete pools with flow control and adjustable nozzle.

befúvó, krémfehér ABS, betonmedencékhez. Vízmennyiségszabályzóval és állítható befúvószemmel.

Впрыскиватель Aqua-Jetter, кремовая ABS , для бетонных бассейнов, с регу лятором потока воды и устанавливаемым соплом.

E 3504

Düseneinheit, ABS cw, mit Mengenregulierung, für vorgefertigte Becken und Folienbecken, mit Flansch, 2 Dichtungen weiss und Schrauben.

Nozzle unit, ABS cw, with flow control for prefabricated pools and liner pools, with flange, 2 seals white and screws.

befúvó, krémfehér ABS, fóliás és kész medencékhez karimával, 2 db fehér tömítéssel és csavarokkal.

Впрыскиватель Aqua-Jetter, кремовая ABS, для пленочных и готовых бассейнов, фланец, 2 белые прокладки и винты

Art.Nr. / Item No Cikksz. / Арт	m³/h / m³/h m³/h / м³/ч	
E 30061	50	Standard
E 30062	70	Standard
E 30064	50	Duo
E30065	70	Duo

Verrohrungseinheit, für Beton-, vorgefertigte- und Folienbecken.
Pipework unit, for concrete pools and prefabricated pools and liner pools.
csőszerelvény, beton-, kész-, és fóliás medencékhez.
Арматура для бетонных, пленочных и готовых бассейнов

E 3005015		E 3005016
2,0 kW 230 V	Pneumatischer Schaltkasten	3,35 kW 400 V
2,0 kW 230 V	Pneumatic switchbox	3,35 kW 400 V
2,0 kW 230 V	Pneumatikus kapcsolódoboz	3,35 kW 400 V
2,0 kW 230 V	Пневматическая коробка переключения Aqua-Jetter	3,35 кВт 400 В

8702

Combianschlussdose, ABS cw, Schlauchanschluss 20 mm und 6 mm, zur Verbindung der Luftleitung und zur Steuerung des pneumatischen Air Ex Schalters, mit Luftanschluss.

Combi-connection box, ABS cw, hose connection 20 mm and 6 mm, for connecting the air line and for control of pneumatic Air Ex switch, with air connection.

kötődoboz, krémfehér ABS, 20 és 6 mm-es csőkapcsolatok a pneumatikus Air-ex kapcsoló levegővezetékéhez és a levegőutánpótlást vezető csőhöz.

Соединительная коробка кремовая ABS, для соединения труб 20 и 6 мм присоединения воздухопровода и управления пневматическим переключателем Air-ex.

E 3008

Massageschlauch, PVC weiß, 1 m lang mit weicher Massagedüse.

Massage hose, PVC white, 1 m length with soft massage nozzle.

masszázscső fehér, krémfehér PVC, 1 m lágy masszázsbefúvóval.

Массажный шланг белая ПВХ, 1 м, с мягким массажным наконечником.

7130

Haltegriff, Niro V4A, 32 mm Ø x 310 mm mit 2 Dichtungen EPDM weiss, 2 Flanschabdeckungen, 6 Schrauben und 6 Dübel Niro V4A.

Hand rail, stainless steel AiSi 316, 32 mm Ø x 310 mm with 2 seals EPDM white, 2 flange covers white, 6 screws and 6 dowels, AISI 316 stainless steel.

Kapaszkodó, rozsdamentes acél, 32 mm Ø x 310 mm 2 db PVC tömítéssel 2 db fehér műa, alátéttel, 6 db rozsdamentes csavarral, 6 db tiplivel.

Поручень из нержавеющей стали 32 мм Ø x 310 мм, 2 уплотнения ПВХ, 2 шайбы, 6 винта из нержавеющей стали, 6 дюбеля.

Aqua Jetter Hochleistungspumpe
Aqua Jetter High-capacity pump
Aqua Jetter nagy teljesítményű szivattyú
Насос Aqua-Jetter большой производительности

Art.Nr. Item No Cikksz. Арт	Spannung Voltage Feszültség Напряжение	m³/h m³/h m³/h м³/ч	Leistung Performance Teljesítmény Мощность
300611	230 V	50	2 kW 9,2 A
300622	400 V	70	3,35 kW 6,15 A

E 3005038

E 300503

E 300503/ E 3005038

Air Ex - Schalter, ABS cw/V4A, zum pneumatischen Einschalten der Anlage und zur manuellen Regulierung der Luftzufuhr.

Air Ex - switch, ABS cw/AISI 316, for pneumatic switching of the unit and for manual control of the air supply.

Air-ex kapcsoló, krémfehér ABS/V4A, az ellenáramoltatók pneumatikus kapcsolásához és a levegőáramlás kézi állításához.

Переключатель Air-ex, для пневматического включения устройства противотока и ручной регулировки воздушного потока, кремовая ABS/AISI 316

3

300210

GSA BADU JET classic Vormontagesatz, Kunststoff-Einbaugehäuse, 1 Lufttregulierung kpl., 1 Satz Schrauben u. Dichtungen.

GSA BADU JET classic pre-mounting set, plastic housing, 1 air controller complete, 1 set of screws and seals.

GSA BADU JET classic beépítőkészlet, műanyag beépítőházzal, 1 szorítógyűrűvel, 1 levegőszabályzóval, csavarokkal és tömítésekkel.

Противоток модель Баду Джет Классик. Комплект предворительной сборки, регулятор воздуха, комплект шурупов и прокладок

300213	**230 V**	**2,0 kW**	**48 m³/h**
300214	**400 V**	**3,4 kW**	**68 m³/h**

GSA Nachrüstsatz II, Abdeckblende mit Ein-/ Aus-Taste, 1 Ringblende, 1 Düsengehäuse kompl., 1 Pneumatiktaster 1 Verrohrungsatz, 1 Steuerung nach Schutzklasse IP 55, mit 3N Motorschütz, 1 Aqua Jetter Pumpe, 1 Haltegriff V4A 30,5 cm, 1 Satz Schrauben

GSA add on kit II, cover screen with On/Off button, 1 circular screen, 1 nozzle housing compl., 1 pneumatically key, 1 pipework kit, 1 control unit according to protective classification IP 55, with 3N motor protection plate, 1 Aqua Jetter pump, 1 hand rail AiSi 316 stainless steel 30,5 cm, 1 set of srews

GSA kiegészítő felszerelés II, takarófedő ki-és bekapcsológombbal, 1 takarógyűrű, 1 komplett befúvóház, 1 pneumatikus kapcsoló, 1 csövezőkészlet, 1 IP 55 védelmi osztályú vezérlő, 3N motorvédelemmel, 1 Aqua Jetter szivattyú, 1 fogantyú V4A 30,5 cm, 1 készlet csavar

Комплект II окончательной сборки противотока, рамка с кнопкой включения и выключения, круглая рамка, корпус форсунки в сборе, пневмокнопка, комплет обвязки трубами, пульт управления в соотвествии с нормой IP55 с защитой мотора 3N, насос Аква Джеттер, ручка нержавейка 30,5 см, комплект шурупов.

300230

GSA BADU JET Super-sport Vormontagesatz, Kunststoff-Einbaugehäuse, 1 Lufttregulierung kpl., 1 Satz Schrauben u. Dichtungen.

GSA BADU JET super-sport pre-mounting set, plastic housing, 1 air controller complete, 1 set of screws and seals.

GSA BADU JET super-sport beépítőkészlet, műanyag beépítőházzal, 1 szorítógyűrűvel, 1 levegőszabályzóval, csavarokkal és tömítésekkel.

Противоток модель Баду Джет Супер спорт. Комплект предворительной сборки, регулятор воздуха, комплект шурупов и прокладок

300233	**400 V**	**3,4 kW**	**68 m³/h**

GSA BADU JET Super-sport Nachrüstsatz, Abdeckblende mit Ein-/ Aus-Taste, 1 Ringblende, 1 Düsengehäuse kompl., 1 Pneumatiktaster 1 Verrohrungsatz, 1 Steuerung nach Schutzklasse IP 55, mit 3N Motorschütz, 1 Aqua Jetter Pumpe, 1 Haltegriff V4A 30,5 cm, 1 Satz Schrauben

GSA BADU JET super-sport add on kit, cover screen with On/Off button, 1 circular screen, 1 nozzle housing compl., 1 pneumatically key, 1 pipework kit, 1 control unit according to protective classification IP 55, with 3N motor protection plate, 1 Aqua Jetter pump, 1 hand rail AiSi 316 stainless steel 30,5 cm, 1 set of srews.

GSA BADU JET Super-sport kiegészít□ felszerelés, takarófed□ ki-és bekapcsológombbal, 1 takarógy□r□, 1 komplett befúvóház, 1 pneumatikus kapcsoló, 1 csövez□készlet, 1 IP 55 védelmi osztályú vezérl□, 3N motorvédelemmel, 1 Aqua Jetter szivattyú, 1 fogantyú V4A 30,5 cm, 1 készlet csavar

Комплект окончательной сборки противотока Баду Джет супер спорт, рамка с кнопкой включения и выключения, круглая рамка, корпус форсунки в сборе, пневмокнопка, комплет обвязки трубами, пульт управления в соотвествии с нормой IP55 с защитой мотора 3N, насос Аква Джеттер, ручка нержавейка 30,5 см, комплект шурупов.

300290

GSA BADU JET smart Vormontagesatz, Kunststoff-Einbaugehäuse, 1 Spannring, kpl., 1 Satz Schrauben u. Dichtungen.

GSA BADU JET smart pre-mounting set, plastic housing, 1 restraining ring, complete, 1 set of screws and seals.

GSA BADU JET smart beépítőkészlet, műanyag beépítőházzal, 1 szorítógyűrűvel, 1 levegőszabályzóval, csavarokkal és tömítésekkel.

Противоток модель Баду Джет Смарт. Комплект предворительной сборки. Натяжное кольцо, комплект шурупов и прокладок.

300291	230 V	1,6 kW	40 m³/h
300292	400 V	2,2kW	45 m³/h

GSA BADU JET smart Fertigmontagesatz, Düsengehäuse komplett, mit Luftregulierung und Pneumatiktaster Ein/Aus, 1 Gummiwinkel d 63, 1 Satz Schlauchklemmen, 1 Satz Schrauben, 1 Schaltgerät nach Schutzklasse IP 55, Pumpe 40/45 m³/h pneumatisch gesteuert - Massagedruck 1,6 bar.

GSA BADU JET smart final assembly set, nozzle housing complete, with air control and pneumatic On/Off button, 1 rubber angle d 63, 1 set of hose clamps, 1 set of screws, 1 swirch system according to protective classification IP 55, pump 40/45 m³/h pneumatically controlled - massage pressure 1.6 bar.

GSA BADU JET smart készreszerelo készlet komplett befúvóburkolattal, levegoszabályozóval és pneumatikus ki-és bekapcsolóval, 1 db gumikönyökkel d 63, 1 tömloszorító készlettel, 1 csavarkészlettel, 1 kapcsolóegység IP 55 védelmi osztály szerint. A szivattyú teljesítménye 40/45 m3/h, pneumatikusan vezérelt, masszázsnyomás 1,6 bar.

Противоток Баду Джет смарт монтажный набор, корпус форсунки в комплекте с регуляцией подачи воздуха и пневматической кнопкой включения / выключения, резиновый уголок диаметром 63, комплект хомутика для шланга, комплект шурупов, включатель с классом защиты ИР 55, насос 40 / 45 м³/ час с пневматическим управлением. Давление для массажа 1,6 бар.

GSA BADU JET impulse

Leistungsfähige Einhänge-Gegenstromanlage mit einer schwenk und regulierbaren Düse.
GSA BADU JET impulse spot, zusätzlich mit Scheinwerfer.

Powerful suspended counter swim unit with an adjustable nozzle. GSA BADU JET impulse spot additional with spotlight.

Nagy teljesítmény akaszthatós ellenáramoltató berendezés dönthető és szabályozható befúvóval és lámpával.
GSA BADU JET impulse spot, világítótesttel kiegészítve.

Подвесное устройство противотока большой производительности с наклоняемой и регулируемой форсункой и прожектором.
GSA BADU JET impulse spot, дополнительно с освещением.

GSA BADU JET standard

Einhänge-Gegenstrom-Anlage mit einer schwenkbaren Düse.
GSA BADU JET standard spot, zusätzlich mit Scheinwerfer.

Suspended counter swim unit with adjustable nozzle. GSA BADU JET standard spot additional with spotlight.

Akaszthatós ellenáramoltató berendezés dönthető befúvóval.
GSA BADU JET standart spot, világítótesttel kiegészítve.

Подвесное устройство противотока с наклоняемой форсункой.
GSA BADU JET standart spot, дополнительно с освещением

	Art.Nr. Item.No. Cikksz Арт.№	Spannung Voltage Feszültség Напряжение	m³/h m³/h m³/h м³/ч	Düse ∅ Nozzle ∅ Befúvó ∅ Форсунка ∅	Leistung Performance Teljesítmény Мощность
GSA Impulse	**300241**	230 V	40 m³/h	40 mm	1,6 kW
GSA Impulse-spot	**300251**	230 V	40 m³/h	40 mm	1,6 kW
GSA Impulse	**300242**	400 / 230 V	40 m³/h	40 mm	1,6 kW
GSA Impulse-spot	**300252**	400 / 230 V	40 m³/h	40 mm	1,6 kW
GSA Jet standart	**3002621**	230 V	25 m³/h	28 mm	1,0 kW
GSA Jet standart spot	**30026211**	230 V	25 m³/h	28 mm	1,0 kW

MTS PRODUKTE ... in the world's best pools

GSA BADU JET action

Die leistungsstärkste unter den Badu Jet Einhängeanlagen mit zwei schwenkbaren Düsen, die bei Drehstromausführung zusätzlich regulierbar sind.
GSA BADU JET action spot, zusätzlich mit Scheinwerfer.

The most powerful suspended Badu Jet unit with two adjustable nozzles which offer additional control in the threephase current version.
GSA BADU JET action spot, additional with spotlight.

A a legnagyobb teljesítményű Badu Jet akasztós ellenáramoltató berendezés két elfordítható befúvóval, melyek háromfázisú áramú kivitlben külön szabályozhatók.

GSA BADU JET action spot, világítótesttel kiegészítve.

Наиболее мощное подвесное устройство противотока BADU JET с двумя регулируемыми форсунками и прожектором и дополнительными средствами управления в трехфазном исполнении.
GSA BADU JET action spot, дополнительно с освещением

GSA BADU JET swing

Eine Einhänge-Gegenstrom-Anlage, die etwas Besonderes an Komfort und Möglichkeiten für alle sportlich Aktiven bietet.
GSA BADU JET swing spot, zusätzlich mit Scheinwerfer.

A suspended counter swim unit offering special comfort and versatility especially for sport activities.
GSA BADU JET swing spot, additional with spotlight.

Akaszthatós ellenáramoltató berendezés, amely komfortot és különleges lehetőségeket kínál a sportos szórakozáshoz.
GSA BADU JET swing spot világítótesttel kiegészítve.

Подвесное устройство противотока для тех, кто предпочитает комфорт и широкие спортивные возможности.
GSA BADU JET swing spot, дополнительно с освещением

	Art.Nr. Item.No. Cikksz Арт.№	Spannung Voltage Feszültség Напряжение	m³/h m³/h m³/h м³/ч	Düse ∅ Nozzle ∅ Befúvó ∅ Форсунка ∅	Leistung Performance Teljesítmény Мощность
GSA BADU JET action	**300271**	230 V	54 m³/h	2 x 28 mm	2,2 kW
GSA BADU JET action spot	**3002711**	230 V	54 m³/h	2 x 28 mm	2,2 kW
GSA BADU JET action	**300272**	400 / 230 V	75 m³/h	2 x 40 mm	3,0 kW
GSA BADU JET action spot	**3002721**	400 / 230 V	75 m³/h	2 x 40 mm	3,0 kW
GSA BADU JET swing	**300281**	230 V	54 m³/h	40 mm	2,2 kW
GSA BADU JET swing-spot	**3002811**	230 V	54 m³/h	40 mm	2,2 kW
GSA BADU JET swing	**300282**	400 / 230 V	58 m³/h	40 mm	2,6 kW
GSA BADU JET swing	**3002821**	400 / 230 V	58 m³/h	40 mm	2,6 kW

3002622

GSA BADU JET aktiv

Einhänge-Gegenstrom-Anlage mit einer schwenkbaren Düse.
Suspended counter swim unit with adjustable nozzle.

Akasztós ellenáramoltató berendezés dönthető befúvóval.
Подвесное устройство противопотока с регулируемым впрыскивателем.

Spannung / Voltage Feszültség/ Напряжение	m³/h м³/ч	Düse ∅ / Nozzle ∅ Befúvó ∅ / Форсунка ∅	Leistung / Performance Teljesítmény / Мощность
230 V	24 m³/h	28 mm	0,75 kW

300262201

Teleskopstützfuß, für alle GSA BADU Jet Einhänge-Gegenstrom-Anlagen bei Verwendung in Aufstellbecken.

Telescopic supporting foot, for all GSA BADU Jet inset suspended counter swim units for use in pack up pools.

A felállítható medencékben történo felhasználásra, minden GSA BADU Jet akasztós ellenáramoltató berendezéshez teleszkópos tartóláb jár.

Раздвижная опорная стойка, для всех навесных моделей противотоков Баду Джет для использования их в раскладных бассейнах.

Seitenkanalverdichter 230/400 V, zur Belüftung von Wasserbecken und als Spülungsgebläse, sowie zur Förderung von ölfreier Luft und neutralen, technischen Gasen. Der Verdichter wird über die in den Schalldämpferdeckeln liegenden Gewindebohrungen Ø 1½" mit den Anschlussleitungen verbunden. In den angegebenen Leistungsbereichen sind die Seitenkanalverdichter für Dauerbetrieb ausgelegt. Die max. zulässige Blaslufttemperatur beträgt 85°C.

Side channel compressor 230/400 V, used for aeration of pool water and as a flushing ventilator, and for the supply of oil-free air and neutral technical gases. The bypass pump is connected to the feeder pipes via the threaded connections Ø 1½" on the noise reduction cover. Within the working range, the bypass pump is designed for continuos operation. The max. permissible supplied air temperature is 85°C.

Oldalcsatornás kompresszor 230/400 V, víztározó medencék szellőztetéséhez olaj nélküli levegő és semleges technológiai gázok szállításához. A kompresszort Ø 1½" -os menettel lehet csatlakoztatni a vezetékhez. Ezeket a kompresz-szorok tartós üzemmódra lettek megépítve, a maximális levegő hőmérséklet 85 C°.

Компрессор с обводными каналами, 230/400 В применяется для обогащения воздухом воды бассейна, а также в качестве промывочных вентиляторов, перекачивания безмасляных и нейтральных химических газов. Резьбовое соединение компрессора с трубопроводом подачи Ø 1½". Компрессоры разработаны для длительной работы, максимальная температура воздуха 85°C.

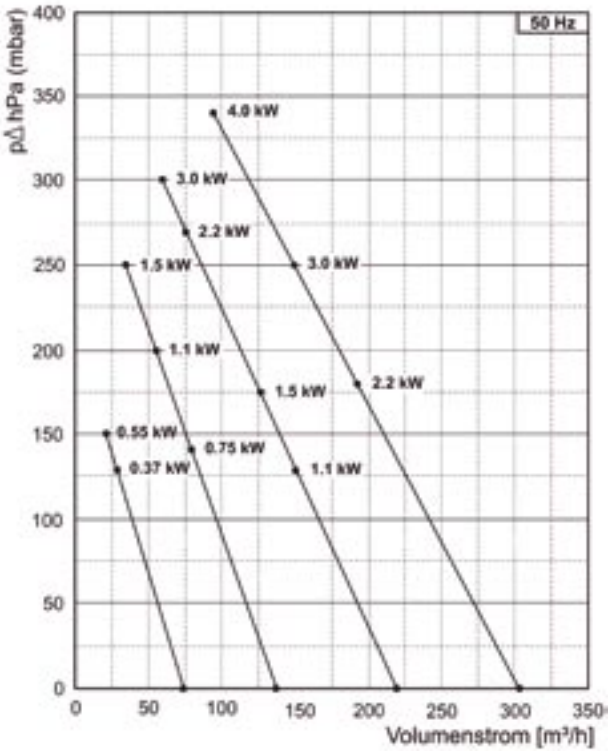

Art.Nr. Item No. Cikksz. Арт. №	Luftleistung m³/h Air output m³/h Teljesítmény m³/h Производительность м³/ч	V V V В	kW kW kW кВт
3903011	74 m³/h	230	0,37
3903012	74 m³/h	230	0,55
3904013	137 m³/h	230	0,75
3904014	137 m³/h	230	1,1
3904015	137 m³/h	230	1,5
3905014	219 m³/h	230	1,1
3905015	219 m³/h	230	1,5
3903021	74 m³/h	400	0,37
3903022	74 m³/h	400	0,55
3904023	137 m³/h	400	0,75
3904024	137 m³/h	400	1,1
3904025	137 m³/h	400	1,5
3905024	219 m³/h	400	1,1
3905025	219 m³/h	400	1,5
3905026	219 m³/h	400	2,2
3905027	219 m³/h	400	3,0
3906026	304 m³/h	400	2,2
3906027	304 m³/h	400	3,0
3906028	304 m³/h	400	4,0

MTS PRODUKTE ... in the world's best pools

Art.Nr. Item No. Cikksz. Арт. №	Leistung Performance Teljesítmény Мощность	Spannung Voltage Feszültség Напряжение
390110020	200W	220 V - 240V/ 0,7A-1,1A
390110035	350W	220 V - 240V/ 1,2A-1,5A
390110055	550W	220 V - 240V/ 1,2A-1,8A
390110100	1000W	220 V - 240V/ 4,5A-5,5A

ABS schwarz mit Überwurfmutter und Bundbuchse, Klebeanschluss 50mm, externem Luftrelais. L 270 mm x H 160 mm x B 170 mm, in 4 verschiedenen Motorgrößen erhältlich.

ABS black with union nut and flange adapter, glued connection 50 mm, L 270 mm x H 160 mm x B 170 mm, avail-able with 4 different capacities of motor.

schwarz , ABS-ből, 1 1/2" - os hollanderrel ellátott, 32 mm-es ragasztható csatlakozó, H276 mm x M180mm x SZ175 mm, 3 különböző erősségű motorral.

АБС, чёрный с накидной муфтой и связкой, клеевое соединение 50 мм, внешнее воздушное реле. Д270мм x В 160 мм x Ш 170 мм, на выбор мотор четырех различных мощностей.

Art.Nr. Item No. Cikksz. Арт. №	Leistung Performance Teljesítmény Мощность	Spannung Voltage Feszültség Напряжение
390111020	200W	220 V - 240V/ 0,7A-1,1A
390111035	350W	220 V - 240V/ 1,2A-1,5A
390111055	550W	220 V - 240V/ 1,2A-1,8A
390111100	1000W	220 V - 240V/ 4,5A-5,5A

Auch ohen externem Luftrelais erhältlich.
Also available without air relay.
Külsö levegörelé nélkül is kapható.
поставляется также без внешнего воздушного реле.

ABS blau , Verschraubung 1 1/2", Klebeanschluss 32mm, L 276 mm x H 180 mm x B 175 mm, in 3 verschiedenen Motorgrößen erhältlich.
Die Leistung kann stufenlos geregelt werden. Das Programm mit eingestellter Geschwindigkeits-Variation ermöglicht den automatischen Massagemodus und ist über eine Zeitschaltuhr (bis 30 Min.) einstellbar.

ABS blue, unions 1 1/2", glued connection 32mm, L 276 mm x H 180 mm x B 175 mm, avail-able with 3 different capacities of motor.
The output is infinitely variable within the range. The variable speed facility has an automatic massage mode and can be controlled by a time clock (up to 30 minutes).

Kék ABS-ből, 1 1/2" - os hollanderrel ellátott, 32 mm-es ragasztható csatlakozó, H276 mm x M180mm x SZ175 mm, 3 különböző erősségű motorral.
A teljesítmény fokozatmentesen állítható. Különböző sebességfokozatokra programozható az automatikus masz-százsmodullal és egy időkapcsolóval is állítható(30 perc).

1 1/2", соединение на клею 32 мм, Д 276 мм x В 180 мм x Ш 175 мм, мотор трех различных мощностей, АВС голубой.
Мощность устанавливается поступенчато. Различные ступени скорости, автоматический массажный режим программируются с помощью таймера (до 30 мин).

Art.Nr. Item No. Cikksz. Арт. №	Strom Current Áram ток	Leistung Performance Teljesítmény Мощность	Spannung Voltage Feszültség Напряжение	m³/Stunde/bar m³/hour/bar m³/óra/bar	Heizung Heating Fűtés нагрев	Ozon Ozone Ózon озон	int. Steuer int. control Beép, vez. внутренний нагрев	pn. Schalter pn. switch Pneu. kapcs. пневмовы-ключатель
3901103	3,7 A	900 W	230 V / 50Hz	40m³/h - 0,20	-	-	-	-
3901111	3,7 A	500 W	230 V / 50Hz	40m³/h - 0,15	250 W	-	-	-
3901112	3,7 A	700 W	230 V / 50Hz	50m³/h - 0,15	250 W	-	-	-
3901123	3,7 A	900 W	230 V / 50Hz	40m³/h - 0,20	-	-	-	✔
3901124	5,6 A	1200 W	230 V / 50Hz	75m³/h - 0,20	-	-	-	✔
3901143	3,7 A	900 W	230 V / 50Hz	40m³/h - 0,20	-	-	✔	-
3901152	3,7 A	700 W	230 V / 50Hz	50m³/h - 0,15	250 W	-	✔	-

Bodenabläufe und Abdeckblenden
Main drains and covers
Padlóösszefolyók és takarókarimák
Донные стоки и крышки

4

Bodenablauf ABS cw, mit 2 Abgängen: Waagerechter Innengewindeanschluss G 2", senkrechtes Außengewinde G 2½" bzw. Klebeanschluss Ø 63 mm innen. Beide Anschlüsse wählbar durch Verschlüsse mit Sollbruchstellen.

Main Drain, ABS cw, with 2 outlets: horizontal female thread connection G 2", vertical male thread G 2½" respectiely glued connection Ø 63 mm inside. Both connections are selectable through closure with intended breack points.

Padlóösszefolyó, ABS, krémfehér, két kimenettel. Vízszintesen 2" belsőmenet, G 2" Ø 63 mm. Függőlegesen külső menet 2½" ill. belső ragasztható felület Ø 63 mm. Mindkettő csatlakozó tetszés szerint választható a csatlakozózárás kitörésével.

Донный слив, материал ABC , кремового цвета с 2 выходами: прямое подсоединение G 2", внутренняя резьба G2" Ø 63 мм ; наклонное соединение внешняя резьба 2½" или клеевое соединение. Оба подсоединения на выбор в зависимости от необходимости по месту.

4314
Bodenablauf, ABS cw, 2" mit Rost Niro V4A.
Main Drain, ABS cw, 2" with grate AiSi 316 stainless steel.
Padlóösszefolyó, krémfehér ABS, 2" korr. acél ráccsal.
Донный сток, материал кремовый ABS, с решеткой из нержавеющей стали, 2".

4324
Bodenablauf, ABS cw, 2" mit Blende Niro V4A.
Main Drain, ABS cw, 2" with cover AiSi 316 stainless steel.
Padlóösszefolyó, krémfehér ABS, 2" korr. acél tetővel.
Донный сток, материал кремовый ABS, с крышкой из нержавеющей стали, 2".

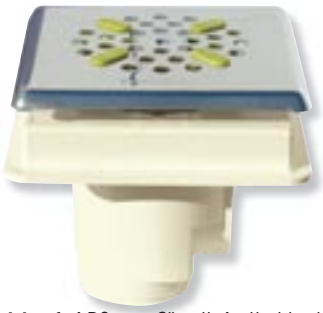

4344
Bodenablauf, ABS cw, 2" mit Antiwirbeldeckel Niro V4A.
Main Drain, ABS cw, 2" with anti-vortex cover AiSi 316 stainless steel.
Padlóösszefolyó, krémfehér ABS, 2" örvénygátlóval.
Донный сток, материал кремовый ABS, с антивихревой крышкой из нержавеющей стали, 2".

4

Bodenablauf, ABS cw, Anschlüsse wie oben. Ausführung für vorgefertigte Becken und Folienbecken.

Main Drain, ABS cw, connections as listed above. For prefabricated pools and liner pools.

Padlóösszefolyó, ABS, krémfehér, a fent leírtakkal megegyező csatlakozások. Kész- és fóliás medencékhez.

Донный сток, материал кремовый ABS, все подсоединения как указано выше. Изготовлен для готовых и плёночных бассейнов.

4814
Bodenablauf, ABS cw, 2", mit Rost Niro V4A, Flansch PA 6.6 glasfaserverstärkt, 2 Dichtungen EPDM weiss, 8 Schrauben M6 x 22 V4A.

Main Drain, ABS cw, 2", with grate AiSi 316 stainless steel, flange PA 6.6 fibre glass reinforced, 2 seals EPDM white, 8 screws AiSi 316 stainless steel.

Padlóösszefolyó, krémfehér ABS, 2", korr. acél ráccsal, karima PA 6.6 üvegszálerősítésű, 2 fehér EPDM tömítéssel, 8 rozsdamentes V4A

Донный сток, материал кремовый ABS, 2" с решеткой из нержавеющей стали, фланец из полиамида 6.6, усиленный стекловолокном, 2 прокладки из ЕПДМ, белого цвета, 8 шурупов из нержавеющей стали V4A.

4824
Bodenablauf, ABS cw, 2", mit Blende Niro V4A, Flansch PA 6.6 glasfaserverstärkt, 2 Dichtungen EPDM weiss, Schrauben M6 x 22 V4A.

Main Drain, ABS cw, 2", with cover AiSi 316 stainless steel, flange PA 6.6 fibre glass reinforced, 2 seals EPDM white, 8 screws AiSi 316 stainless steel

Padlóösszefolyó, krémfehér ABS, 2" korr. acél tetővel, karima PA 6.6 üvegszálerősítésű, 2 fehér EPDM tömítéssel, 8 rozsdamentes V4A csavarral.

Донный сток, материал кремовый ABS, 2" с крышкой из нержавеющей стали, фланец из полиамида 6.6 , усиленный стекловолокном, 2 прокладки из ЕПДМ, белого цвета, 8 шурупов из нержавеющей стали V4A.

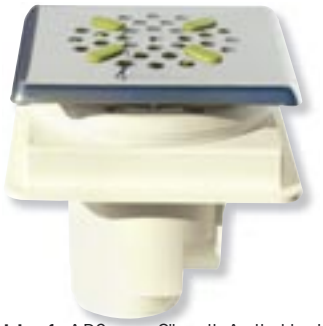

4844
Bodenablauf, ABS cw, 2", mit Antiwirbeldeckel Niro V4A, Flansch PA 6.6 glasfaserverstärkt, 2 Dichtungen EPDM weiss, Schrauben M6 x 22 V4A.

Main Drain, ABS cw, 2", with anti-vortex cover AiSi 316 stainless steel, flange PA 6.6 fibre glass reinforced, 2 seals EPDM white, 8 screws AiSi 316 stainless steel

Padlóösszefolyó, krémfehér ABS, 2" örvénygátlóval, rozsdamentes, karima PA 6.6 üvegszálerősítésű , 2 fehér EPDM tömítéssel, 8 rozsdamentes V4A csavarral.

Донный сток, материал кремовый ABS, 2" с антивихревой крышкой, фланец из полиамида 6.6 , усиленный стекловолокном, 2 прокладки из ЕПДМ, белого цвета, 8 шурупов из нержавеющей стали V4A.

Bodenablauf ABS cw, mit 2 Abgängen: Waagerechter Klebeanschluss Ø 63 mm innen und senkrechter Klebeanschluss Ø 32 mm innen, mit Sollbruchstelle.

Main Drain, ABS cw, with 2 outlets: horizontal glued connection Ø 63 mm inside and vertical glued conection Ø 32 mm inside, with intended breack points.

ABS padlóösszefolyó cw, 2 elfolyóval: vízszintes ragaszható csatlakozással Ø 63 mm belül és merőleges ragasztható csatlakozással Ø 32 mm belül, előirányzott törési hellyel.

Донный сток, материал ABS кремовый, с двумя выходами : прямое подсоединение клеевое 63 мм внутр. и перпендикулярное клеевое соединение 32 мм внутр, с выламываемыми стенками

4315
Bodenablauf, ABS cw, Ø 63 mm mit Rost Niro V4A.
Main Drain, ABS cw, Ø 63 mm with grate AiSi 316 stainless steel.
Padlóösszefolyó, krémfehér ABS, Ø **63 mm** korr. acél ráccsal.
Донный сток, материал кремовый ABS, с решеткой из нержавеющей стали, Ø 63 mm.

4325
Bodenablauf, ABS cw, Ø 63 mm mit Blende Niro V4 A.
Main Drain, ABS cw, Ø 63 mm with cover AiSi 316 stainless steel.
Padlóösszefolyó, krémfehér ABS, Ø 63 mm korr. acél tetővel.
Донный сток, материал кремовый ABS,с крышкой из нержавеющей стали, Ø 63 mm.

4345
Bodenablauf, ABS cw, Ø 63 mm mit Antiwirbeldeckel Niro V4 A.
Main Drain, ABS cw, Ø 63 mm with anti-vortex cover AiSi 316 stainless steel.
Padlóösszefolyó, krémfehér ABS, Ø 63 mm örvénygátlóval.
Донный сток, материал кремовый ABS,с антивихревой крышкой из нержавеющей стали, Ø 63 mm.

Bodenablauf, ABS cw, Anschlüsse wie oben. Ausführung für vorgefertigte Becken und Folienbecken.

Main Drain, ABS cw, connections as listed above. For prefabricated pools and liner pools.

Padlóösszefolyó, ABS, krémfehér, a fent leírtakkal megegyező csatlakozások. Kész- és fóliás medencékhez.

Донный сток, материал кремовый ABS, все подсоединения как указано выше. Изготовлен для готовых и плёночных бассейнов.

4815
Bodenablauf, ABS cw, Ø 63 mm, mit Rost Niro V4A, Flansch PA 6.6 glasfaserverstärkt, 2 Dichtungen EPDM weiss, 8 Schrauben M6 x 22 V4A.

Main Drain, ABS cw, Ø 63 mm, with grate AiSi 316 stainless steel, flange PA 6.6 fibre glass reinforced, 2 seals EPDM white, 8 screws AiSi 316 stainless steel.

Padlóösszefolyó, krémfehér ABS, Ø 63 mm, korr. acél ráccsal, karima PA 6.6 üvegszálerősítésű, 2 fehér EPDM tömítéssel, 8 rozsdamentes V4A csavarral.

Донный сток, материал кремовый ABS, Ø 63 mm с решеткой из нержавеющей стали, фланец из полиамида 6.6, усиленный стекловолокном, Ø 63 mm прокладки из ЕПДМ, белого цвета, 8 шурупов из нержавеющей стали V4A.

4825
Bodenablauf, ABS cw, Ø 63 mm, mit Blende Niro V4A, Flansch PA 6.6 glas-faserverstärkt, 2 Dichtungen EPDM weiss, Schrauben M6 x 22 V4A.

Main Drain, ABS cw, Ø 63 mm, with cover AiSi 316 stainless steel, flange PA 6.6 fibre glass reinforced, 2 seals EPDM white, 8 screws AiSi 316 stainless steel.

Padlóösszefolyó, krémfehér ABS, Ø 63 mm korr. acél tetővel, karima PA 6.6 üvegszálerősítésű, 2 fehér EPDM tömítéssel, 8 rozsdamentes V4A csavarral.

Донный сток, материал кремовый ABS, Ø 63 mm с крышкой из нержавеющей стали, фланец из полиамида 6.6 , усиленный стекловолокном, 2 прокладки из ЕПДМ, белого цвета, 8 шурупов из нержавеющей стали V4A.

4845
Bodenablauf, ABS cw, Ø 63 mm, mit Antiwirbeldeckel Niro V4A, Flansch PA 6.6 glasfaserverstärkt, 2 Dichtungen EPDM weiss, Schrauben M6 x 22 V4A.

Main Drain, ABS cw, Ø 63 mm, with anti-vortex cover AiSi 316 stainless steel, flange PA 6.6 fibre glass reinforced, 2 seals EPDM white, 8 screws AiSi 316 stainless steel

Padlóösszefolyó, krémfehér ABS, 2" örvénygátlóval, rozsdamentes, karima PA 6.6 üvegszálerősítésű, 2 fehér EPDM tömítéssel, 8 rozsdamentes V4A csavarral.

Донный сток, материал кремовый ABS, д 63 мм с антивихревой крышкой, фланец из полиамида 6.6 , усиленный стекловолокном, 2 прокладки из ЕПДМ, белого цвета, 8 шурупов из нержавеющей стали V4A.

MTS PRODUKTE ... in the world's best pools

Bodenablauf ABS cw, mit 2 Abgängen: Waagerechter Innengewindeanschluss G 2", senkrechtes Außengewinde G 2½" bzw. Klebeanschluß Ø 63 mm innen. Beide Anschlüsse wählbar durch Verschlüsse mit Sollbruchstellen.

Main Drain, ABS cw, with 2 outlets: horizontal female thread connection G 2", vertical male thread G 2½" respectiely glued connection Ø 63 mm inside. Both connections are selectable through closure with intended breack points.

Padlóösszefolyó, ABS, krémfehér, két kimenettel. Vízszintesen 2" belsőmenet, G 2" Ø 63 mm. Függőlegesen külső menet 2½" ill. belső ragasztható felület Ø 63 mm. Mindkettő csatlakozó tetszés szerint választható a csatlakozózárás kitörésével.

Донный слив, материал ABC, кремового цвета с 2 выходами: прямое подсоединение G 2", внутренняя резьба G2" Ø 63 мм ; наклонное соединение внешняя резьба 2½" или клеевое соединение. Оба подсоединения на выбор в зависимости от необходимости по месту.

4334

Bodenablauf, ABS cw, 2" mit Blende, ABS cw

Main Drain, ABS cw, 2" with cover , ABS cw

Padlóösszefolyó, krémfehér ABS, 2" korr. acél tetővel.

Донный сток, материал кремовый ABS, с крышкой из нержавеющей стали, 2".

4354

Bodenablauf, ABS cw, 2" mit Antiwirbeldeckel , ABS cw

Main Drain, ABS cw, 2" with anti-vortex cover , ABS cw

Padlóösszefolyó, krémfehér ABS, 2" örvénygátlóval.

Донный сток, материал кремовый ABS, с антивихревой крышкой из нержавеющей стали, 2".

4

Bodenablauf, ABS cw, Anschlüsse wie oben. Ausführung für vorgefertigte Becken und Folienbecken.

Main Drain, ABS cw, connections as listed above. For prefabricated pools and liner pools.

Padlóösszefolyó, ABS, krémfehér, a fent leírtakkal megegyező csatlakozások. Kész- és fóliás medencékhez.

Донный сток, материал кремовый ABS, все подсоединения как указано выше. Изготовлен для готовых и плёночных бассейнов.

4834

Bodenablauf, ABS cw, 2" mit Blende, ABS cw Flansch PA 6.6 glasfaserverstärkt, 2 Dichtungen EPDM weiss, Schrauben M6 x 22 V4A.

Main Drain, ABS cw, 2", with cover, flange PA 6.6 fibre glass reinforced, 2 seals EPDM white, 8 screws AiSi 316 stainless steel

Padlóösszefolyó, krémfehér ABS, 2" korr. acél tetővel, karima PA 6.6 üvegszálerősítésű, 2 fehér EPDM tömítéssel, 8 rozsdamentes V4A csavarral.

Донный сток, материал кремовый ABS,
2" с крышкой из нержавеющей стали, фланец из полиамида 6.6 , усиленный стекловолокном, 2 прокладки из ЕПДМ, белого цвета, 8 шурупов из нержавеющей стали V4A.

4854

Bodenablauf, ABS cw, 2". mit Antiwirbeldeckel , ABS cw, Flansch PA 6.6 glasfaserverstärkt, 2 Dichtungen EPDM weiss, Schrauben M6 x 22 V4A.

Main Drain, ABS cw, 2", with anti-vortex cover, flange PA 6.6 fibre glass reinforced, 2 seals EPDM white, 8 screws AiSi 316 stainless steela

Padlóösszefolyó, krémfehér ABS, 2" örvénygátlóval, rozsdamentes, karima PA 6.6 üvegszálerősítésű, 2 fehér EPDM tömítéssel, 8 rozsdamentes V4A csavarral.

Донный сток, материал кремовый
ABS, 2" с антивихревой крышкой, фланец из полиамида 6.6 , усиленный стекловолокном, 2 прокладки из ЕПДМ, белого цвета, 8 шурупов из нержавеющей стали V4A.

Bodenablauf ABS cw, mit 2 Abgängen: Waagerechter Klebeanschluss Ø 63 mm innen und senkrechter Klebeanschluss Ø 32 mm innen, mit Sollbruchstelle.

Main Drain, ABS cw, with 2 outlets: horizontal glued connection Ø 63 mm inside and vertical glued conection Ø 32 mm inside, with intended breack points.

ABS padlóösszefolyó cw, 2 elfolyóval: vízszintes ragaszható csatlakozással Ø 63 mm belül és merőleges ragaszthető csatlakozással Ø 32 mm belül, előirányzott törési hellyel.

Донный сток , материал ABS кремовый, с двумя выходами : прямое подсоединение клеевое 63 мм внутр. и перпендикулярное клеевое соединение 32 мм внутр, с выламываемыми стенками

4365

Bodenablauf, ABS cw, Ø 63 mm mit Blende , ABS cw.

Main Drain, ABS cw, Ø 63 mm with cover

Padlóösszefolyó, krémfehér ABS, Ø 63 mm korr. acél tetővel.

Донный сток, материал кремовый ABS,с крышкой из нержавеющей стали, Ø 63 mm.

4375

Bodenablauf, ABS cw, Ø 63 mm mit Antiwirbeldeckel , ABS cw.

Main Drain, ABS cw, Ø 63 mm with anti-vortex cover

Padlóösszefolyó, krémfehér ABS, Ø 63 mm örvénygátlóval.

Донный сток, материал кремовый ABS,с антивихревой крышкой из нержавеющей стали, Ø 63 mm.

Bodenablauf, ABS cw, Anschlüsse wie oben. Ausführung für vorgefertigte Becken und Folienbecken.

Донный сток , материал ABS кремовый, с двумя выходами : прямое подсоединение клеевое 63 мм внутр. и перпендикулярное клеевое соединение 32 мм внутр, с выламываемыми стенками

.

Padlóösszefolyó, ABS, krémfehér, a fent leírtakkal megegyező csatlakozások. Kész- és fóliás medencékhez.

Донный сток, материал кремовый ABS, все подсоединения как указано выше. Изготовлен для готовых и плёночных бассейнов.

4865

Bodenablauf, ABS cw, Ø 63 mm, mit Blende, ABS cw. Flansch PA 6.6 glas-faserverstärkt, 2 Dichtungen EPDM weiss, Schrauben M6 x 22 V4A.

Main Drain, ABS cw, Ø 63 mm, with cover. flange PA 6.6 fibre glass reinforced, 2 seals EPDM white, 8 screws AiSi 316 stainless steel.

Padlóösszefolyó, krémfehér ABS, Ø 63 mm korr. acél tetővel, karima PA 6.6 üvegszálerősítésű, 2 fehér EPDM tömítéssel, 8 rozsdamentes V4A csavarral.

Донный сток, материал кремовый ABS, Ø 63 mm с крышкой из нержавеющей стали, фланец из полиамида 6.6 , усиленный стекловолокном, 2 прокладки из ЕПДМ, белого цвета, 8 шурупов из нержавеющей стали V4A.

4875

Bodenablauf, ABS cw, Ø 63 mm, mit Antiwirbeldeckel, ABS cw. Flansch PA 6.6 glasfaserverstärkt, 2 Dichtungen EPDM weiss, Schrauben M6 x 22 V4A.

Main Drain, ABS cw, Ø 63 mm, with anti-vortex cover. flange PA 6.6 fibre glass reinforced, 2 seals EPDM white, 8 screws AiSi 316 stainless steel

Padlóösszefolyó, krémfehér ABS, 2" örvénygátlóval, rozsdamentes, karima PA 6.6 üvegszálerősítésű, 2 fehér EPDM tömítéssel, 8 rozsdamentes V4A csavarral.

Донный сток, материал кремовый ABS, 2" с антивихревой крышкой, фланец из полиамида 6.6 , усиленный стекловолокном, 2 прокладки из ЕПДМ, белого цвета, 8 шурупов из нержавеющей стали V4A.

MTS PRODUKTE ... in the world's best pools

Bodenablauf ABS cw, mit 2 Abgängen: Waagerechter Klebeanschluss Ø 63 mm innen und senkrechter Klebeanschluss Ø 32 mm innen, mit Sollbruchstelle.

Main Drain, ABS cw, with 2 outlets: horizontal glued connection Ø 63 mm inside and vertical glued conection Ø 32 mm inside, with intended breack points.

ABS padlóösszefolyó cw, 2 elfolyóval: vízszintes ragasztható csatlakozással Ø 63 mm belül és merőleges ragasztható csatlakozással Ø 32 mm belül, előirányzott törési hellyel.

Донный сток , материал ABS кремовый, с двумя выходами : прямое подсоединение клеевое 63 мм внутр. и перпендикулярное клеевое соединение 32 мм внутр, с выламываемыми стенками

4335

Bodenablauf, ABS cw, Ø 63 mm mit Blende, ABS cw.

Main Drain, ABS cw, Ø 63 mm with cover

Padlóösszefolyó, krémfehér ABS, Ø 63 mm korr. acél tetővel.

Донный сток , материал ABS кремовый, с двумя выходами : прямое подсоединение клеевое 63 мм внутр. и перпендикулярное клеевое соединение 32 мм внутр, с выламываемыми стенками

4355

Bodenablauf, ABS cw, Ø 63 mm mit Antiwirbeldeckel, ABS cw.

Main Drain, ABS cw, Ø 63 mm with anti-vortex cover

Padlóösszefolyó, krémfehér ABS, Ø 63 mm örvénygátlóval.

Донный сток, материал кремовый ABS,с антивихревой крышкой из нержавеющей стали, Ø 63 mm.

4

Bodenablauf, ABS cw, Anschlüsse wie oben. Ausführung für vorgefertigte Becken und Folienbecken.

Main Drain, ABS cw, connections as listed above. For prefabricated pools and liner pools.

Padlóösszefolyó, ABS, krémfehér, a fent leírtakkal megegyező csatlakozások. Kész- és fóliás medencékhez.

Донный сток, материал кремовый ABS, все подсоединения как указано выше. Изготовлен для готовых и плёночных бассейнов.

4835

Bodenablauf, ABS cw, Ø 63 mm, mit Blende, ABS cw. Flansch PA 6.6 glasfaserverstärkt, 2 Dichtungen EPDM weiss, Schrauben M6 x 22 V4A.

Main Drain, ABS cw, Ø 63 mm, with cover. flange PA 6.6 fibre glass reinforced, 2 seals EPDM white, 8 screws AiSi 316 stainless steel.

Padlóösszefolyó, krémfehér ABS, Ø 63 mm korr. acél tetővel, karima PA 6.6 üvegszálerositésu, 2 fehér EPDM tömítéssel, 8 rozsdamentes V4A csavarral.

Донный сток, материал кремовый ABS, Ø 63 mm с крышкой из нержавеющей стали, фланец из полиамида 6.6 , усиленный стекловолокном, 2 прокладки из ЕПДМ, белого цвета, 8 шурупов из нержавеющей стали V4A.

4855

Bodenablauf, ABS cw, Ø 63 mm, mit Antiwirbeldeckel, ABS cw. Flansch PA 6.6 glasfaserverstärkt, 2 Dichtungen EPDM weiss, Schrauben M6 x 22 V4A.

Main Drain, ABS cw, Ø 63 mm, with anti-vortex cover. flange PA 6.6 fibre glass reinforced, 2 seals EPDM white, 8 screws AiSi 316 stainless steel

Padlóösszefolyó, krémfehér ABS, 2" örvénygátlóval, rozsdamentes, karima PA 6.6 üvegszálerositésu, 2 fehér EPDM tömítéssel, 8 rozsdamentes V4A csavarral.

Донный сток, материал кремовый ABS, 2" с антивихревой крышкой, фланец из полиамида 6.6 , усиленный стекловолокном, 2 прокладки из ЕПДМ, белого цвета, 8 шурупов из нержавеющей стали V4A.

Für Beton, vorgefertigte Becken und Folienbecken.
For concrete pools, prefabricated pools and liner pools.

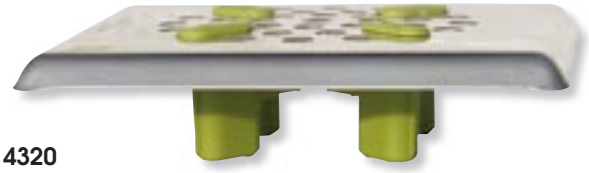

4320

Abdeckblende, höhenverstellbar, Niro V4A, für Bodenablauf aus ABS cw

Cover, screen adjustable in height, AiSi 316 stainless steel, for main drains of ABS cw

Takarólap magasságállítási lehetőséggel, korr. acélból ABS műanyag padlóösszefolyókhoz

Устанавливаемая по высоте крышка из нержавеющей стали к донным стокам из кремовой ABS

4330

Abdeckblende, höhenverstellbar, ABS, für Bodenablauf aus ABS cw

Cover, screen adjustable in height, ABS, for main drains of ABS cw

Takarólap magasságállítási lehetőséggel, korr. acélból ABS műanyag padlóösszefolyókhoz

Устанавливаемая по высоте крышка из нержавеющей стали к донным стокам из кремовой ABS

4360

Abdeckblende, höhenverstellbar, ABS, für Bodenablauf aus ABS cw

Cover, screen adjustable in height, ABS, for main drains of ABS cw

Takarólap magasságállítási lehetőséggel, korr. acélból ABS műanyag padlóösszefolyókhoz

Устанавливаемая по высоте крышка из нержавеющей стали к донным стокам из кремовой ABS

4310

Einlegerost, Niro V4 A, für Bodenablauf Art. Nr. 4314, 4315, 4814, 4815 für Beton und vorgefertigte Becken.

Insert grate unit, AiSi 316 stainless steel, for main drain with item no. 4314, 4814 for concrete pools and prefabricated pools.

Takarórács, korr. acél V4A, 4314-es és 4814-es padlóösszefolyókhoz, beton és fóliás medencékhez egyaránt.

Прикрывающая решетка из нержавеющей стали к донным стокам из пластмассы ABS, для донного слива арт. 4314, 4814, для бетонных и пленочных бассейнов.

Beton-, kész- és fóliás medencékhez
для бетонных, пленочных и готовых бассейнов.

4340

Antiwirbeldeckel, Niro V4 A, für Bodenablauf aus ABS cw

Anti-vortex cover, AiSi 316 stainless steel, for main drains of ABS cw

Örvénygátló takarólap, korr. acélból ABS műanyag padlóösszefolyókhoz

Антивихревая крышка из нержавеющей стали к донным стокам из кремовой ABS

4350

Antiwirbeldeckel, ABS, für Bodenablauf aus ABS cw

Anti-vortex cover, AiSi 316 stainless steel, for main drains of ABS cw

Örvénygátló takarólap, korr. acélból ABS műanyag padlóösszefolyókhoz

Антивихревая крышка из нержавеющей стали к донным стокам из кремовой ABS

4370

Antiwirbeldeckel, ABS, für Bodenablauf aus ABS cw

Anti-vortex cover, AiSi 316 stainless steel, for main drains of ABS cw

Örvénygátló takarólap, korr. acélból ABS műanyag padlóösszefolyókhoz

Антивихревая крышка из нержавеющей стали к донным стокам из кремовой ABS

MTS PRODUKTE ... in the world's best pools

Überlaufrinnen/ Rollroste

Rollroste: Gitterstäbe mit Mittelsteg aus Polypropylen, weiss, unverrottbar und sehr stabil; Oberfläche: Struktur Rutschschutz H = 35 mm, Stabstärke 12 mm, ca. 43 Stäbe = 1 m

Wheeled grates: Lattice grate with polypropylene central grillage, white, does not corrode, very robust; Surface: anti-slip finish H = 35 mm, Grillage thickness 12 mm, approx. 43 pieces = 1 m

Túlfolyórács: középen erősített rács PP-ből, fehér, időtálló és nagyon stabil; Felszíne : csúszásmentes mintájú, H = 35 mm Elemvastagság 12 mm, kb. 43 db = 1 m

Решетка перелива: решетка с полосой по цетру, материал полипропилен, белая, длительный срок службы.Поверхность: с рефлением против скольжения, Д = 35 мм. Толщина элемента решетки 12 мм, в 1 метре около 43 шт полос

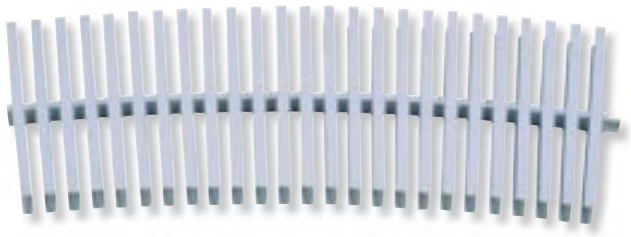

	Rinnenbreite Channel width Túlfolyószélesség Ширина перелива	Rostbreite Grate unit width Rácsszélesség Ширина решетки	Artikel Item no. Cikksz. Арт. №
Rollrost / Wheeled grate unit / Tulfolyórács / Решетка перелива	**200**	**195**	**411520**
Rollrost / Wheeled grate unit / Tulfolyórács / Решетка перелива	**250**	**245**	**411525**
Rollrost / Wheeled grate unit / Tulfolyórács / Решетка перелива	**340**	**335**	**411535**

4

Überlaufrinne für Schwimmbecken zum Einbetonieren und für Folienverbindung.

Ein durchdachtes, geschlossenes System mit beliebig verlängerbaren Rinnen und Eckverbindungen, Zwischenstücken mit Auslauf, Endstücken und Abdeckrosten. Für jedes Beckenmaß anwendbar, leicht mit SYNPLAST - ABS / PVC und SYNGEL zu verkleben.

Overflow channel for swimming pools for concreting and liner connection.

A well designed, closed top system with extendable channels and corner connections, intermediate joints with outlets, endpieces and cover grates. Suitable for pools of all sizes, easily to attach using SYNPLAST - ABS / PVC and SYNGEL adhesive.

Túlfolyók medencékbe való betonozáshoz és fólia csatlakozáshoz.

Egy átgondolt zárt rendszer toldható és sarokelemekkel, lefolyóval ellátott közdarabbal, végelemmel és takaróval. Minden medenceméretre használható. SYNPLAST - ABS / PVC és SYNGEL ragasztóval könnyen ragasztható.

Лотки перелива для укладки в бетонные бассейны и крепления к пленочным бассейнам.

Замкнутая система с удлиннительными лотками, угловым соединением, промежуточным элементом для соединения со стоком, замыкающим элементом и прикрытием. Применяется к бассейнам всех размеров. Легко приклеивается с помощью клея SYNPLAST ABS/PVC и Сингель.

410502

Überlaufrinne, PVC grau, B 238 mm x L 520 mm x T 130 mm, für alle Roste mit 200 mm Breite.

Overflow channel, PVC grey, W 238 mm x L 520 mm x D 130 mm, for all grates with 200 mm width.

Túlfolyó, PVC szürke, Sz 238 mmxH 520 mm x M 130 mm, minden 200 mm széles rácshoz.

Лоток перелива, серый ПВХ, Ш 238 мм x Д 520 мм x В 130 мм, Для всех решёток шириной 200 мм.

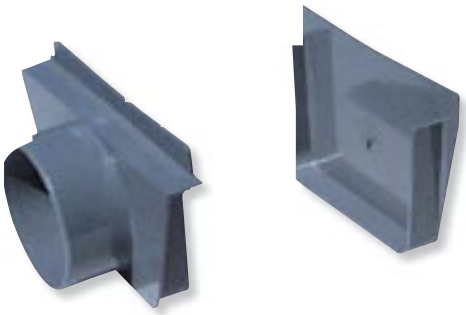

4105023

Endstück-Set innen/außen, PVC grau, B27 mm x L 238 mm x T 130 mm.

End piece set inside/outside, PVC grey, W 27 mm x L 238 mm x D 130 mm.

Végelem belső/külső, PVC szürke, B 27mm x L 238 mm x H130 mm.

Набор замыкающих элементов внутренний/внешний серый ПВХ, Ш 27 мм x Д 238 мм x В 130 мм.

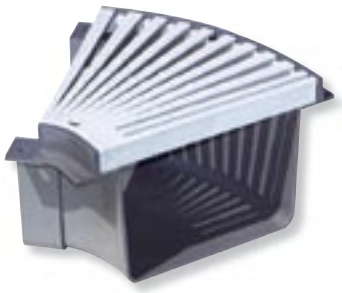

410504

Zwischenstück mit Rost, PVC grau, mit Abfluß 90° / Ø 90 mm, mit Rost, B 238 mm x L 194 mm x T 130 mm, für alle Roste mit 200 mm Breite.

Intermediate piece with grate, PVC grey, with outlet 90° / Ø 90 mm, with grate, W 238 mm x L 194 mm x D 130 mm, for all grates with 200 mm width.

Közdarab ráccsal, fok, PVC szürke, 238 mm x 194 mm x 130 mm 90 fokos lefolyóidommal / Ø 90 mm. Minden 200 mm széles rácshoz.

Промежуточный элемент с решеткой, серый ПВХ, 238 мм x 194 мм x 130 мм с арматурой стока на 90° / Ø 90 мм. Для всех решёток шириной 200 мм.

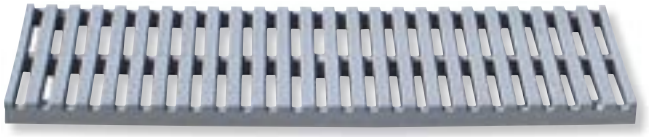

4105041

Rost für Zwischenstück, PVC grau, B 200 mm x L 238 mm x H 20 mm.

Grate for intermediate piece, PVC grey, W 200 mm x L 238 mm x H 20 mm.

Rács közdarab, PVC szürke, B 200 mm x L 238 mm x H 20 mm.

Решетка промежуточного элемента, материал ПВХ Ш 200 мм x Д 238 мм x В 20 мм.

4105022

Endstück-Set innen/außen, PVC grau, mit Auslauf Ø 110 mm. B 27 mm x L 238 mm x T 130 mm

End piece set inside/outside, PVC grey, with outlet Ø 110 mm. W 27 mm x L 238 mm x D 130mm

Végelem-készlet belső/külső, PVC szürke, Ø 110 mm. B 27 mm x L 238 mm x H 130 mm

Набор замыкающих элементов внутренний/внешний Ø 110 мм серый ПВХ, Ш 27 мм x Д 238 мм x В 130 мм.

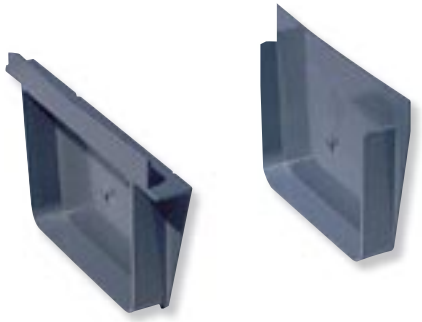

410503

Winkel mit Rost 45°, PVC grau, B 238 mm x L 215 mm x T 130 mm, für alle Roste mit 200 mm Breite.

Angle with grate 45°, PVC grey, W 238 mm x L 215 mm x D 130 mm, for all grates with 200 mm width.

Sarok ráccsal 45°, fok, PVC szürke, Sz 238 mm x L 215 mm x T 130 mm, minden 200 mm széles rácshoz.

Угловой элемент с решеткой 45°, серый ПВХ, Ш 238 мм x Д 215 мм x В 130 мм, Для всех решёток шириной 200 мм.

4105021

Rost, PVC grau, B 200 mm x L 500 mm x H 20 mm.

Grate, PVC grey, W 200 mm x L 500 mm x D 20 mm.

Rács, PVC szürke, B 200 mm x L 500 mm x H 20 mm.

Решетка, серый ПВХ, Ш 200 мм x Д 500 мм x В 20 мм.

MTS PRODUKTE ... in the world's best pools

4

SP Ansaugung
SP Vacuum inlet
SP Elszívó
SP Отсос

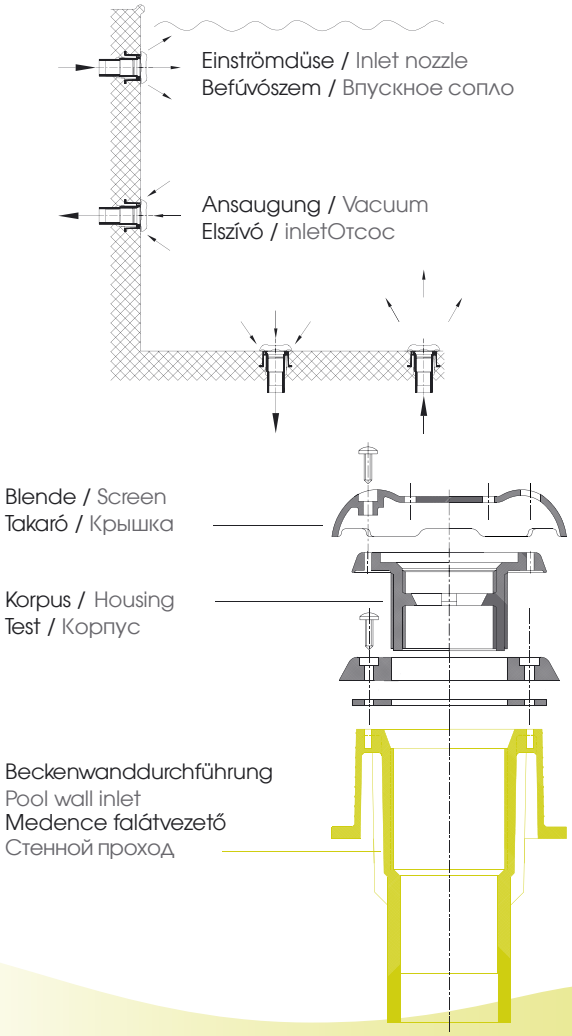

SP Ansaug-/Einströmsystem mit Korpus, ABS cw, oder Niro V4A, für Whirlpools und Schwimmbecken.

SP vacuum inlet/inlet system with housing, ABS cw or corpus AiSi 316 stainless steel, for whirlpools and swimming pools.

SP elszívó-és befóvórendszer, ABS krémfehér vagy korr. acél V4 A, pezsgo és úszómedencékhez.

SP всасывающая/впускная система с корпусом из ABC кремового цвета или нержавеющей стали для гидромассажных и плавательных бассейнов.

Art.Nr. Item.No. Cikkszám Арт. №	Korpus Housing Test Корпус	Blende Screen Takaró Крышка	Anschluss Extension Csatlakozás Соединение
4201	V4A/AiSi 316	Blanche ABS cw	2" x 1 ½"
4202	V4A/AiSi 316	Ghiaccio Acryl	2" x 1 ½"
4204	V4A/AiSi 316	Niro Gould	2" x 1 ½"
4205	V4A/AiSi 316	Niro Platin	2" x 1 ½"
4206	V4A/AiSi 316	Niro Bronce	2" x 1 ½"
4208	V4A/AiSi 316	Niro Argento	2" x 1 ½"
4211	ABS cw	Blanche ABS cw	2" x 50 mm
4212	ABS cw	Ghiaccio Acryl	2" x 50 mm
4214	ABS cw	Niro Gould	2" x 50 mm
4215	ABS cw	Niro Platin	2" x 50 mm
4216	ABS cw	Niro Bronce	2" x 50 mm
4218	ABS cw	Niro Argento	2" x 50 mm

Filteranlagen, Umwälzpumpen, Elektrodurchlauferhitzer Einheiten, Wärmetauscher, Mehrwegventilsätze, Kartuschenfilter, Feststoffdosierer, Mess- und Regeltechnik, Ozongeneratoren

Filtering systems, pumps, electric through flow heater units, heat exchangers, multi-way valve sets, cartridge filters, chemical dispenser, measure and dosing units, ozone generator

szűrőberendezések, keringetőszivattyúk, elektromos átfolyófűtőegységek, hőcserélők, többutas szelepegységek, oszlopszűrők, szilárdanyag adagolók, szűrőberendezések, ózongenerátor

Системы фильтрации, циркуляционные насосы, электрические проточные нагреватели, теплообменники, многоходовые вентили, Кассетные фильтры, Дозаторы твердых веществ, Дозирующая и регулирующая техника, Генераторы озона

Fordern Sie auch unser ausführliches Informationsmaterial an!

Unsere Prospekte sind mit den technischen Daten, Zeichnungen und wichtigen Informationen über unsere Produkte ausgestattet.

5

Clino ist ideal für Schwimmbecken bis 10m³. Eine Kleinstfilteranlage mit den besten Filtereigenschaften. Eine einfache Handhabung und der geringe Platzbedarf machen aus dem kleinen Clino einen ganz „Großen" in der Filtertechnik.

- Filter für Schwimmbäder und Teiche mit einer Leistung von 3,5 m³/Std.
- Schaumstofffilter 2 stufig (Vor- und Nachfilter) mit einem Handgriff zu reinigen
- Hoch geschützter Motor IP X7
- Keramische Pumpenwelle
- Komplett mit Schläuchen und Klemmen
- Mit Einström- und Ansaugelementen
- Komplett mit Stecker und 7,5 m Kabel

max. Föderstrom Qmax (Pumpe): 3500l/Std.
max. Förderhöhe Hmax: 3,5m WS (0,35 bar)
Schutzklasse: I
Schutzart des Netzsteckers: IP 44 spritzwassergeschützt
max. Wassertemperatur t_a : 35°C
Netzanschlussleitung: HOVV5F 3G0, 75mm
Wasseranschlüsse: Vor- und Rücklauf: d32 mm Schlauchanschlüsse für 2 x Spiralschläuche (1,50m)
Gewicht: ca. 5kg
Filterseinsatz: Schaumstoff grob/fein

Art.Nr. Item.No. Cikksz Арт.№	Spannung Voltage Feszültség Напряжение	bar	WS	Leistung Performance Teljesítmény Мощность
520013	220 - 240 V, 50Hz	0,35	3,5 m WS	120 W

Clino is ideal for swimming- pools till 10mł- a miniature filtration plant with the best filter capacity. The easy handling and the little space require make of the little clino a very "big" one in the filter technology.

- Filter for swimming- pools and the ponds with a capacity of 3,5 mł/ hour.
- Foamed filter 2 steps (before and after filter) with just one handling to clean.
- High protected motor IP x7
- Ceramic pimp wave
- Complete with tubes and clips
- With flows- in element and suction-elements
- Complete with plugs and 7,5 m cable

Max. through put Qmax (pumps) : 3500l / hours
Max. delivery head Hmax:3,5 WS (0,35 bar)
Protection class: I
Type of protection of mains plug: IP 44
Spray water protected max. Water temperature Ta:35 C
Net access line: HOV V5F 3G0,75mm
Water inlet: forward –backward run: d32mm tube connector for 2x Spiral tubs (1,50)
weight: ca.5 Kg
filter insert: foam coarse/ fine

A Clino ideális az Ön medencéjéhez 10 m- ig, egy kis szűrőberendezés a legjobb szõrõtulajdonságokkal. Egyszerűkezelés és a kis helyigény a kis Clino- ból "nagyot" csinál a szrűtechnikában.

- Szűrő medencékhez és tavakhoz 3,5 m/óra teljesítménnyel
- 2 fokozatú habszivacsszűrő (elő és utószõrés) mely egy kézmozdulattal tisztítható
- Védett motor IP X7
- Kerámia tengely
- Kompletten csövekkel és szoritókkal
- Beáramló és elszivó elemekkel
- Kompletten dugaljal és 7,5m kábellel

max. vízszállítás Qmx (szivattyú): 3500 l/óra
max. emelőmagasság Hmax: 3,5 m (0,35 bar)
védelmi osztály: 1
hálózati csatlakozó védelme: IP 44 fröccsvízvédett
max. vízhőmérséklet ta: 35°C
hálózati vezetéktípus: HOVV5F 3G0, 75mm
vízcsatlakozók: ki- és visszafolyás: d32 mm csőcsatlakozók 2 spirálcsőhöz (1,50 m)
súly: kb. 5 kg
szűrőbetét: habszivacs durva/finom

Клино идеально подходит для бассейнов до 10 куб м. Это самаямаленькаяустановкаслучшейпроизводительностью по фильтрации. Простота использования и ограниченная потребность места делают из маленького Клино большое явление в фильтровальной технике.

- Фильтр для бассейнов и прудов , производительность 3,5 м куб/час.
- Фильтр на основе губки, 2 – х ступенчатый (предварительная фильтрация и дофильтрووование), с рукояткой для очистки.
- Мотор с высокой степенью защиты IP X7
- Керамический вал насоса.
- В комплекте с шлангами и крепежами
- В комплекте с всасывающим и напорным элементом.
- В комплекте с штекером и 7,5 м кабеля

Максимальный поток насоса 3500 л / час
Максимальная высота потока 3.5 м (0,35 бар). Класс защиты 1
Вид защиты штекера сети 1P 44 , защита от брызг воды
Максимальная температура воды 35°C
Кабель сети HOVV5F3GO, 75 mm
Подсоединение воды: ввод и возврат воды, два подсоединения шлангов д 32 мм
Для шлангов усиленных спиралью (1,5 м)
Вес : около 5 кг
Фильтровальный материал : губка мелкая/ грубая

Hochleistungssandfilteranlage mit einteiligem HD-PE-Kunststoffkessel, 350 mm Durchmesser für Becken bis ca. 66 m³. Komplett mit 6-Wegeventil, Manometer, Spannring und Multicleaner. Montiert auf "Turn-Around" Pumpensockel. Anschluss für Schlauchanschluss 32/38 mm oder 50 mm Bundbuchse ist möglich.

Eine starke Anlage zum günstigen Preis.

high performance quartz sand filter unit with a one-piece high-density polyethylene filter tank 350 mm diameter for pools up to approx. 66 m³. Complete with 6-way valve, manometer, restraining ring and multicleaner. Mounted on "Turn-Around" pump base.
Connection fitting for hose connector 32/38 mm or 50 mm unions.

A powerful unit at a good price.

Nagyteljesítményu szuroberendezés egyrészes HD-PE-muanyagtartállyal, d 350 mm, kb. 66 m³-es medencetérfogatig. Hatutas szelep, nyomásmérő, szorítóbilincs és Multicleaner teszi kompletté. Egy ún. "Turn- Around" szivattyútalpra szereltük. Csatlakozások: 32/38 mm-es gégecsőcsatlakozás vagy 50 mm-es PVC nyomócsőcsatlakozás.

Egy remek készülék megfizethető áron.

мощные системы фильтрации-циркуляции с цельным ПЕ баком диаметром 350 мм для бассейнов объемом до 66 м³. Система фильтрации оснащена шестиходовым вентилем, манометром, хомутом и устройством Multicleaner. Система монтируется на опоре для насоса "Turn-Around".
Соединение для гофрированного шланга 32/38 мм или трубы 50 мм.

Мощная установка, по приемлемой цене.

Turn around System patentiert

Patented turn around system

szabadalommal védett

Запатентованная система

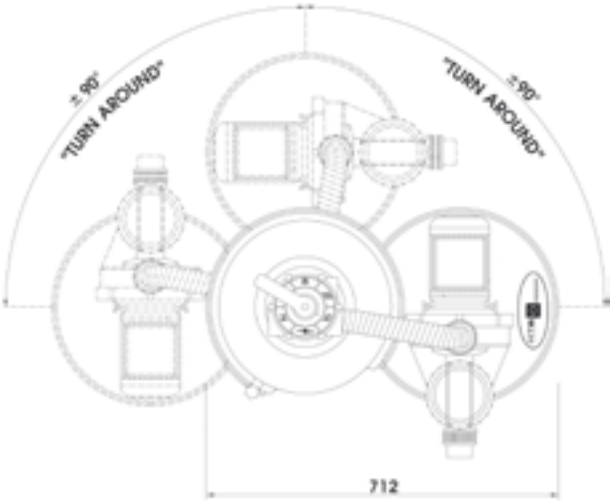

Ansaugung vom Becken Anschluss Bundbuchse Ø 50 mm oder Schlauchtülle Ø 32 mm - 38 mm

For suction removal of water from the pool Connection to coupler Ø 50 mm or hose connection Ø 32 mm - 38 mm

Elszívás a medence felől Csatlakozó 50 mm-es nyomócsőhöz vagy 32-38 mm-es gégecsőhöz

Для откачивания воды из бассейна Соединение с трубой 50 мм или гофрированным шлангом 32-38 мм

Art.Nr. Item.No. Cikksz Арт.№	Spannung Voltage Feszültség Напряжение	m³/h m³/h m³/h м³/ч	WS	Leistung Performance Teljesítmény Мощность
510011114	230 V	4	8 mWS	0,36 kW
510011212	230 V	5,5	7 mWS	0,35 kW
510011213	230 V	5,5	7 mWS	0,35 kW
510011214	230 V	6	8 mWS	0,45 kW
510011314	230 V	8	8 mWS	0,60 kW
510011414	230 V	11	8 mWS	0,70 kW

51001101

Anschluss Set für Schlauchanschluss, mit Schlauchtülle 32 und 38 mm und Schlauchschellen.

Connection set for hose connection with hose nipples 32 and 38 mm and hose clamps.

Gégecső csatlakozó készlet, 32 és 38 mm-es csővégekkel és csobilinccsel.

Соединение с помощью шлангов, с крепежами на 32 и 38 мм и хомутиком.

51001102

Anschluss Set mit Verschraubung 50 mm.

Connection set with unions 50 mm.

Csőcsatlakozó készlet 50 mm-es hollanderrel.

Набор соединений труб 50 мм.

Träumen Sie nicht von kristallklarem Wasser, schwimmen Sie darin !

Fxx1

...filtert dort weiter, wo andere längst aufgehört haben

- ✔ durch Quarzkies und
- ✔ durch rückspülbare Aktivkohle

5

MTS PRODUKTE
... in the world's best pools

Die hochwertige Quarzsandfilteranlage

Die natürliche Reinigung des Wassers zeigt uns die Natur täglich – durch den Sand.

Diese natürliche Filtration mit Quarzkies haben wir nachempfunden – mit dem Fxx1-S Quarzsandfilter. Durch die 350 mm tiefe Quarzsandschicht wird das Schwimmbadwasser gereinigt. Alle Verunreinigungen und Schwebeteilchen werden in der Tiefe des Quarzsandes festgehalten. Der Fxx1-S Quarzsandfilter überzeugt durch perfekte, praxisbewährte Technik, hohe Innovation und wertbeständige Qualität.

Fxx1-Serie: Modernste Technik mit hoher Qualität.

Filterkessel aus hochwertigem glasfaserverstärkten Polypropylen, seewasser- und chemiebeständig, aus zwei Hälften, verbunden mit einem 2 mm starken Edelstahlspannring.

Der einteilige Lippenring gewährt eine hohe Dichtigkeit auf Jahre. In technischer Perfektion wurde die Innenverrohrung in die Kesselwand integriert.
Großflächige Wasserverteilerplatten und das Multicleaner-System mit einer Trennschärfe von 0,3 mm zur Trennung von Sand und Wasser.
Der "Turn-Around"-Pumpensockel zur kundengewünschten Pumpenstellung ist auf Kompensatoren gelagert um Geräuschübertragungen zu vermeiden. Anschlüsse: 50 mm Verschraubungen.

Top - mounting

Fxx1-ST 400

Side - mounting

Fxx1-SS 400

High quality quartz sand filter unit

Nature shows how to clean the water naturally everyday – by using sand.

We have modelled this natural filtration process through quartz gravel – with the Fxx1-S quartz sand filter. The 350 mm deep layer of quartz sand cleans the pool water. All contaminants and particles in suspension are trapped in the layer of quartz sand. The Fxx1-S quartz sand filter excels because of its detailed, highly innovative design, proven in practice, and its high quality.

Fxx1-Model: The latest technology combined with high quality.

Uses a high quality filter chamber glass fibre reinforced polypropylene, resistant to sea water and chemicals made in two halves held together by a 2 mm thick stainless steel restraining ring.

The one piece lip ring ensures a good seal for many years.
The perfect design integrates the interior pipework into the tank wall.
Large water distribution plates and the Multicleaner- System have a size selectivity of 0.3 mm to separate sand and water.
The "Turn -Around" pump base allows any position for the pump and is mounted on compensating bearings so that noise is not transmitted. Connections: 50mm unions.

Fxx1 Filteranlage 400 Fxx1 Filter unit 400		Fxx1 szűrőegység 400 Установка для фильтрации Fxx1 400	
Pumpe Pump Szivattyú Насос	Pumpenleistung Pump performance Szivattyúteljesítmény Производительность насоса	Seitliches Ventil Sidemounting Oldalszelep Боковой вентиль	Top Ventil Topmounting Tetőszelep Верхний вентиль
Picco	5,5 m³/h - 7 mWS 230 V	51002213	51012213
Magic 6	6 m³/h - 8 mWS 230 V	51002214	51012214
Magic 8	8 m³/h - 8 mWS 230 V	51002314	51012314
FP 550	8 m³/h - 7 mWS 230 V	51002319	51012319

Die Filteranlagen sind auch mit anderen Pumpentypen und Pumpenleistungen kombinierbar/lieferbar. Wählen Sie aus unserem umfangreichen Pumpenprogramm.

The filtration units can also be supplied with other types and different capacities of pumps. Just select from our comprehensive range.

F_{XX}1-S

Egy csúcsminőségű homokszűrőberendezés

A vizek természetes tisztítását a természet minden nap megmutatja nekünk, amikor a víz átszűrődik a homokon.

Ezt a természetes szűrést másoltuk le az F_{XX}1-S sorozatú szűrőberendezésekben. A 350 mm vastag homokrétegen a medence vize tökéletesen megtisztul. Minden szennyeződés a homok belsejében megkötődik.

Az F_{XX}1-S a technika és a gyakorlat tökéletes ötvöződése értékálló minőségben.

F_{XX}1 sorozat: a legmodernebb technika csúcsminőséggel. A szűrőtartály üvegszálerősítésű polipropilénből készül, kétrészes, tengervíz és vegyszerálló minőségben. A részek 2 mm vastag nemesacél szorítóval kapcsolódnak egymáshoz.

Az egybeöntött tömítőgyűrű tökéletes zárást biztosít éveken át.

A belső csövezés a szűrőtartály falában való elhelyezése egy technikai bravúr.

A nagy felületű vízelosztólap és a MULTICLEANER rendszer a 0,3 mm mérettartománytól elkülöníti a vizet és a homokot.

Az ún. TURN-around szivattyútalp a vevő igényei szerinti szivattyúelhelyezésre alkalmas és zajcsökkentő kompenzátorokkal szállítjuk. Csatlakozás : 50 mm-es csavarmenet.

Top - mounting

F_{XX}1-ST 500

Side - mounting

F_{XX}1-SS 500

Фильтровальная установка на кварцевом песке высокого качества

Природа ежедневно демонстрирует нам естественный способ очистки воды с помощью песка.

Мы скопировали этот естественный способ фильтрации в серии установок для фильтрации F_{XX}1-S. Пройдя слой песка толщиной 350 мм, вода из бассейна очистится полностью. Все загрязнения и взвешенные частицы застревают в песке. Система фильтрации на кварцевом песке F_{XX}1-S является совершенным сплавом техники и практики высокого качества.

Серия F_{XX}1-S: самая современная техноглогия + высокое качество. Бак фильтра изготовлен из полипропилена, армированного стекловолокном, состоит из двух половин, стойкий против морской воды и химических препаратов. Половины соединяются с помощью хомута из нержавеющей стали толщиной 2 мм.

Сплошное уплотнительное кольцо обеспечивает надежную герметичность в течение многих лет.
Вершиной техники является трубопровод, проходящий по внутренней стенке фильтровального бака.
Направляющие пластины для воды большой поверхности и система MULTICLEANER с величиной селективности от 0,3мм для разделения воды и песка.
Опора для насоса Turn around позволяет разместить насос в любом положении, оснащена компенсатором для снижения уровня шума.Соединение для труб 50 мм.

	F_{XX}1 Filteranlage 500 F_{XX}1 Filter unit 500	F_{XX}1 szűrőegység 500 Установка для фильтрации F_{XX}1 500	
Pumpe Pump Szivattyú Насос	Pumpenleistung Pump performance Szivattyúteljesítmény Насос	Seitliches Ventil Sidemounting Oldalszelep Боковой вентиль	Top Ventil Topmounting Tetőszelep Верхний вентиль
Magic 8	8 m³/h - 8 mWS 230 V	51003314	51013314
FP 550	8 m³/h - 7 mWS 230 V	51003319	51013319
Magic 11	11 m³/h - 8 mWS 230 V	51003414	51013414
Bettar 14	14m³/h - 8 mWS 230 V	51003518	51013518

A szűrőegységek más típusú és teljesítményű szivattyúkkal is összeépíthetők. Válasszon egyet a mi szivattyúprogramunkból.

На системах фильтрации можно установить насосы другого типа и мощности. Выберите один из нашего набора.

MTS PRODUKTE ... in the world's best pools

Die Tiefschicht – Filteranlage Fxx1-TS fängt dort mit der Filtration an, wo andere längst aufgehört haben. Das Wasser durchströmt nach der Quarzsandschicht von 350 mm Tiefe eine 600 mm hohe Aktivkohleschicht – insgesamt 950 mm Schichthöhe. Alle belastenden Stoffe, wie z.B.

- Chloramine,
- THM's (Trihalogenmethane) und
- HKW'S (Halogenkohlenwasserstoffe)
- Eisen und Mangane

werden ausgefiltert. Bakterien und Viren werden in ihrem Wachstum gehemmt und in der Tiefe der Aktivkohle gebunden. Sand und Aktivkohle können sich nicht mischen. Beide Schichten werden rückgespült.
Das Ergebnis ist nicht nur kristallklares Wasser, sondern auch belastungsfreies, quicklebendiges Wasser, das wieder lebt.

The Fxx1-TS deep layer filter unit starts off at the filtration process where others traditionally finish. After passing through the 350 mm thick quartz gravel layer then through a 600 mm thick charcoal layer – a total of 950 mm, all contaminants, such as

- Chloramine,
- THM's (Trihalogenmethane) and
- HKW's (halogenated hydrocarbons)
- Iron and manganese

are filtered out. The growth of bacteria and viruses is halted and they are trapped in the charcoal layer. The sand and charcoal are prevented from mixing. Both layers can be backwashed.
The results are not just crystal clear water, but also decontaminated brilliant water that has come alive again.

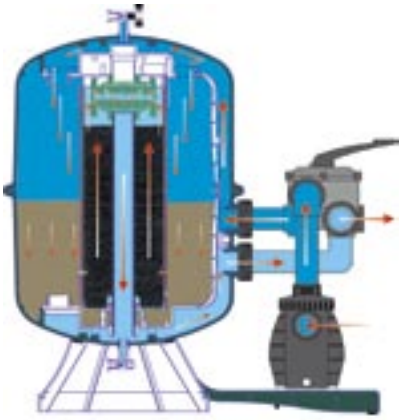

Az Fxx1-TS ott kezdi a víztisztítást, ahol a hagyományos szűrők már nem szűrnek. A víz a 350 mm vastag homokréteg után átáramlik egy 600 mm vastag aktívszén rétegen is – ami együttesen 950 mm szűrővastagságot jelent.
Minden szennyezőanyagot kiszűr, úgymint:

- klóramint,
- trihalogénmetánokat
- halogénszénhidrogéneket
- vasat és mangánt

Akadályozza a baktériumok és a vírusok növekedését illetve az aktívszén belsejében megköti őket.
Az eredmény nemcsak kristálytiszta, hanem mindenféle szennyezőanyagmentes, élő víz.

Fxx1-SST
Side - mounting

В установке Fxx1-TS процесс фильтрации начинается там, где традиционные фильтры его заканчивают. Пройдя слой песка толщиной 350 мм, вода попадает в слой активированного угля толщиной 600 мм, а это вместе составляет уже 950 мм фильтрующего слоя. Все загрязнения, а именно:

- хлорамины
- тригалогенметаны
- галогеноуглеводороды
- железо и марганец

фильтруются.
Установка препятствует размножению бактерий и вирусов, связывая их в среде активированного угля. Песок и активированный уголь не могут смешиваться. Оба слоя подвергаются обратной промывке.
Результатом этого является не только кристально чистая вода, но и вода естественная, свободная от всевозможных загрязнений, которая снова живёт.

Fxx1-STT
Top - mounting

	Fxx1 Tiefschicht-Filteranlage 400 Fxx1 deep layer filter unit 400	**Fxx1 szűrőegységek 400** Установка фильтрации глубокого слоя Fxx1 400	
Pumpe Pump **Szivattyú** Насос	**Pumpenleistung** Pump performance **Szivattyúteljesítmény** Производительность насоса	**Seitliches Ventil** Sidemounting **Oldalszelep** Боковой вентиль	**Top Ventil** Topmounting **Tetőszelep** Верхний вентиль
Magic 6	6 m³/h - 8 mWS 230 V	51102214	51112214
Magic 8	8 m³/h - 8 mWS 230 V	51102314	51112314
Magic 11	11 m³/h - 8 mWS 230 V	51102414	51112414

Die Filteranlagen sind auch mit anderen Pumpentypen und Pumpenleistungen kombiniert lieferbar. Wählen Sie aus unserem umfangreichen Pumpenprogramm.

The filtration unit can also be supplied with other types and different capacities of pumps. Just select from our range.

A szűrőegységek más típusú és teljesítményű szivattyúkkal is összeépíthetők. Válasszon egyet a mi szivattyúprogramunkból.

На установке фильтрации можно смонтировать насосы другого типа и мощности. Выберите один из нашего набора.

	Fxx1 Tiefschicht-Filteranlage 500 Fxx1 deep layer filter unit 500	**Fxx1 szűrőegységek 500** Установка фильтрации глубокого слоя Fxx1 500	
Pumpe Pump **Szivattyú** Насос	**Pumpenleistung** Pump performance **Szivattyúteljesítmény** Производительность насоса	**Seitliches Ventil** Sidemounting **Oldalszelep** Боковой вентиль	**Top Ventil** Topmounting **Tetőszelep** Верхний вентиль
Magic 8	8 m³/h mWS 230 V	51103314	51113314
Magic 11	11 m³/h mWS 230 V	51103414	51113414
Bettar 14	14 m³/h mWS 230 V	51103518	51113518
Badu 90/20 G	18 m³/h - 10 mWS 400 V	51103621	51113621

92310050

Aktivkohle	K 814 K 1,4 - 2,5 mm	Sack 25 kg
Activecarbon	K 814 K 1,4 - 2,5 mm	Sack 25 kg
Aktívszén	K 814 K 1,4 - 2,5 mm	25 kg-os zsában
Активный уголь,	фракция 1,4 мм - 2,5 мм, мешок 25 кг.	

Ausführliche Informationen in unserem Fxx1-Prospekt.
Best. Nr.: **E 511023012**.

Full information is available in our Fxx1-Brochure.
Item No.: **E 511023012**.

További információk az új Fxx1 prospektusunkban találhatók.
Rendelési szám: **E 511023012**.

Дополнительную информацию можно найти в новом проспекте. Номер заказа: **E511023012**.

MTS PRODUKTE ... in the world's best pools

Fxx1 -SS -ST -SST -STT

Fxx1-Side/-SS -SST

Quarzsand Filterkessel
Sand-Filter tank

Fxx1-Top/-ST -STT

Homokos szűrőtartály
Бак песочного фильтра

Fxx1-SS side - mounting	**51002**	**51003**
Ø mm	Ø 400	Ø 500
Leistung / Performance	12 m³	15 m³
Teljesítménye / Производительность		

Fxx1-ST top - mounting	**51012**	**51013**
Ø mm	Ø 400	Ø 500
Leistung / Performance	12 m³	15 m³
Teljesítménye / Производительность		

5

Quarzsand/Aktivkohle Tiefschichtfilter
Quarz sand/activated carbon deep layer filter

Homok/aktívszén mélyszűrők
Фильтры глубокого слоя песка/ активированного угля

Fxx1-SST side - mounting	**51102**	**51103**
Ø mm	Ø 400	Ø 500
Leistung / Performance	10 m³	12 m³
Teljesítménye / Производительность		

Fxx1-STT top - mounting	**51112**	**51113**
Ø mm	Ø 400	Ø 500
Leistung / Performance	10 m³	12 m³
Teljesítménye / Производительность		

Mehrwegeventilsätze für Schwimmbadwasserfilter, die mit einer Handstellung die Positionen Filtern, Nachspülen, Zirkulieren, Rückspülen, Kanal geschlossen und Entleeren zulassen. MTS liefert diese Ventile mit Gewindeanschlüssen oder Klebemuffen zur seitlichen oder oberen Montage in ABS cw. Alle wasserberührenden Materialien sind korrosionsfest. Komplett anschlussfertige Einheiten.

Multi-way valve sets for swimming pool water filters, which allow hand switching between filter, fill, circulate, backwash, cut off supply and waste settings. MTS supplies these valves in ABS cw with threaded connections or glued sleeve couplings for side or top fitting. All materials in contact with water are corrosion resistant. Complete units ready for connection.

Többutas szelepek uszodavízszűrő berendezésekhez, amivel egy kézmozdulattal beállítható a szűrés, öblítés, cirkuláltatás, visszamosatás, zárás és a leürítés pozíció. Az MTS a szelepeket menetes illetve ragasztható csonkkal, oldal és tetőre szerelhető, krémfehér ABS kivitelben szállítja. Minden vízzel érintkező felület korrozióálló. Komplett beszerelhető egységek.

Многоходовые вентили для устройств фильтрации воды бассейна позволяют одним движением руки установить положение фильтрации, промывки, циркуляции, обратной промывки, запирания и слива. Фирма MTS поставляет вентили с соединительными патрубками на резьбе и на клею, с боковым или верхним монтажем, изготовленные из кремовой ABS. Каждая соприкасающаяся с водой поверхность стойкая против коррозии. Вентили поставляются в сборе, готовые для монтажа.

532330
Mehrwegeventilsatz, ABS cw, seitliche Montage, komplett mit Verschraubungen 50 mm für Fxx1 Filter SS - SST.
Multi-way valve set, ABS cw, side mounting, complete with threaded connections 50 mm for Fxx1 Filter SS – SST.
Többutas szelep, krémfehér ABS, oldalra szerelhető, komplett csatlakozókkal 50 mm Fxx1 SS és SST szűrőkhöz.
Многоходовый вентиль, из кремовой ABS, резьбовое соединение 50 мм для фильтров Fxx1 SS и SST.

535342
Mehrwegeventilsatz Top für Picco zur Steuerung des Wasserkreislaufes komplett mit Verschraubungen 50 mm, für Flanschmontage 177 mm.
Multi-way valve set Top for Picco for controlling the flow of water, complete with threaded connections 50 mm, for flange mounting 177 mm.
Többutas tetőszelep Picco-hoz a vízkeringés vezérléséhez, komplett csatlakozókkal, 177 mm-es szorítógyűrűs felszereléshez.
Многоходовый вентиль для крепления сверху к PICCO для управления циркуляцией воды, резьбовое соединение 50 мм, для сборки с помощью фланца 177 мм.

535343
Mehrwegeventilsatz Top für Picco zur Steuerung des Wasserkreislaufes, komplett mit Schlauchtüllen 32/38 mm, für Flanschmontage 177 mm.
Multi-way valve set Top for Picco for controlling the water flow, complete with hose nipple 32/38 mm, for collar mounting 177 mm.
Többutas tetőszelep Picco-hoz a vízkeringés vezérléséhez, komplett 32/38 mm-es csőcsatlakozókkal, 177 mm-es szorítógyűrűs felszereléshez.
Многоходовый вентиль для крепления сверху **к PICCO для управления циркуляцией воды**, с шланговым соединением в сборе 32/38 мм, для крепления с помощью фланца 177 мм

534350
Mehrwegeventilsatz, ABS cw, Top Montage, komplett mit Verschraubungen 50 mm, 6" Gewinde, Montage für Fxx1 Filter ST - STT.
Multi-way valve set, ABS cw, Top assembly, complete with threaded connections 50 mm, 6" threaded, assembly for Fxx1 Filter ST - STT.
Többutas szelep, krémfehér ABS, tetőre szerelhető, komplett 50 mm-es csatlakozókkal, 6"-os.
Многоходовый вентиль, из кремовой ABS, с креплением сверху, резьбовое соединение 50 мм, резьбовое соединение 6" для Fxx1 ST- STT.

MTS PRODUKTE ... in the world's best pools

Mehrwegeventilsatz Automatic für Fxx1 Filterkessel zur selbstständigen, zeitabhängigen Steuerung von Filtern, Nachspülen, Rückspülen. Entleeren erfolgt manuell. Komplett mit Verschraubungen 50 mm. Alle Anschlüsse offen.

Multi-way valve Automatic set for Fxx1 Filter chamber for independent time control of settings such as filter, rinse, backwash. Waste setting is to be proceeded manually. Complete with unions 50 mm. All connections open.

536301

Mehrwegventilsatz, ABS cw, Top Montage, 230 V.
Multi-way valve set, ABS cw, top mounting, 230 V.
Többutas szelep, krémfehér ABS, tetőre szerelhető 230 V.
Многоходовой вентиль, материал ABC, для монтажа сверху, 230 В.

Automatikus többutas szelep Fxx1-es szűrőtartályhoz a szurés, öblítés, visszamosatás önálló, idofüggo vezérléséhez. Az ürítés kézi vezérléssel történik. 50 mm-es csavarokkal. Minden csatlakozó nyitott. Minden csatlakozó nyitott.

Автоматический многоходовый вентиль к баку фильтра Fxx1 для автономного от временизависящего управления положениями фильтрации, домывки, обратной промывки. Слив осуществляется в ручную. Блок в сборе с резьбовым соединением 50 мм. Все подсоединения открыты

533301

Mehrwegeventilsatz, ABS cw, seitliche Montage, 230 V.
Multi-way valve set, ABS cw, side mounting, 230 V.
Többutas szelep, krémfehér ABS, oldalar szerelhető 230 V.
Многоходовой вентиль, материал ABC, для монтажа сбоку, 230 В.

Pumpenanschluss-Sets für Top Ventile
Pump connection sets for top valve
Szivattyúcsatlakozó készlet tetőszelephez
Набор соединений насоса для верхнего вентиля

E 5101313	MAGIC	50 mm x 50 mm
E 5101413	Bettar	2" x 1½"

Top Pumpenanschluss-Set. bestehend aus Schlauch 40 mm x 50 mm und Verschraubungen, sowie Schwingungsdämpfer und Schrauben zur Pumpenmontage.

Top Pump connection set. consists of a hose 40 mm x 50 mm and unions, as well as vibration damper and screws for pump mounting.

Szivattyúcsatlakozó készlet tetőszelephez. A készlet 40 mm x 50 mm-es tömlőből, csőcsatlakozóból, rezgéscsillapítóból valamint a szivattyú szereléséhez való csavarokból áll.

Набор соединений насоса для верхнего вентиля состоит из шланга 40 мм x 50 мм, прикручивается, с шурупами для монтажа насоса.

Pumpenanschluss-Sets für Side Ventile
Pump connection sets for side valve
Szivattyúcsatlakozó készlet oldalszelephez
Набор соединений насоса для бокового вентиля

E 5130414	MAGIC	50 mm x 50 mm
E 5130434	Bettar	2" x 1½"

Side Pumpenanschluss-Set. bestehend aus Rohrbogen, Verschraubungen, sowie Schwingungsdämpfer und Schrauben zur Pumpenmontage.

Side Pump connection set. consists of elbow, union as well as vibration damper and screws for pump mounting.

Szivattyúcsatlakozó készlet oldalszelephez. A készlet tömlőből, csőcsatlakozóból, rezgéscsillapítóból valamint a szivattyú szereléséhez való csavarokból áll.

Набор соединений насоса для бокового вентиля состоит из шланга, прикручивается, с шурупами для монтажа насоса.

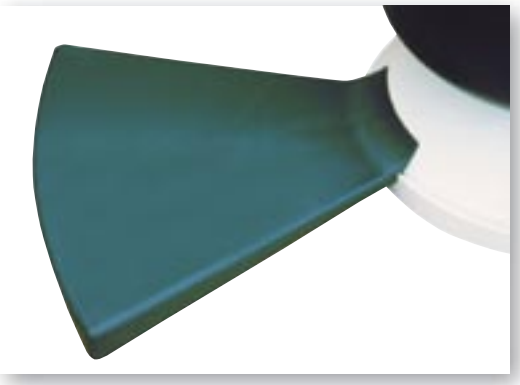

E 510011001

Filterpalette für Picco, ABS cw, 400 mm, H 45 mm, 360° "Turn-Around"-Pumpensockel zur Montage Filter / Pumpe. Es werden 2 Stück benötigt.

Filter pallet for Picco, ABS cw, 400 mm, H 45 mm, 360° "Turn-Around", Turn-Around pump base for mounting filter / pump. Two pallets are required.

Szűrőtalp Picco-hoz, krémfehér ABS, 400 mm, M 45 mm, 360 fokos szögben forgatható, kremfehér ABS, a szivattyú és a tartály rögzítésére. A komplett egységhez 2 db szükséges.

Опора для фильтра Picco, материал ABS, 400 мм, M45 мм,"Turn Around", поворачивается на 360°, из белой ABS, для крепления бака и насоса нужны 2 элемента.

E 502024

Multicleaner Quarzsand-Filtersystem, ABS grün/cw, zur Trennung von Wasser und Sand, 300 mμ Trennschärfe, für Picco und F_{XX} Filteranlagen, Anschluss 63/50 mm.

Multicleaner quartz sand-filter system, ABS green/cw, for separating water and sand 300 mμ size selectivity, for Picco and F_{XX} filter units, connection 63/50 mm.

Multicleaner-homokszűrő, zöld színű/ krémfehér ABS rendszer a víz és a homok szétválasztására 300 mμ szemcsenagyságtól, Picco-hoz, csatlakozás 63/50 mm.

Система песчаного фильтра Multicleaner, для разделения воды и песка, размер зерна от 300 мк, для Picco и $F_{XX}1$, ABS зеленого цвета, подсоединения 63/50 мм.

E 5100201

Filterpalette, ABS grün, 460 x 440 mm, 360° "Turn-Around"-Pumpensockel für jede Pumpe individuell in $F_{XX}1$-Anlagen einsetzbar.

Filter pallet, ABS green, 460 x 440 mm, 360° "Turn-Around" pump base for any pump installed to suit $F_{XX}1$ units.

Szűrőalap, zöld ABS, 460 x 440 mm, 360 fokos szögben forgatható, bármely szivattyútípushoz. Az $F_{XX}1$ berendezések alaptartozéka.

Опора для фильтра, зеленая ABS, 460 x 440 мм, "Turn Around", поворачивается на 360°, для любого типа насоса, принадлежность установки Fxx1.

5104045

Filterpalette, PS cw, 400 x 450 mm, zur Montage Filter/ Pumpe.

Filter pallet, polystyrol cw, 400 x 450 mm, for mounting filter/pump.

Szûrõalap, fehér PS, 400 x 450 mm, tartályhoz és szivattyúhoz.

Опора фильтра, белая, 400 x 450 мм, для бака и насоса.

5109040

Filterpalette, PS weiss 800 x 450 mm, zur Montage Filter/ Pumpe.

Filter pallet, polystyrol white 800 x 450 mm, for mounting filter/pump.

Szűrőalap, fehér PS, 800 x 450 mm, tartályhoz és szivattyúhoz.

Опора фильтра, белая, 800 x 450 мм, для бака и насоса.

MTS PRODUKTE ... in the world's best pools

Selbstansaugende Umwälzpumpen / Tauchpumpe
Auto-suction circulating pumps / Submersible pump
Önfelszívó keringtető szivattyúk / Merítheto szivattyú
Самовсасывающие насосы / Погружной насос

Bei allen Pumpen sind die mediumberührten Teile überwiegend aus Polypropylen hergestellt und daher hervorragend korrosionsbeständig gegen Schwimmbadwasser.

In all the pumps the parts in contact with water are made from polypropylene and are therefore extremely resistant to corrosion by the swimming pool water.

Az összes szivattyú vízzel érintkező részei polipropilénből ké-szülnek, így jól ellenállnak a medencevíz okozta korróziónak.

Во всех насосах соприкасающиеся с водой части изготовлены из полипропилена и благодаря этому стойки против разрушающего действия воды бассейна.

Picco C

Art. Nr. / Item no. Cikkszám Арт. №	Leistung Performance Teljesítmény производительность	kW kW kW кВт	V V V В
5702121	5,5 m³ / 7 mWS	0,35	230

Magic

Art. Nr. / Item no. Cikkszám Арт. №	Leistung Performance Teljesítmény производительность	kW kW kW кВт	V V V В
5701104	4 m³ / 8 mWS	0,35	230
5703104	6 m³ / 8 mWS	0,45	230
5705104	8 m³ / 8 mWS	0,60	230
5708104	11 m³ / 8 mWS	0,70	230

Bettar

Art. Nr. / Item no. Cikkszám Арт. №	Leistung Performance Teljesítmény производительность	kW kW kW кВт	V V V В
5705108	8 m³ / 8 mWS	0,50	230
5708108	11 m³ / 8 mWS	0,65	230
5711108	14 m³ / 8 mWS	0,97	230

Badu 90

Art. Nr. / Item no. Cikkszám Арт. №	Leistung Performance Teljesítmény производительность	kW kW kW кВт	V V V В
5704101	7 m³ / 8 mWS	0,50	230
5708101	11 m³ / 8 mWS	0,65	230
5710101	13 m³ / 9 mWS	0,85	230
5712101	15 m³ /10 mWS	1,10	230
5713101	18 m³ /10 mWS	1,40	230
5704201	7 m³ / 8 mWS	0,49	400
5708201	11 m³ / 8 mWS	0,66	400
5710201	13 m³ / 9 mWS	0,75	400
5712201	15 m³ /10 mWS	1,00	400
5713201	18 m³ /10 mWS	1,32	400

Tauchpumpe / Submersible pump
Merítheto szivattyú / Погружной насос

Art. Nr. / Item no. Cikkszám Арт. №	Leistung Performance Teljesítmény производительность	W W W Вт	V V V В
5770210	7 m³ / 5 mWS	400	230

mit Schwimmerschalter, mit 15 m Kabel, mit Schlauchtülle 25/35 mm
with swim switch, with 15 m cable, with hose nipple 25/35
úszókapcsolóval, 15 m kábellel, 25/35 mm-es csocsatlakozóval
с плавающим выключателем, с кабелем 15 м, с подсоединениями шлангов 25/ 35 мм

„A new PUMP is born..."
Wenn Leistung eine wesentliche Rolle spielt und ein Hochmaß an Qualität gefordert wird, dann werden Sie jetzt die Pumpe, mit der Sie in Zukunft arbeiten werden, kennen lernen. Leistung: 6m³/7m bis 58m³/10m, Body: GFK PP, Klarsichtdeckel, 10bar Druckfest (Innendruck).

„A new PUMP is born..."
Wenn Leistung eine wesentliche Rolle spielt und ein Hochmaß an Qualität gefordert wird, dann werden Sie jetzt die Pumpe, mit der Sie in Zukunft arbeiten werden, kennen lernen. Leistung: 6m³/7m bis 58m³/10m, Body: GFK PP, Klarsichtdeckel, 10bar Druckfest (Innendruck) .

„A new PUMP is born…"
Ha a teljesítmény fontos szerepet játszik és elvárt a magas minõség, akkor most Ön a szivattyút, amivel Ön a jövõben dolgozni fog, megismerheti. Teljesítmény: 6m/7m 58m/10m-ig, ház: GFK PP, átlátszó tetõ, 10 bar nyomás (belsõ nyomás).

„Родился новый НАСОС"...
Если производительность насоса играет решающую роль и требуется качество, тогда вы познакомитесь с насосом с которым Вы
сможите работать в будующем. Мощность : от 6 куб м/7 м до 58 куб м/10 м. Корпус : ПП усиленный стекловолокном, прозрачная крышка, внутреннее давление до 10 бар.

Flüsterpumpen / whisper pump
Suttogószivattyúk / Тихие насосы

Flüsterpumpen Strong / whisper pump strong
Suttogószivattyúk Strong / Тихие насосы сильныее

Pumpen Pumps Szivattyúk Насосы	FP 370	FP 550	FP 750	FP 1500	FP 2000
Art. Nr. Item no. Cikkszám Арт. №	5703118	5704118	5706118	5711118	5713118
Q (m³/h)	6	8	9	16	19
Qmax(m³/h)	11,4	12	13,2	25,2	30,6
m WS.	7	7	8	9	10
Hmax (m)	11	14	15	18	20
U (V)	~230V	~230V	~230V	~230V	~230V
P1 (kW)	0,37	0,55	0,75	1,5	2,2
I (A)	2,4	3,7	4,4	8,6	13
n (min-1)	2850	2850	2850	2850	2850
IP (XY)	X5	X5	X5	X5	X5
ta (°C)	+40°C	+40°C	+40°C	+40°C	+40°C
C(±5%/450V)	12µF	16µF	20µF	40µF	50µF

Pumpen Pumps Szivattyúk Насосы	FPS 750	FPS 2200	FPS 3000	FPS 4000
Art. Nr. Item no. Cikkszám Арт. №	5710117	5717217	5718217	5719217
Q (m³/h)	13	42	48	58
Qmax(m³/h)	16,8	57,6	61,2	66
m WS.	8	10	11	10
Hmax (m)	16	16	20	24
U (V)	~230V	~230V	~230V	~230V
P1 (kW)	0,75	2,2	3	4
I (A)	4,8	13	16	20
n (min-1)	2850	2850	2850	2850
IP (XY)	X5	X5	X5	X5
ta (°C)	+40°C	+40°C	+40°C	+40°C
C(±5%/450V)	20µF	50µF	60µF	60µF

MTS PRODUKTE ... in the world's best pools

Kartuschenfilter für Schwimmbäder, Whirpools, Hauswasserversorgung, Springbrunnen. Als Zusatzfilter für besonders klares Wasser. Auszustatten mit Aktivkohle-Kartuschen oder Filtergewebe-Kartuschen (gesamte Filterfläche 1,8 m²), jeweils 3 Stück.

cartridge filter for swimming pools, whirlpools, domestic water supplies, spring water sources. As an additional filter for especially clear water, it can be used with carbon or woven textile cartridges, each comprising of 3 components. Total filter surface area 1.8 m².

FILTRON filterbetétes szűrők medencékhez, pezsgőfürdőkhöz, házi vízellátáshoz, szökőkutakhoz. A különösen tiszta víz érdekében pótszűrőként használható. 3 db aktívszenes szűrőpatronnal vagy textilszűrővel (teljes szűrőfelület 1,8 m²) használható.

Картушный фильтр FILTRON для бассейнов, гидромассажных ванн, подачи воды в доме, фонтанов. Как дополнительный фильтр для особенно чистой воды. Оснащается картушами на основе активного угля или тканевыми картушами (общая площадь фильтрации 1,8 кв м). Каждый картушный фильтр оборудован 3 –мя картушами.

5211

Kartuschenfilter, ABS, Verschraubung, Eingang 1½", Ausgang 50 mm, 12 m³/h, Filtergerät mit 3 Feinfilterkartuschen in 50 mµ, Gesamtfilterfläche 1,8 m².

cartridge filter, ABS,unions inlet 1½", outlet 50 mm, 12 m³/h, filter unit with 3 fine filter cartridges in 50 mµ, Total filter surface area 1.8 m².

filterbetétes szűrő, ABS, olyan mint a képen, átlátszó tetővel, hollanderrel, 1½" –es bemenettel, 50 mm-es kimenettel, 12 m³/h, 3 db 50mµ-os finomszűrővel, teljes szűrőfelület: 1,8 m².

Кассетный фильтр, из ABS, 12 мз/час, крышка кассеты с резьбой, фильтр состотит из 3 вкладышей тонкой фильтрации на 50 мк, резьбовое соединение 1½", выходное отверстие 50 мм, полная поверхность фильтрации 1,8 м².

52112

Kartuschenanlage, 10 m³/h, jedoch ohne Pumpe. Pumpe bitte aus dem Pumpenprogramm auswählen.

cartridge unit, 10 m³/h, but without the pump. Just select from our extensive range.

filterbetétes szűrő, 10 m³/h, csak szivattyú nélkül. A szivattyút a programból saját igénye szerint kiválaszthatja.

Кассетный блок, для фильтрации на 10 м³/час, но без насоса.Насос можно выбрать из большой гаммы предлогаемых нами насосов.

5

521501

Kartusche,
Ø 151 a x 50 i x 264 l mm, 2,54 m², 50mµ Durchsatz 6,8 m³/h.

Cartridge,
Ø 151 outside x 50 inside x 264 L mm, 2.54 m², 50mµ throughput 6.8 m³/h.

Szűrőpatron,
Ø 151, 50 x 264 mm, 2,54 m², 50mµ átersztőképessége: 6,8 m³/h.

Кассета фильтра
Ø 151 x 50 x 264 мм, 50 мк, пропускная способность 6,8 м³/час.

E 5459021

Schlüssel, KS weiss, für Chemat und Filtron zum Öffnen des Deckels.

Key, plastic white, for opening cover on Chemat and Filtron units.

Kulcs, fehér műanyag, Chemat és Filtron tetők kinyitásához

Белый пластмассовый **ключ** для крышек Chemat и Filtron.

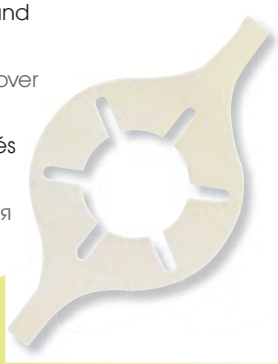

5458

Feststoffdosierer, zur Lösung von Granulat und langsam löslichen Chemikalien/Tabletten, Inhalt 7 Liter, automatisch mit Stellantrieb, li/re-Lauf, 24 V, Anschluss 50 mm Verschraubung.

Chemical dispenser, for dissolving granules, and slow release chemicals/tablets, contents 7 litres, automatic with actuating unit, with selectable clockwise/anticlockwise 24 V drive, connection 50 mm unions.

Szilárdanyag adagoló, lassan oldódó vegyszerek részére, kézi beállíthatóság, űrtartalma 7 l, automatikus 24 V-os állítható meghajtással, 50 mm-es csőcsatlakozással.

Дозатор твёрдых веществ, для растворения таблеток, гранул и медленно растворяющихся химических препаратов, емкостью 7 л, привод 24В, установка по ходу или против хода часовой стрелки, трубчатое соединение 50 мм.

5459

Feststoffdosierer, zur Lösung von Granulat und langsam löslichen Chemikalien/Tabletten, Inhalt 7 Liter, manuell einstellbar, Anschluss 50 mm Verschraubung.

Chemical dispenser, for dissolving granules, and slow soluble chemicals / tablets, contents 7 litres manually adjustable, connection 50 mm unions.

Szilárdanyag adagoló, lassan oldódó vegyszerek részére, kézi beállíthatóság, 50 mm-es csőcsatlakozással.

Дозатор твёрдых веществ, для растворения таблеток, гранул и медленно растворяющихся химических препаратов, емкостью 7 л, ручная установка, трубчатое соединение 50 мм.

420 x 210 mm

5460

Feststoffdosierer, zur Lösung von Granulat und langsam löslichen Chemikalien/Tabletten, Inhalt 1,75 Liter, manuell einstellbar, Anschluss 1 ½" Verschraubung.

Chemical dispenser, for dissolving granules, and slow soluble chemicals / tablets, contents 1,75 litres manually adjustable, connection 1 ½" unions.

Szilárdanyag adagoló, lassan oldódó vegyszerek részére, kézi beállíthatóság, 1 ½"-es csőcsatlakozással.

Дозатор твёрдых веществ, для растворения таблеток, гранул и медленно растворяющихся химических препаратов, емкостью 1,75 л, ручная установка, трубчатое соединение 1 ½".

52214

Aktivkohle Filterpatrone,
76 x 248 mm. 20 mµ, 570 ml,
Durchsatz 9,5 l/min.

Carbon filter cartridge,
76 x 248 mm. 20 mµ, 570 ml,
throughput 9,5 L/min.

Aktívszenes szűrőpat-ron,
76 x 248 mm, 20 mµ, 570 ml,
áteresz-töképessége 9,5 l/perc.

Кассета фильтра с активированным углем.
76 x 248 мм, 20 мк, 570 мл, пропускная способность 9,5 л/мин.

5211050

Kartusche,
Ø 70 a x 27 i x 247 mm L, 50 mµ 0,6 m²
Durchsatz 3 m³/h.

Cartridge,
Ø 70 outside x 27 inside x 247 mm L, 50 mµ
0.6 m² throughput 3 m³/h.

Szűrőpatron,
Ø 70, 27 x 247 mm, 50 mµ,
átersztőképessége: 3 m³/h.

Кассета фильтра
Ø 70 x 27 x 247 мм, 50 мк, пропускная способность 3 м³/час, площадь 0,6 м².

MTS PRODUKTE ... in the world's best pools

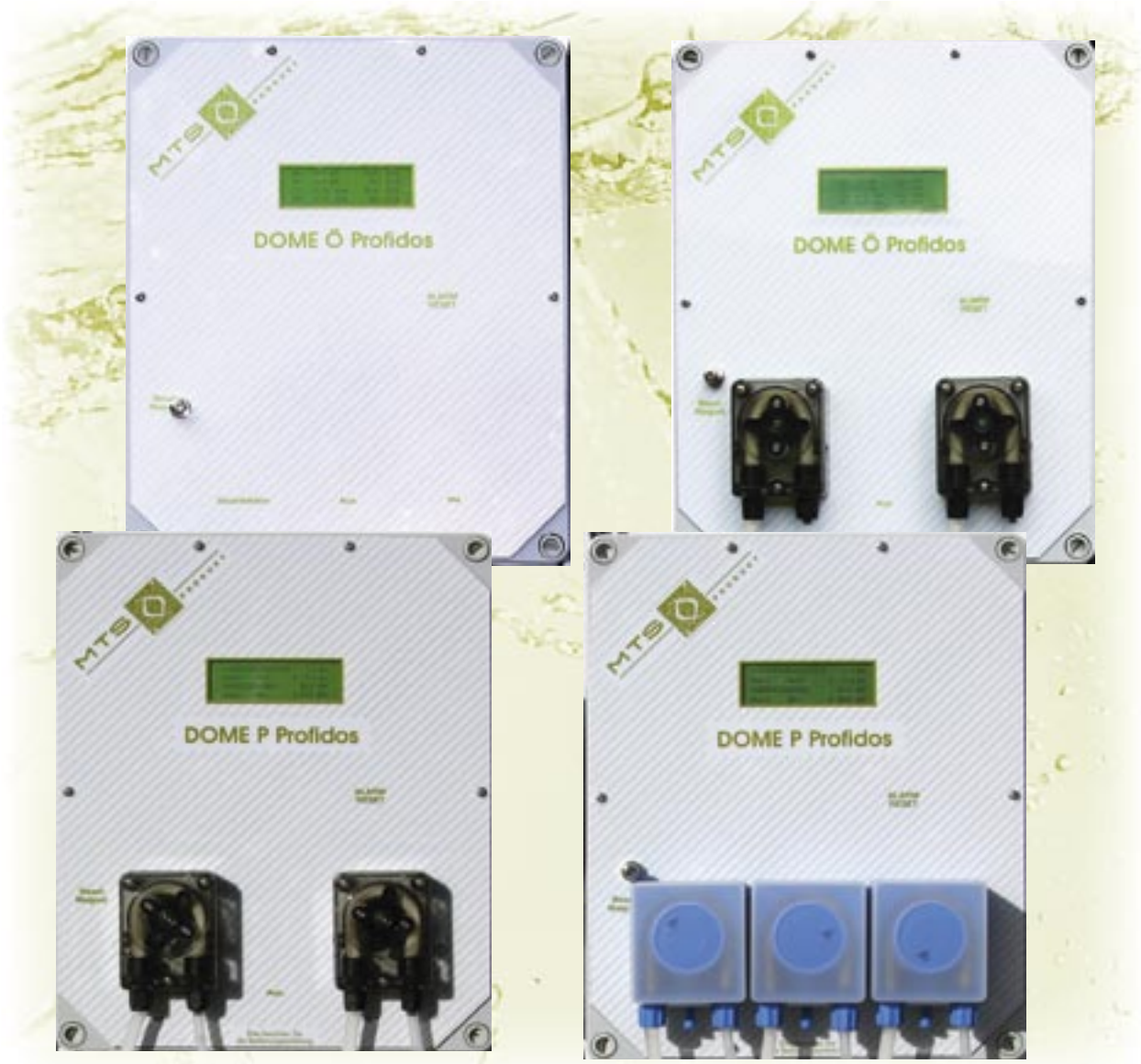

5

Jeder Schwimmbadbesitzer will hygienisch sauberes Wasser: Die DOME - Profidos-Anlagen verhelfen Ihnen dazu! Nur im richtigen Zusammenspiel von Chlor und pH - Werten kann eine optimale Wasserqualität erzielt werden. Der Chlor - Wert ist hierbei entscheidend für keimfreies Wasser. Ein richtiger pH-Wert gewährleistet die Wirksamkeit des zugesetzten Chlors. DOME - Anlagen regeln vollautomatisch beide Werte! DOME - Ö für öffentliche und private Bäder, DOME-P für private Bäder. Das Ergebnis: Selbst bei extremen Belastungen jederzeit hygienisch sauberes Wasser! Und das bei minimalem Einsatz von Wasserpflegemitteln!

Every swimming pool owner wants hygienically clean water. The DOME – Profidos unit is the solution! Optimum water quality can only be attained with the right mixture of redox and ph values, the chlorine value is decisive here for sterilised water. The correct pH value ensures the effectiveness of the added chlorine. DOME – systems regulate both values fully automatically! DOME - Ö for puplic and private pools DOME - P for private pools. The result: hygienically clean water at all times even with excessive usage! And all this with minimal use of water treatment agents!

Minden medencetulajdonos higiénikus, tiszta vizet szeretne: A DOME – Profidos berendezések ebben segítenek Önnek! Az optimális vízminőség csak a klór és a pH értékek helyes együttesével jöhet létre. A steril víz szempontjából a klór érték döntő szerepet játszik. A helyes pH érték garantálja a hozzáadott klór hatékonyságát. A DOME – PROFIDOS teljesen automatikusan mindkét értéket szabályozza! A DOME-Ö nyilvános és privát mednecéknél, a DOME-P privát medencéknél használható. Az eredmény még extrém igénybevétel esetén is mindig higiénikus, tiszta víz. És mindez vízkezelő szerek minimális használatával!

Каждый хозяин хочет иметь в своём бассейне гигиенически чистую воду. Установки Доме помогут Вам в этом. Только при правильном соотношении значений содержания хлора и pH можно достигнуть оптимального качества воды. Значение показаний содержания хлора отвественно за воду не содержащую бактерий. Правильное значение pH отвечает за эффективность использывания применяемого хлора. Установка Доме – Профидос регулирует полностью автоматически оба значения ! Установка Доме – О предназначена как для частных так и коммунальных объектов. Установка Доме – P , только для частных объектов. Результатом применения данных установок является гигиенически чистая вода в любое время и всё это при минимальном использовании средств водоподготовки.

Art. Nr. / Item no. Cikkszám / Арт. № / Optionen	54101100	54111210	54111311	54111322	54113210	54113312	54121311	54123321	54141210	54141220	54141312	54143210	54143220	54151110
Privat/private privát/частный	•	•	•	•	•	•	•	•	•	•	•	•	•	•
pH-Messung + Dosierung pH-measurement + dosage pH-mérés + adagolás pH измерение + дозация	-	✓	✓	✓	✓	✓	✓	✓	✓	✓	✓	✓	✓	-
Redox-Messung redox-measurement Redox-mérés Редокс измерение	-	✓	✓	✓	✓	✓	-	-	-	-	-	-	✓	-
Cl_2-Messung + Dosierung Cl_2-measurement + dosage Cl2-mérés + adagolás Хлор измерение + дозация	-	-	-	-	-	-	✓	✓	H_2O_2	H_2O_2/ Cl2	H_2O_2	H_2O_2	H_2O_2	H_2O_2
Anzahl der Pumpen number of pumps szivattyúk száma Кол-во насосов	1	2	3	3	2	3	3	3	2	2	3	2	2	1
Floccer Dosierung floccer dosage floccer adagolás Флоккер дозация	✓	-	✓	-	-	-	✓	✓	-	-	-	-	-	-
Algex Dosierung algex dosage algex adagolás Дозация Альгекс	-	-	-	✓	-	✓	-	-	-	-	✓	-	-	-
Typ der Pumpe typ of pump a szivattyú típusa Easy A/ Profidos B/ Peristaltic C Тип насоса Изи А/Профидос В/ пересталтик С	B	B	B	B	A	A	B	A	B	B	B	A	A	B
Externes Display external display különálló kijelzõ Выносной дисплей	-	-	-	✓	-	-	-	✓	-	✓	-	-	✓	-
Für Becken bis m³ for pool up to m³ medencékhez m- ig для бассейна до м³	250	50	50	50	100	100	50	100	50	50	50	100	100	50

MTS PRODUKTE ... in the world's best pools

Optionen / Art. Nr. / Item no. / Cikkszám / Арт. №	54161010	54161210	54162210	54162310	54162311	54162312	54162322	54162323	54162410	54164210	54181210	54182210
Öffentlich public nyilvános общественный	•	•	•	•	•	•	•	•	•	•	•	•
pH-Messung pH-measurement pH-mérés pH измерение	✓	✓	✓	✓	✓	✓	✓	✓	✓	✓	✓	✓
Cl_2-Messung + Dosierung Cl_2-measurement + dosage Cl2-mérés + adagolás Хлор измерение + дозация	✓	✓	✓	✓	✓	✓	✓	✓	✓	✓	✓	✓
Anzahl der Pumpen number of pumps szivattyúk száma Кол-во насосов	0	2	2	2	3	3	3	3	2	2	2	2
Floccer Dosierung floccer dosage floccer adagolás Флоккер дозация	-	-	-	-	✓	-	-	✓	-	-	-	-
Algex Dosierung algex dosage algex adagolás Дозация Альгекс	-	-	-	-	-	✓	✓	-	-	-	-	-
Typ der Pumpe Easy A/ Profidos B/ Peristaltic C/ Membran D typ of pump Easy A/ Profidos B/ Peristaltic C/ Membran D a szivattyú típusa Easy A/ Profidos B/ Peristaltic C/ Membran D Тип насоса Изи A/ Профидос B/ пересталтик C	-	B	C	C	C	C	C	C	C	D	B	C
Externes Display external display különálló kijelzõ Выносной дисплей	-	-	-	-	-	-	✓	✓	-	-	-	-
Für Becken bis m³ for pool up to m³ medencékhez m- ig для бассейна до м³	250	50	250	400	250	250	250	250	600	1800	50	250

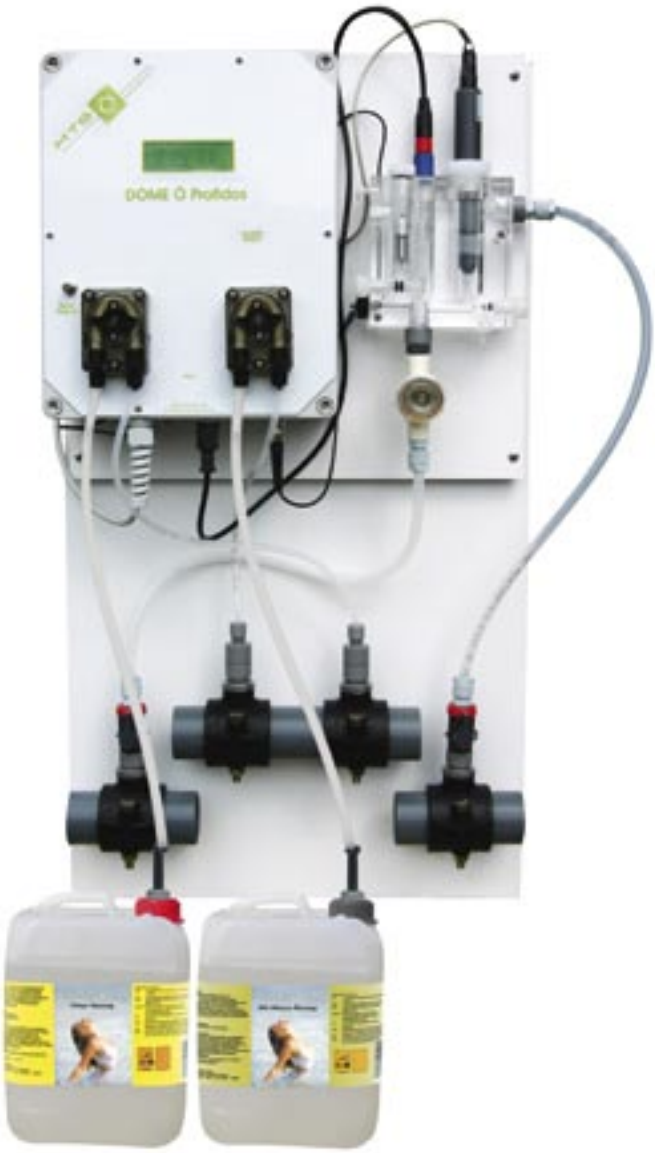

54161210

Meß- und Dosieranlage für Becken bis 250 m³

Measuring- and dosing for pools to 250 m³

Mérő- és adagolókészülék

Измерительная и дозирующая установка для бассейнов до 250 м³

Technical data

- Measuring and control range pH 0,0 – 14,0
- Measuring and control range Chlor 0 - 3 mg/l (0 - 3 ppm)
- Dispensing limit is adjustable
- Switch delay: 2 minutes
- Control reaction pre-selectable On/Off micro-dosing, hand dosing
- 4 lines – Display with illumination
- Handling: With 5 micro switches, accommodated on the backside of the front panel
- Measuring-water flow-rate control
- Calibration automatically
- RS 232 interface for EPSON-printer (PC)
- Supply system: 150 – 250V AC
- Equipped with 2 Profidos-pumps
- Pool size up to 50 m3

Technikai adatok

- pH mérési és szabályozási tartomány: 0,0 – 14,0
- mérési és szabályozási tartomány Chlor 0 - 3 mg/l (0 - 3 ppm)
- beállítható adagoláskorlátozás
- bekapcsolási késleltetés 2 perc
- elöre kiválasztható szabályozás ki/be mikroadagolás, kézi adagolás
- kijelzö: 4 soros megvilágított kijelzö
- kezelés: 5 mikrokapcsolóval, az elölap hátoldalán elhelyezve
- mérési víz átfolyófigyelö
- automatikus kalibráció
- RS 232 interfész EPSON nyomtatóhoz (PC)
- energiaellátás: 150-250 V AC
- 2 Easy szivattyúval ellátva
- 50mł- es medencéig

Technische Daten

- Mess- und Regelbereich pH 0,0 - 14,0
- Mess- und Regelbereich Chlor 0 - 3 mg/l (0 - 3 ppm)
- Dosierbeschränkung einstellbar
- Einschaltverzögerung 2 Minuten
- Regelverhalten vorwählbar Ein/Aus, Mikrodosierung, Handdosierung
- Anzeige: 4 Zeilen - Display mit Beleuchtung
- Bedienung: mit 5 Mikroschaltern, untergebracht auf der Rückseite der Frontplatte
- Messwasserdurchflussüberwachung
- Eichung automatisch
- RS 232 Schnittstelle für EPSON-Drucker (über PC)
- Versorgung 150 - 250 V AC
- ausgestattet mit 2 Profidospumpen
- Beckengröße: bis 50m³

Технические данные

- Диапозон измерения и регулировки pH 0,0 – 14,0
- Диапозон измерения и регулировки по хлору 0 – 3 мг/л (0 – 3 ppm)
- Устанавливаемое ограничение дозации
- Задержка включения 2 минуты
- Модуль регуляции на выбор : вкюч./выкл.; микродозировка; ручная дозировка
- Сообщения : 4-х строчный экран с подсветкой
- Управление : с помощью 5 кнопок на обратной стороне передней панели
- Контроль за протоком через измерительную ячейку
- Автоматическая калибровка
- Подключение RS 232 для принтера EPSON (через компьютер)
- Питание 150 – 250 В AC
- Оборудовано 2 насосами профидос
- Размер бассейна : до 50 мі

MTS PRODUKTE ... in the world's best pools

54162210

Meß- und Dosieranlage pH-Cl, kpl. mit 2 Peristalticpumpen

Measuring- and dosing unit pH-Cl with 2

Mérő- és adagolókészülék: pH-Cl,

Измерительная и дозирующая установка pH – хлор в комплекте с 2 пересталтическими насосами

Technische Daten

- Mess- und Regelbereich pH 0,0 - 14,0
- Mess- und Regelbereich Chlor 0 - 3 mg/l (0 - 3 ppm)
- Dosierbeschränkung einstellbar
- Einschaltverzögerung 2 Minuten
- Regelverhalten vorwählbar Ein/Aus Mikrodosierung, Handdosierung
- Anzeige: 4 Zeilen - Display mit Beleuchtung
- Bedienung: mit 5 Mikroschaltern, untergebracht auf der Rückseite der Frontplatte
- Messwasserdurchflussüberwachung
- Eichung automatisch
- RS 232 Schnittstelle für EPSON-Drucker (über PC)
- Versorgung 150 - 250 V AC
- ausgestattet mit 2 Peristalticpumpen
- Beckengrößen:
  bis 250 m³ (Art. Nr. 54162210)
  bis 400 m³ (Art. Nr. 54162310)
  bis 600 m³ (Art. Nr. 54162410)
  bis 1800 m³ (Art. Nr. 54164210) (mit Membranpumpen)

Technical data

- Measuring and control range pH 0,0 – 14,0
- Measuring and control range Chlor 0 - 3 mg/l (0 - 3 ppm)
- Dispensing limit is adjustable
- Switch delay: 2 minutes
- Control reaction pre-selectable On/Off micro-dosing, hand dosing
- 4 lines – Display with illumination
- Handling: With 5 micro switches, accommodated on the backside of the front panel
- Measuring-water flow-rate control
- Calibration automatically
- RS 232 interface for EPSON-printer (PC)
- Supply system: 150 – 250V AC
- Equipped with 2 Profidos-pumps
- Pool Size:
  up to 250 m³ (Art. Nr. 54162210)
  up to 400 m³ (Art. Nr. 54162310)
  up to 600 m³ (Art. Nr. 54162410)
  bis 1800 m³ (Art. Nr. 54164210)

Technikai adatok

- pH mérési és szabályozási tartomány: 0,0 – 14,0
- pH mérési és szabályozási tartomány: 0,0 – 3,0 Chlor 0 - 10 mg/l (0 - 3 ppm)
- beállítható adagoláskorlátozás
- bekapcsolási késleltetés 2 perc
- előre kiválasztható szabályozás ki/be mikroadagolás, kézi adagolás
- kijelző: 4 soros megvilágított kijelző
- kezelés: 5 mikrokapcsolóval, az elölap hátoldalán elhelyezve
- mérési víz átfolyófigyelö
- automatikus kalibráció
- RS 232 interfész EPSON nyomtatóhoz (PC)
- energiaellátás: 150-250 V AC
- 2 Easy szivattyúval ellátva
- es medencéig:
  250 m³ (Art. Nr. 54162210)
  400 m³ (Art. Nr. 54162310)
  600 m³ (Art. Nr. 54162410)
  bis 1800 m³ (Art. Nr. 54164210)

Технические данные

- Диапозон измерения и регулировки по pH 0,0 - 14,0
- Диапозон измерения и регулировки по хлору 0 – 3 мг/л (0 – 3 ppm)
- Устанавливаемое ограничение дозации
- Задержка включения 2 минуты
- Модуль регуляции на выбор : вкюч./выкл.; микродозировка; ручная дозировка
- Сообщения : 4-х строчный экран с подсветкой
- Управление : с помощью 5 кнопок на обратной стороне передней панели
- Контроль за протоком через измерительную ячейку
- Автоматическая калибровка
- Подключение RS 232 для принтера EPSON (через компьютер)
- Питание 150 – 250 В AC
- Оборудовано 2 перестальтическими насосами
- Размер бассейна :
  до 250 мі (арт. № 54162210)
  до 400 мі (арт. № 54162310)
  до 600 мі (арт. № 54162410)
  до 1800 мі (арт. №54164210) с 2 мембранными насосами

54111210

Meß- und Dosieranlage pH-Redox, für Schwimmbadwasse raufbereitung für private Bäder bis 100 m³

Measuring- and controlling unit pH-active oxygen, for private pools to 100 m³

Mérő- és adagolókészülék: pH-Redox, 2 Profidos-szivattyúval

Всасывающий патрубок для хлора и pH с сенсором пустой канистры для установок Доме О.

Technical data

- Measuring and control range pH 0,0 – 14,0
- Measuring and control range Redox 0 - 1000 mV
- Dispensing limit is adjustable
- Switch delay: 2 minutes
- Control reaction pre-selectable On/Off micro-dosing, hand dosing
- 4 lines – Display with illumination
- Handling: With 5 micro switches, accommodated on the backside of the front panel
- Measuring-water flow-rate control
- Calibration automatically
- RS 232 interface for EPSON-printer (PC)
- Supply system: 150 – 250V AC
- Equipped with 2 Profidos-pumps
- Pool size up to 50 m³

Technikai adatok

- pH mérési és szabályozási tartomány: 0,0 – 14,0
- Redox mérési és szabályozási tartomány: 0 – 1000 mV
- beállítható adagoláskorlátozás
- bekapcsolási késleltetés 2 perc
- elöre kiválasztható szabályozás ki/be mikroadagolás, kézi adagolás
- kijelzö: 4 soros megvilágított kijelzö
- kezelés: 5 mikrokapcsolóval, az elölap hátoldalán elhelyezve
- mérési víz átfolyófigyelö
- automatikus kalibráció
- RS 232 interfész EPSON nyomtatóhoz (PC)
- energiaellátás: 150-250 V AC
- 2 Profidus szivattyúval ellátva
- 50 mł- es medencéig

Technische Daten

- Mess- und Regelbereich pH 0,0 - 14,0
- Mess- und Regelbereich Redox 0 - 1000 mV
- Dosierbeschränkung einstellbar
- Einschaltverzögerung 2 Minuten
- Regelverhalten vorwählbar Ein/Aus Mikrodosierung, Handdosierung
- Anzeige: 4 Zeilen - Display mit Beleuchtung
- Bedienung: mit 5 Mikroschaltern, untergebracht auf der Rückseite der Frontplatte
- Messwasserdurchflussüberwachung
- Eichung automatisch
- RS 232 Schnittstelle für EPSON-Drucker (über PC)
- Versorgung 150 - 250 V AC
- ausgestattet mit 2 Profidospumpen
- Beckengröße bis 50 m³

Технические данные

- Диапозон измерения и регулировки pH 0,0 – 14,0
- Диапозон измерения и регулировки по редоксу 0 – 1000 мВ
- Устанавливаемое ограничение дозации
- Задержка включения 2 минуты
- Модуль регуляции на выбор : вкюч./выкл.; микродозировка; ручная дозировка
- Сообщения : 4-х строчный экран с подсветкой
- Управление : с помощью 5 кнопок на обратной стороне передней панели
- Контроль за протоком через измерительную ячейку
- Автоматическая калибровка
- Подключение RS 232 для принтера EPSON (через компьютер)
- Питание 150 – 250 В AC
- Оборудовано 2 насосами профидос
- Размер бассейна : до 50 мі

MTS PRODUKTE ... in the world's best pools

54141210

Meß- und Regelanlage pH-Aktivsauerstoff, für Schwimmba dwasseraufbereitung für private Bäder bis 100 m³

Measuring- and controlling unit pH-active oxygen, for private pools to 100 m³

Méro-és szabályozó berendezés pH-aktív oxigénhez, 1-7 napig elore beállítható aktív oxigén adagolás, 10-100m³

Измерительная и дозирующая установка pH – активный кислород для водоподготовки в частных бассейнах до 100 м³

Technische Daten

- Mess- und Regelbereich pH 0,0 - 14,0
- zeitabhängige Dosierung vom aktiven Sauerstoff mit 7 vorwählbaren Tagen
- Dosierbeschränkung einstellbar (für pH)
- Einschaltverzögerung 2 Minuten
- Regelverhalten vorwählbar Ein/Aus Mikrodosierung, Handdosierung
- Anzeige: 4 Zeilen - Display mit Beleuchtung
- Bedienung: mit 5 Mikroschaltern, untergebracht auf der Rückseite der Frontplatte
- Messwasserdurchflussüberwachung
- Eichung automatisch
- RS 232 Schnittstelle für EPSON-Drucker (über PC)
- Versorgung 150 - 250 V AC
- ausgestattet mit 2 Profidospumpen
- Beckengröße bis 100 m³

Technical data

- Measuring and control range pH 0,0 – 14,0
- Time depending dosage of active oxygen with 7 pre-selectable days
- Dispensing limit is adjustable (For PH)
- Switch delay: 2 minutes
- Control reaction pre-selectable On/Off micro-dosing, hand dosing
- 4 lines – Display with illumination
- Handling: With 5 micro switches, accommodated on the backside of the front panel
- Measuring-water flow-rate control
- Calibration automatically
- RS 232 interface for EPSON-printer (PC)
- Supply system: 150 – 250V AC
- Equipped with 2 Profidos-pumps
- Pool size up to 100 m³

Technikai adatok

- pH mérési és szabályozási tartomány: 0,0 – 14,0
- időfüggö adagolás aktív oxigénböl 7 elöre választható nappal
- beállítható adagoláskorlátozás (pH- nak)
- bekapcsolási késleltetés 2 perc
- elöre kiválasztható szabályozás ki/be mikroadagolás, kézi adagolás
- kijelzö: 4 soros megvilágított kijelzö
- kezelés: 5 mikrokapcsolóval, az elölap hátoldalán elhelyezve
- mérési víz átfolyófigyelö
- automatikus kalibráció
- RS 232 interfész EPSON nyomtatóhoz (PC)
- energiaellátás: 150-250 V AC
- 2 Profidus szivattyúval ellátva
- 100m3- es medencéig

Технические данные

- Диапозон измерения и регулировки pH 0,0 – 14,0
- Зависимая от времени дозировка активного кислорода в 7 выбранных дней
- Устанавливаемое ограничение дозации (для pH)
- Задержка включения 2 минуты
- Модуль регуляции на выбор : вкюч./выкл.; микродозировка; ручная дозировка
- Сообщения : 4-х строчный экран с подсветкой
- Управление : с помощью 5 кнопок на обратной стороне передней панели
- Контроль за протоком через измерительную ячейку
- Автоматическая калибровка
- Подключение RS 232 для принтера EPSON (через компьютер)
- Питание 150 – 250 В AC
- Оборудовано 2 насосами профидос
- Размер бассейна : до 100 мі

54113312

Meß- und Regelanlage pH/ Redox/ Algex, für private Bäder bis 100 m³

Measuring- and controlling unit pH-active/ Redox/ Algex for private pools from 100 m³

Méro-és szabályozó berendezés pH-aktív oxigénhez, 1-7 napig elore beállítható aktív oxigén adagolás, 10-100m³ térfogatú privát medencékhez, 2 db Profidos szivattyúval.

Измерительная и дозирующая установка pH / Редокс/ альгекс для частных бассейнов до 100 м³

Technische Daten

- Mess- und Regelbereich pH 0,0 - 14,0
- Mess- und Regelbereich Redox 0 - 1000 mV
- zeitabhängige Dosierung von Algizid
- Dosierbeschränkung einstellbar
- Einschaltverzögerung 2 Minuten
- Regelverhalten vorwählbar Ein/Aus Mikrodosierung, Handdosierung
- Anzeige: 4 Zeilen - Display mit Beleuchtung
- Bedienung: mit 5 Mikroschaltern, untergebracht auf der Rückseite der Frontplatte
- Messwasserdurchflussüberwachung
- Eichung automatisch
- RS 232 Schnittstelle für EPSON-Drucker (über PC)
- Versorgung 150 - 250 V AC
- ausgestattet mit 3 Easypumpen
- Beckengröße bis 100 m³

Technical data

- Measuring and control range pH 0,0 – 14,0
- Measuring and control range Redox 0 - 1000 mV
- Time dependent dosage of Algizid
- Dispensing limit is adjustable
- Switch delay: 2 minutes
- Control reaction pre-selectable On/Off micro-dosing, hand dosing
- 4 lines – Display with illumination
- Handling: With 5 micro switches, accommodated on the backside of the front panel
- Measuring-water flow-rate control
- Calibration automatically
- RS 232 interface for EPSON-printer (PC)
- Supply system: 150 – 250V AC
- Equipped with 3 Easy-pumps
- Pool size up to 100 m³

Technikai adatok

- pH mérési és szabályozási tartomány: 0,0 – 14,0
- Redox mérési és szabályozási tartomány: 0 – 1000 mV
- beállítható adagoláskorlátozás
- bekapcsolási késleltetés 2 perc
- elöre kiválasztható szabályozás ki/be mikroadagolás, kézi adagolás
- kijelzö: 4 soros megvilágított kijelzö
- Anzeige: 4 Zeilen - Display mit Beleuchtung
- kezelés: 5 mikrokapcsolóval, az elölap hátoldalán elhelyezve
- mérési víz átfolyófigyelö
- automatikus kalibráció
- RS 232 interfész EPSON nyomtatóhoz (PC)
- energiaellátás: 150-250 V AC
- 3 Easy szivattyúval ellátva
- 100m3- es medencéig

Технические данные

- Диапозон измерения и регулировки pH 0,0 – 14,0
- Диапозон измерения и регулировки по редоксу 0 – 1000 мВ
- Зависимая от времени дозация альгицида
- Устанавливаемое ограничение дозации
- Задержка включения 2 минуты
- Модуль регуляции на выбор : вкюч./выкл.; микродозировка; ручная дозировка
- Сообщения : 4-х строчный экран с подсветкой
- Управление : с помощью 5 кнопок на обратной стороне передней панели
- Контроль за протоком через измерительную ячейку
- Автоматическая калибровка
- Подключение RS 232 для принтера EPSON (через компьютер)
- Питание 150 – 250 В AC
- Оборудовано 3 насосами изи
- Размер бассейна : до 100 мі

MTS PRODUKTE ... in the world's best pools

E 541000016

pH-Messelektrode Einstab, für DOME Ö und DOME P
ph-measure electrode, for DOME Ö and DOME P.
pH mérő elektróda, DOME-Ö-höz és DOME-P-hez
Измерительный электрод на pH, для установок Доме – О и Доме – Р

E 541110002

Redox-Messelektrode Einstab, für DOME P
Redox-measure electrode, for DOME P.
Redox mérő elektróda, DOME-P-hez
Измерительный электрод на редокс, для установки Доме – Р

E 541600001

Chlor-Messelektrode Einstab, für DOME Ö
Chlor-measure electrode, for DOME Ö.
klór mérő elektróda, DOME-Ö-höz
Измерительный электрод на хлор, для установки Доме – О

E 541000027

PE-Schlauch, Ø 6mm, für DOME Ö und DOME P
PE-Tube, Ø 6mm, for DOME Ö and DOME P
PE cső, Ø 6 mm, DOME-Ö-höz és DOME-P-hez
Полиэтиленовый шланг диаметром 6 мм для Доме – О и Доме – Р

E 541000040

Vorfilter Messzelle, für DOME Ö und DOME P
Pre-filter unit measure cell, for DOME Ö and DOME P
Előszűrő mérőegység, DOME-Ö-höz és DOME-P-hez
Фильтр предварительной очистки в измерительной ячейке для Доме – О и Доме – Р

E 541110005

Sauglanze für Chlor und pH-Minus, für DOME P
Suction pipe for chlorine and pH-minus, for DOME P
Szívócső klórhoz és pH mínuszhoz, DOME-P-hez
Всасывающее устройство для хлора и pH – минус для Доме – Р

E 541600002

Sauglanze für Chlor und pH-Minus, mit elektronischem Leerstandsmelder, für DOME Ö

Suction pipe for chlorine and pH-minus, with electronic level control, for DOME Ö

Szívócső klórhoz és pH mínuszhoz, DOME-Ö-höz, elektronikus üres állapot jelzővel

Всасывающий патрубок для хлора и pH с сенсором пустой канистры для установок Доме О

E 541000013
Eichlösung pH 7, für DOME Ö und DOME P
Calibration fluid pH 7, for DOME Ö and DOME P
Kalibrációs folyadék pH 7, DOME-Ö-höz és DOME-P-hez
Калибровочный раствор pH 7, для Доме – О и Доме – Р

E 541000014
Eichlösung pH 9, für DOME Ö und DOME P
Calibration fluid pH 9, for DOME Ö and DOME P
Kalibrációs folyadék pH 9, DOME-Ö-höz és DOME-P-hez
Калибровочный раствор pH 9, для Доме – О и Доме – Р

E 541110004
Eichlösung Rx+ 465 mV, für DOME P
Calibration fluid Rx+ 465 mV, for DOME P
Kalibrációs folyadék Rx+ 465 mV, DOME-P-hez
Калибровочный раствор редокс Rx+465 mV, для Доме – Р

E 541000024
Blindstopfen 3/8", für Messzelle DOME Ö und DOME P.
Dummy plug 3/8", for measure cell DOME Ö and DOME P.
Vakdugó 3/8", a DOME-Ö és a DOME-P mérődobozához.
Заглушка 3/8", для измерительной ячейки Доме – О и Доме – Р.

911123500

PH-Minus flüssig, 35 kg Kanister
PH-Minus liquid, 35 kg container
Folyékony pH-Mínusz, 35 kg-os kannában
pH- минус жидкий, 35 кг канистра.

911114000

PH-Plus flüssig, 40 kg Kanister
PH-plus liquid, 40 kg container
Folyékony pH-Plusz, 40 kg-os kannában
pH-плюс жидкий, 40 кг канистра.

911143400

Chlor-flüssig, 34 kg Kanister
Chlor-liquid, 34 kg Kanister
Folyékony, klór 34 kg-os kannában
Хлор жидкий, 34 кг канистра.

Förderschlauch / Perestaltic tube / Perisztaltikus cső / рабочий шланг

Art. Nr. / Item no. Cikkszám Арт. №	Nr. Nr. Nr. №	l/Std. l/h l/l/ó л/час	Becken Pool Medencéhez бассейны
E 541620001	1	0,5	für kleine Mengen pH, Flockungsmittel, Algex for little quantities pH, floccer, algex Kis mennyiségű pH-hoz, pelyhelysítő-höz és algaölőhöz для малых количеств pH , флоктуанта или Альгицида.
E 541620002	2	1,5	max.120 m³
E 541620003	3	3,5	max. 250 m³
E 541620004	4	4,5	max. 300 m³
E 541620005	5	8,0	max. 500 m³
E 541620006	3	3,5	Chlorbeständig für Cl_2 chlor resistant für Cl_2 klórálló Cl 2-höz хлороустойчивый для Cl_2

O_3 ist die Alternative zu Chlor in der Wasseraufbereitung ihres Pools oder Whirlpools. Unsere Ozongeneratoren lassen sich einfach und schnell in neue oder schon existierende Becken installieren. Ozon vernichtet Bakterien schneller und ohne Belästigung durch Chlorgeruch. Der benötigte Aufwand zur Wasseraufbereitung minimiert sich drastisch, wie auch der Verbrauch an Wasserpflegemittel bis zu 90% reduziert werden kann.

O_3 is the alternative to chlorine regarding water preparation of your pool or whirlpool. Our ozone generators can be installed easily and quickly in new or already existing pools. Ozone exterminates bacteria more quickly and without molestation through chlorine smell. The required expenditure for water preparation is minimised drastically, also the consumption of water agents can be reduced up to 90%. Our offer includes ozone generator with an ozone-producing capacity of 0,2 up to 5000 g per hour.

Ozongeneratoren für private Becken, mit einer Leistung von 1,0 - 4,0 g O_3/h, ausgestattet mit Injektor, Wasserfalle, Druckerhöhungspumpe, Edelstahl -Entlüftungsventil, Teflon-Anschlussschlauch d 6 mm
Ozongeneratoren für öffentliche Becken, mit einer Leistung bis 5000 g O_3/h, auf Anfrage, Lufttrockner und Restozonvernichter

Ozone generators for private and public pools, with a performance of 1,0 up to 4,0 g O_3/h, equipped with injector, water trap, booster pump, air relief valve made of stainless steel, teflon-connection hose d = 6 mm
Ozone genarators for public pools, with a performance up to 5000 g O_3/h, on requiry, air dryer and off-gas ozone destructor.

Ózongenerátorok privát medencékhez, teljesítmény 1,0-4,0 g O_3 /h, injektorral, vízeséssel, nyomásnövelovel, nemesacél levegoztetoszeleppel, teflon csatlakozócsovel d 6 mm. Levegőszáritó és maradék ózon megsemmisitő.
Ózongenerátorok nyilvános medencékhez, teljesítmény 5000 g O_3 /h-ig. Külön kérésre rendelheto!

Генераторы озона для частных бассейнов, имеющие производительность от 1,0 до 4,0 г озона/час, оснащённые инжектором, водной ловушкой, насосом , выпускным вентилем из нержавеющей стали, тефлоновый шлаг для подсоединения диаметром 6 мм.
Озоновые генераторы для общестенных бассейнов с производительностью до 5000 г озона/час, поставляются по заказу клиента. Осушитель воздуха и камера уничтожения избыточных количеств озона.

Az ózon (O_3) helyettesíti a klórt medencéje vagy pezsgomedencéje vízelokészítésénél. Ózongenerátoraink könnyen beépíthetok mind új, mind már kész medencékbe. Az ózon gyorsabban pusztítja el a baktériumokat és nem terheli a szervezetet kellemetlen klórszaggal. A szükséges mennyiség a klórhoz képest drasztikusan lecsökken, ahogy a szükséges vízápoló vegyszerek mennyiségét is 90%-kal csökkenti. Kínálatunkban olyan ózoneloállító berendezéseket talál, amelyek óránkénti teljesítménye 0,2 grammtól 5000 grammig terjed.

Озон это альтернатива хлору в процессе водоподготовки воды в Вашем бассейне или вирлпуле. Наши озоновые генераторы можно легко устанавливать как в строящихся так и в уже работающих бассейнах. Озон уничтожает бактерии быстро и без неприятного запаха хлора. Процесс водоподготовки предельно упрощается, а потребление средств водоподготовки снижается до 90%. В наш модельный ряд входят установки с часовой производительностью по озону от 0,2 до 5000 г.

Ozongeneratoren für Whirlpools, mit einer Leistung von 0,2 - 0,5 g O_3/h, ausgestattet mit Injektor, Wasserfalle, Rückschlagventil und Anschlussschlauch. Der Generator mit 0,5 g O_3/h Leistung ist zusätzlich mit Lufttrockner.

Ozone generator for whirlpools, with a performance of 0,2 up to 0,5 g O_3/h, equipped with injector, water trap, check-return valve and connection hose. The generator with 0,5 .g O_3/h performance, it is additional with air dryer.

Ózongenerátor pezsgómedencékhez, teljesítménye 0,2-0,5 g O_3 /h, injektorral, vízeséssel, visszacsapószeleppel felszerelve és csatlakozócső. A generátor 0,5 g O_3 /h teljesítményű és levegőszáítóval felszerelt.

Генераторы озона для вирлпулов, имеющие производительность от 0,2 до 0,5 г озона/час, оснащены инжектором, обратным запорным вентилем, водной ловушкой и соединительным шланг. Генератор с производительностью 0,5 г озона/час оснащается дополнительно осушителем воздуха

Art. Nr. Item no. Cikkszám Арт. №	Leistung Performance Teljesítmény Производительность
543100002	0,2 g O_3/h
543100008	0,8 g O_3/h

Art. Nr. / Item no. Cikkszám Арт. №	Leistung Performance Teljesítmény Производительность	Becken Pool Medencéhez бассейны
543200010	1,0 g O_3/h	max 20 m³
543200020	2,0 g O_3/h	max 60 m³
543200100	10,0 g O_3/h	max 180 m³
543200050	35,0 g O_3/h	max 350 m³

UV-Strahlen sind energiereiche elektromagnetische Strahlen, die im natürlichen Spektrum der von der Sonne ausgehenden Strahlung vorkommen. Sie liegen im Bereich des kurzwelligen unsichtbaren Lichtes von 100 bis 400 nm.
Die UV-Strahlung wird unterteilt: UV-A 315 bis 400 nm, UV-B 280 bis 315 nm, UV-C 100 bis 280 nm.
In den UV-C Lampen wird UV-C Strahlung mit einer Wellenlänge von 253,7 nm erzeugt. Diese Strahlung bewirkt eine Abtötung der im Wasser befindlichen Bakterien. Diese Geräte sorgen auf eine effiziente und umweltfreundliche Weise für sauberes, klares und frisches Wasser.
Das Wasser wird mittels einer Pumpe durch das UV-C Gerät geführt. Dort wird es mittels einer von Speziallampe erzeugten UV-C Strahlung auf einer Wellenlänge von 253,7 nm ausgesetzt. Diese Strahlung neutralisiert Bakterien, Viren und andere Organismen und verhindert so ihre Fortpflanzung. Wegen der Länge des Gerätes wird das Wasser der hohen Strahlendosis besonders lange ausgesetzt.
Da keine organischen Verunreinigungen abgebaut werden, und die UV-C Strahlung nur im Gerät und nicht mehr im Schwimmbecken wirksam ist, sind optimale Filtrierung, kurzzeitige Beckenumwälzung, und gute Beckenhydraulik notwendig.

Vorteile:
- Das Wasser bleibt frisch, sauber und klar
- Das Wasser wird sicher und effizient desinfiziert
- Schutz vor Krankheitserregern
- Schimmel-, Bakterien- und Algenbildung bleiben unter Kontrolle
- Der Zusatz von Chlor und anderen Chemikalien kann um bis zu 80% reduziert werden.
- Chlorgeruch sowie Haut- und Augenreizungen können vermieden werden.
- Umweltfreundlicher als herkömmliche Methoden

Az UV-sugarak energiadús elektromágneses sugarak, melyek a napból kiáramló sugárzás természetes skálájában fordulnak el. A rövidhullámú, 100 és 400 nm közötti, láthatatlan fények tartományába tartoznak. Az UV-sugárzás részei: UV-A 315-tól 400 nm-ig, UV-B 280-tól 315 nm-ig, UV-C 100-tól 280 nm-ig. Az UV-C lámpákban az UV-C sugárzás 253,7 nm-es hullámhosszal jelnik meg. Ez a sugárzás elpusztítja a vízben található baktériumokat. Ezek a készülékek hatékony és környezetbarát módon gondoskodnak a tiszta, áttetszé és friss vízrol. A vizet egy szivattyú vezeti át az UV-C készüléken. Abban egy különleges lámpa segítségével létrehozott 253,7 nm-es hullámhosszú fénynek van kitéve. Ez a sugárzás semlegesíti a baktériumokat, vírosokat és más organizmusokat, megakadályozza a szaporodásukat.A keszülék hosszának köszönhetóen a víz különlegesen hosszan van kitéve a magas sugárzásnak. Mivel megakadályozza a szerves szennyezódések vízben való bomlását, és az UV-C sugárzás csak a készülékben aktív, az úszómedencében már nem, szükséges a megfelelú szúrés, rövid idejé keringtetés, és a jó medencehidraulika.

Elónyei:
- A víz friss, tiszta és áttetsző marad.
- A vízet biztosan és hatékonyan fertőtleníti.
- Véd a kórokozókkal szemben.
- Kézben tartható vele a penész-, baktérium-, és algaképződés.
- A klór és más vegyszerek alkalmazása 80%-kal csökkenthető.
- Elkerülhető a klórszag csakúgy, mint a bőr és szemirritáció.
- Környezetkímélőbb, mint a hagyományos módszerek.

5

544150040

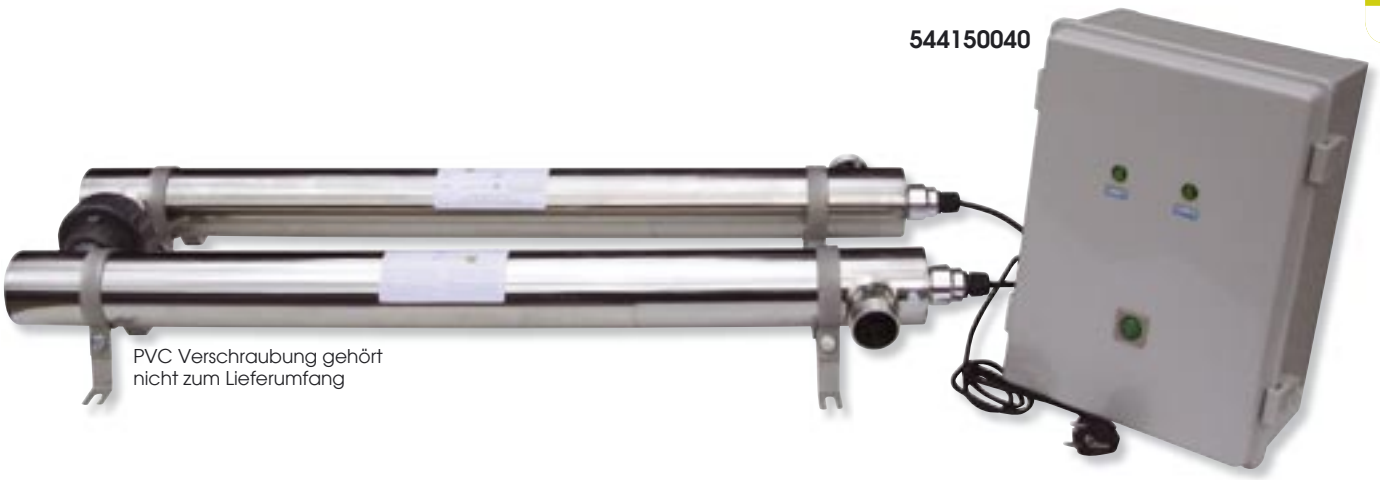

PVC Verschraubung gehört nicht zum Lieferumfang

544016006

MTS PRODUKTE ... in the world's best pools

UV-Strahlen sind energiereiche elektromagnetische Strahlen, die im natürlichen Spektrum der von der Sonne ausgehenden Strahlung vorkommen. Sie liegen im Bereich des kurzwelligen unsichtbaren Lichtes von 100 bis 400 nm.
Die UV-Strahlung wird unterteilt: UV-A 315 bis 400 nm, UV-B 280 bis 315 nm, UV-C 100 bis 280 nm.
In den UV-C Lampen wird UV-C Strahlung mit einer Wellenlänge von 253,7 nm erzeugt. Diese Strahlung bewirkt eine Abtötung der im Wasser befindlichen Bakterien. Diese Geräte sorgen auf eine effiziente und umweltfreundliche Weise für sauberes, klares und frisches Wasser.
Das Wasser wird mittels einer Pumpe durch das UV-C Gerät geführt. Dort wird es mittels einer von Speziallampe erzeugten UV-C Strahlung auf einer Wellenlänge von 253,7 nm ausgesetzt. Diese Strahlung neutralisiert Bakterien, Viren und andere Organismen und verhindert so ihre Fortpflanzung. Wegen der Länge des Gerätes wird das Wasser der hohen Strahlendosis besonders lange ausgesetzt.
Da keine organischen Verunreinigungen abgebaut werden, und die UV-C Strahlung nur im Gerät und nicht mehr im Schwimmbecken wirksam ist, sind optimale Filtrierung, kurzzeitige Beckenumwälzung, und gute Beckenhydraulik notwendig.

Vorteile:
- Das Wasser bleibt frisch, sauber und klar
- Das Wasser wird sicher und effizient desinfiziert
- Schutz vor Krankheitserregern
- Schimmel-, Bakterien- und Algenbildung bleiben unter Kontrolle
- Der Zusatz von Chlor und anderen Chemikalien kann um bis zu 80% reduziert werden.
- Chlorgeruch sowie Haut- und Augenreizungen können vermieden werden.
- Umweltfreundlicher als herkömmliche Methoden

УФ-лучи, богатые энергией электромагнитные лучи, которые входят в природный спектр лучей излучаемым солнцем. Они относятся к коротким волнам невидимого спектра в диапозоне от 100 до 400 нм.
УФ-излучение подразделяют на : УФ-А в диапозоне от 315 до 400 нм, УФ-В от 280 до 315 нм, УФ-С в диапозоне от 100 до 280 нм.
В ультофиолетовых лампах создаётся УФ-излучение с длинной волны 253,7 нм. Это излучение способствует уничтожению находящихся в воде бактерий. Эти аппараты эффективным и экологически чистым путём создают чистую, прозрачную и свежую воду.
Вода с помощью насоса прокачивается через аппарат УФ-С, в котором с помощью специальной лампы создаётся излучение с длинной волны 253,7 нм. Это излучение уничтожает бактерии, вирусы и другие организмы и предотвращает их дальнейший рост. Из-за длины аппарата вода получает высокую дозу облучения.
В связи с тем, что не уничтожаются органические нечистоты и УФ-излучение эффективно только в аппарате а не в бассейне, необходимо обеспечить оптимальную фильтрацию, короткое время перекачки воды бассейна и хорошую гидравлику в бассейне.
Преимущества:

- Вода остаётся свежей, чистой и прозрачной
- Вода дезинфицируется надёжно и эффективно
- Защита от возбудителей болезней
- Рост грибков, бактерий и водорослей находятся под контролем
- Добавка хлора или других химикатов сокращается до 80 %
- Устраняется запах хлора и раздражения кожи и глаз
- Более экологически чистый, чем другие методики.

5

544040009
544065012
544085015

Modell	SP-I	SP-II	SP-III	SP-IV	SP-V
Art. Nr. / Item no. Cikkszám / Арт. №	544016006	544040009	544065012	544085015	544150040
Leistungsaufnahme (W)	16	40	65	85	2x85
Versorgung	230V, 50Hz	230V, 50Hz	230V, 50Hz	230V, 50Hz	230V, 50Hz
Poolgröße (m^3)	15	35	55	70	140
p_{max}	6,0	6,0	6,0	6,0	6,0
Q_{max} (m^3/h)	6,0	9,0	12,0	15,0	20,0
Abmessungen (mm)	Ø 76,2 x 420	Ø 76,2 x 920	Ø 76,2 x 920	Ø 76,2 x 920	2x Ø 76,2 x 920
Anschlüsse	G1½ AG	G1½ AG	G1½ AG	G1½ AG	G1½ AG

Warmenator®

Ein Wärmetauscher von MTS mit mehr Leistung - bei weniger Energie.Ein modular aufgebauter Wärmetauscher von 11 - 100.000 Wärmeeinheiten hergestellt aus besonders hitzebeständigem und vor allem korrosionsfestem Kunststoff mit hoher Isolierwirkung und hoher Sicherheit gegen Verkalkung. Zur Schwimmbadwassererwärmung durch Heizwasser oder Solarwärme. Das Heizmedium wird durch Rippenrohre geführt, die durch ihre innere Verwirbelung hohe Leistung noch effizienter übertragen.

A heat exchanger from MTS with more power - Using less energyA heat exchanger developed on a modular basis of 11 - 100,000 heating units manufactured using particularly heatproof and, above all, rustproof synthetics having high insolating and high protection against calcination. For heating swimming pool water using heated water or solar warmth. The heating medium is led through gilled pipes which, because of the internal turbulence, achieve an even higher efficiency.

Egy hõcserélõ még nagyobb teljesítménnyel – Kevesebb energafelhasználással.Modulárisan felépített, 11-100.000 hőegységből álló, különleges hőálló és mindennek előtt korrózióálló műanyagból előállított hőcserélő, amely nagyon jól szigetel és ellenáll a vízkövesedésnek.
Medencevíz melegítéséhez melegvíz vagy napenergia segítségével. A fűtőközeget bordáscsöveken keresztül vezetik, mely a belső keverése miatt magas teljesítményét még hatékonyabban adja át.

Теплообменник от МТС большей производительности с меньшей энергией.Модульно собираемый теплообменник из 11 – 100 000 единиц нагрева, производимый из устойчивого к высоким температурам и коррозии пластика, имеющего защиту от кальциевых отложений. Предназначен для подогрева воды бассейна с помощью тепла или солнечной энергии. Теплоноситель пропускается через ребристую трубу, которая, благодаря завихрениям нагреваемой воды более эффективно передаёт высокую производительность.

5

Art. Nr. / Item no. Cikkszám Арт. №	Leistung Power Teljesítmény производительность		max. Druck / primär Seite max. pressure / primary site Max. nyomás / primer oldal максимальное / давление на входе			max Druck / sekundär Seite max. pressure secundary site Max. nyomás szekunder oldal максимальное давление на выходе			Länge in mm length in mm Hossz mm длина в мм
	kW	kcal/h	max. Betrieb	max. Prüfdruck	l/min	mł/h	max. Betrieb	max. Prüfdruck	
5503110	13	11.000	10	15	30	6	2	3	333
5503111	28	24.000	10	15	35	8	2	3	533
5503112	40	34.000	10	15	40	10	2	3	533
5503113	60	51.000	10	15	45	12	2	3	733
5503114	75	61.000	10	15	100	15	2	3	733
5503115	120	100.000	10	15	100	15	2	3	1133

Alle Angaben bei: Wassertemperatur (primäre Seite) 60°C, Wassertemperatur (Becken) 20°C, d.h. Temperatur Differenz 40°C
All information of: water temperature (primary site) 60°C, water temperature (pool) 20°C
Ezen adatoknál: vízhõmérséklet (primer oldal) 60°C, vízhõmérséklet
все установки при температуре воды в первичном цикле 60° C, температура воды в бассейне 20°C, значит разница температур 40°C

Wärmetauscher Kompakteinheit

Montagefertiges System zur Integration in bestehende oder neue Anlagen zur Erwärmung des Schwimmbadwassers. Bestehend aus Wärmetauscher Warmenator, vollautomatischer Schwimmbadheizfiltersteuerung und Heizungspumpe.

Die Heizfiltersteuerung ist mit einer Zeitschaltuhr, Temperaturregelung und Wahlschalter (Ein, Aus, Automatik) ausgestattet. Sie ist zur Ansteuerung einer Wechselstrompumpe oder einer Drehstrompumpe geeignet. Mit und ohne Motorschutz erhältlich.

Auf montagefreundlicher Kunststoffkonsole anschlussfertig montiert.

Compact heat exchanger unit

Ready assembled system for integration into existing or new pool equipment for heating the pool water. It con¬sists of a Warmenator heat exchanger, a fully automatic swimming pool control and heating pump.

The heating filter control unit is equipped with a time switch, temperature regulation and selector switch (on, off, automatic). It controls 220V and 400V pumps.
Available with or without motor safety. Ready to con¬nect to an easy to assemble plastic console.

Kompakt hőcserélőegység

A hőcserélő egységek alaplapra szerelten alkalmasak új illetve már meglévő medencék fűtésére. Az egység rozsdamentes hőcserélőből egy teljesen automatikus vezérlésből és egy keringtető szivattyúból áll.

A vezérlőegység időkapcsolóval, hőfokszabályzóval, és kézikapcsolóval (ki, be, automata) van felszerelve. Egy váltóáramú szivattyú vezérlésére alkalmas. Kapható motorvédelemmel és anélkül.

Csatlakozás készen, könnyen szerelheto muanyag konzolra szerelve.

Компактные теплообменники

Компактные теплообменники для монтажа в новых или имеющихся бассейнах для подогрева воды бассейна. Теплообменник в сборе Варменатор и работает с полностью автоматическим управлением и циркуляционным насосом.

Пульт управления фильтрацие и нагревом оснащён регулятором температуры, времени и режима работы (вкл., выкл., автоматический). Предназначен для управления одно- или трёхфазного насоса. Посталяется с защитой мотора и без защиты.

Крепление простое, на пластмассовой консоли.

Art. Nr. / Item no. Cikkszám Арт. №	Warmenator/ Leistung warmenator/ performance xxx Варминатор / Мощность	Filtersteuerung in V V V В	Motorschutz motor safety xxx Защита мотора
55510	13 kW	230	-
55511	28 kW	230	-
55512	40 kW	230	-
55513	75 kW	230	-
555131	75 kW	400	1,0 - 1,6
55514	120 kW	230	1,6 - 2,4
555141	75 kW	400	2,4 - 4,0
55515	195 kW	230	1,6 - 2,4
555151	195 kW	400	2,4 - 4,0

Elektro-Durchlauferhitzer von MTS

Zur Erwärmung von Schwimmbadwasser, bestehend aus hochwertigem Kunststoff PA 6.6 20% GF und Edelstahlheizstab (Incoloy). Serienmäßig ausgestattet mit Sicherheitsthermostat und Strömungswächter.

Wasseranschlüsse: Klebeanschlüsse Ø 50 innen.

Electric continuous flow heater

For heating the swimming pool water, consists of high quality synthetic material PA 6.6 20% GF and stainless steel control rod (Incoloy). As a standard feature fit out with safety thermostat and current guard.

Water inlet: glued connection Ø 50 inside.

Elektro-Durchlauferhitzer von MTS

Zur Erwärmung von Schwimmbadwasser, bestehend aus hochwertigem Kunststoff PA 6.6 20% GF und Edelstahlheizstab (Incoloy). Serienmäßig ausgestattet mit Sicherheitsthermostat und Strömungswächter.

Wasseranschlüsse: Klebeanschlüsse d50 innen.

Электрический проточный нагреватель от МТС

Для нагрева воды бассейна, изготовлен из высококачественного полиамида 6.6 усиленного 20 % стекловолокном и нагревательный элемент из нержавеющей стали. Серийно оснащён термостатом безопасности и датчиком потока.

Подсоединения воды: клеевое соединение д 50 мм.

Elektro-Durchlauferhitzer mit Regelthermostat 0 - 45 C°, mit Sicherheitsthermostat und Strömungswächter.

Electric continuous flow heater with thermostatic control 0 - 45 C°, with safety thermostat and current guard.

Elektromos átfolyófűtőegység, szabályozó termosztáttal 0 - 45 C°, biztonsági hőkapcsolóval és áramlásellenőrzővel.

Электрический проточный нагреватель с регулирующим термостатом от 0 до 45°C с термостатом безопасности и датчиком потока.

Elektro-Durchlauferhitzer mit Regelthermostat 0 - 45 C°, mit Schütz, Sicherheitsthermostat und Strömungswächter.

Electric continuous flow heater with thermostatic control 0 - 45 C°, with contacter, safety thermostat and current guard.

Elektromos átfolyófűtőegység, szabályozó termosztáttal 0 - 45 C°, biztonsági hőkapcsolóval és áramlásellenőrzővel.

Электрический проточный нагреватель с регулирующим термостатом от 0 до 45°C и защитой с термостатом безопасности и датчиком потока.

Elektro-Durchlauferhitzer ohne Regelthermostat, mit Sicherheitsthermostat und Strömungswächter.

Electric continuous flow heater without thermostatic control, with safety thermostat and current guard.

Elektromos átfolyófűtőegység, szabályozó termosztát nélkül, biztonsági hőkapcsolóval és áramlásellenőrzővel.

Электрический проточный нагреватель без регулирующего термостата, с термостатом безопасности и датчиком потока.

5

Art. Nr. / Item no. Cikkszám Арт. №	Leistung (kW) performance (kW) Teljesítmény (kW) производительность (кВт)	Spannung (V) tension (V) feszültség (V) напряжение, (В)	ohne Regelthermostat without control thermostat termosztát nélkül без регулирующего термостата	mit Regelthermostat with control thermostat termosztáttal с регулирующим термостатом	mit Regelthermostat + Schütz with control thermostat + contacter termosztáttal + védelem с регулирующим термостатом и защитой
5801103	3	400	✗		
58011031				✗	
58011032					✗
5801105	9	400	✗		
58011051				✗	
58011052					✗
5801106	12	400	✗		
58011061				✗	
58011062					✗
5801107	15	400	✗		
58011071				✗	
58011072					✗
5801108	18	400	✗		
58011081				✗	
58011082					✗

Wärmetauscher, Edelstahl

Schwimmbadwasser-Zufluss 1½" + 2"; Anschluss zum Vor- und Rücklauf des Brauchwassers ¾" + 1".

Zum Anschluss an die Warmwasser-Hausheizung, zur Erwärmung des Schwimmbadwassers. Edelstahl-Gehäuse mit eingeschweisster 1.4571 Niro-Rohrschlange komplett mit Halterung und Aufnahme des Temperaturfühlers.

Heat exchanger, stainless steel

Swimming pool water – inlet 1½" + 2"; connection to feed and return flow of used water ¾" + 1".

For connection to the domestic hot water/ heating system, for heating the swimming pool water. Stainless steel housing made with welded stainless steel control rod 1.4571 pipework system complete with mount and holder for temperature sensor.

A korr. acél hőcserélők

A hálózati melegvízre kötve a medence vizének a felmelegítésére alkalmasak.

A korr. acél házban korr. acél csőkígyó van hegesztve, szerelvény segítségével a falra szerelhető illetve hőérzékelő befogadására kialakított hely van. A medencevíz kimenetek 1½" + 2" , a hálózati melegvíz kimenetek ¾" + 1".

Теплообменники из нержавеющей стали

для подогрева воды бассейна, соединение 1S" + 2"; соединение с контуром подачи и возврата горячей воды s" + 1".

Соединяется с центральным отоплением для нагрева воды плавательного бассейна.
В корпусе из нержавеющей стали имеется змеевик из нержавеющей стали, монтируется с помощью арматуры,возможность подсоединения термопары

5

Art. Nr. Item no. Cikksz Арт. №	Anschluss Connection Csatlakozás Соединение	Vor-Rücklauf Feed/return flow Előremenet-hátramenet Подача-возврат	Leistung kW/kcal Performance kW/kcal Teljesítmény kW/kcal Производительность кВт/кКал
55010	1½"	¾"	13/11.000
55011	1½"	¾"	28/24.000
55012	1½"	1"	40/34.000
550130	1½"	1"	60/51.000
55014	2"	1"	75/65.000
55016	2"	1"	204/179.707
55017	2"	1"	308/270.000
55018	2"	1½"	390/336.000
55019	90 mm	110 mm	510/438.521

Elektrodurchlauferhitzer, zur Erwärmung des Schwimmbadwassers, aus Edelstahl 1.4401, rostfrei und chemiebeständig, mit Edelstahlheizstab V4A 1.4571, Sicherheitsthermostat (47°) und Wassermangelsicherung.

Electric continuous flow heater, for heating the swimming pool water, made from non-rusting and chemical resistant stainless steel control rod 1.4401, with AiSi 316 stainless steel control rod1.4571, safety thermostat (47°) and low water flow protection device.

Elektromos átfolyófűtők a medencevíz felfűtésére, rozsdamentes saválló acélból rozsdamentes fűtőbetéttel, biztonsági termosztáttal (47° C) és túlfűtésvédelemmel és vízmennyiségszabályzóval.

Проточный электронагреватель, для нагрева воды бассейна, материал нержавеющая сталь 1.4401 химически устойчивая, с нагревательным стержнем из нержавеющей стали V4A 1.4571, с термостатом- ограничителем до 47 ° C , с устройством контроля наличия воды.

Elektro-Durchlauferhitzer ohne Regelthermostat Niro V4A, mit Wassermangelsicherung, Sicherheitsthermostat und Befestigungssatz.

Electric through flow heater without thermostatic control stainless steel AiSi 316, with low water flow protection device, safety thermostat and fixing set.

Elektromos átfolyófűtő termosztát nélkül, korr. acél, vízmennyiségszabályzóval, biztonsági termosztáttal és rögzítőkészlettel.

Проточный электронагреватель без термрстата – регулятора , материал нержавеющая сталь Ниро V4A, с устройством контроля наличия воды, термостатом ограничителем и крепёжным материалом.

Art. Nr. / Item no. Cikkszám Арт. №	Anschluss Connection Csatlakozó Соединение	kW kW kW кВт	V V V В
5803	1 ½"	3	400
5804	1 ½"	6	400
5805	1 ½"	9	400
5806	1 ½"	12	400
5807	1 ½"	15	400
5808	1 ½"	18	400

Elektro-Durchlauferhitzer mit Regelthermostat 0°-40°, Niro V4A, mit Wassermangelsicherung, Sicherheitsthermostat und Befestigungssatz.

Electric continuous flow heater with thermostatic control 0°-40°, AiSi 316 stainless steel, with low water flow protection device, safety thermostat and fixing set.

Elektromos átfolyófűtő szabályzótermosztáttal 0-40 C, vízmennyiség biztosítóval, biztonsági termosztáttal és rögzítő szerelvénnyel.

Проточный электронагреватель с термостатом – регулятором 0° – 40° C, материал пластик, с устройством контроля потока, с термостатом – ограничителем и крепёжным материалом.

Art. Nr. / Item no. Cikkszám Арт. №	Anschluss Connection Csatlakozó Соединение	kW kW kW кВт	V V V В
58021	1 ½"	1,5	230
58031	1 ½"	3	230
58041	1 ½"	6	400
58051	1 ½"	9	400
58061	1 ½"	12	400
58071	1 ½"	15	400
58081	1 ½"	18	400
58091	2"	24	400
58101	2"	30	400
58110	2"	45	400
58120	2"	60	400

MTS PRODUKTE ... in the world's best pools

5

Mit Hilfe der analogen Synchronschaltuhr ermöglicht die Filtersteuerung das zeitabhängige Ein-/ Ausschalten einer Filterpumpe. Sie verfügt über Anschlussklemmen für Dosiertechnik. Der Wahlschalter ermöglicht die Einstellungen, Ein, Aus oder Automatik.
Weiterhin wird während der Laufzeit der Filterpumpe die Heizung des Schwimmbeckens durch die elektronische Temperaturregelung angesteuert.

Für weiter führende Informationen: Fordern Sie bitte unseren Prospekt an.

Assisted by the analoge synchroneous timer allows the filter control the time dependent switch on/off from the filter pump. It available of connection clamps for dispensing technology. The selector switch allows the adjustment, on, off or automatic.
During the running time of the filter pump going actuated the heater of the pool.

For more informations, please ask for our brochure.

A szűrővezérlő egy analóg időkapcsolóóra segítségével lehetővé teszi egy szűrőszivattyú időben állítható ki-, és bekapcsolását. Csatlakozószorítókkal rendelkezik az adagolótechnikához. A kapcsoló ki, be, vagy automata állásba állítható. Továbbá az úszómedencét fűtő szűrőszivattyő működése közben vezérli a hőfokszabályzást.

További információért kérjük rendelje meg katalógusunkat

С помощью синхронных аналоговых часов пульт управления фильтрацией обеспачивает зависимое от времени включение и выключение насоса фильтра. Пульт имеет клеммы для подключения дозирующих установок. Переключатель модулей обеспечиает режимы : включил, выключил и автоматический. Далее в ходе работы насоса станции фильтрации происходит электронное управление тепературой нагрева.

Для дальнейшей информации требуйте наш проспект.

Art. Nr. / Item no. Cikkszám Арт. №	Motorschutz Strom	V V V B	mit Schutz with contacter lövész с защитой
56001	-	230	-
560021	0,6 - 1,0	400	✓
560022	1,0 - 1,6	400	✓
560023	1,6 - 2,4	400	✓
560024	2,4 - 4,0	400	✓

E 56002001

WT Tauchhülse, 70 mm x 9 mm Niro V2A komplett mit selbstdichtendem Einführstopfen, ½" zum Einschrauben.
Abzweigstück Innengewinde, PVC, für Rohre von 50 mm bis 110 mm (Art. Nr. 026860xxxx) – bitte Rohr- Ø angeben – wird auf das Rohr geklebt.

WT Immersion sleeve, 70 mm x 9 mm Stainless Steel complete with self sealing inlet plug, ½" for connection.
Branch piece female, PVC, for pipes from 50 mm up to 110 mm (Item No. 026860xxxx) – please indicate pipe Ø – is to be glued on to the pipe.

WT merülőszonda, 70 mm x 9 mm rozsdamentes acél, komplett öntömítő házzal, ½" menetes.
Belső menetes megfúróidom, PVC, 50 mm-től 110 mm-es csövekhez (Csz. 026860xxxx) (kérjük a megfelelő csőátmérőt megadni) a csőre ragasztható.

Погружаемое гнездо WT, 70 мм x 9 мм, нержавеющая сталь с самоуплотняющейся пробкой, резьбовое соединение ½", а также.
Боковой профиль с внутренней резьбой, ПВХ, для труб от 50 мм до 110 мм, (Арт. 026860xxxx) - просим информировать нас о соответствующем диаметре трубы, - для соединения с трубой на клею.

59001

Entfeuchtungstruhen für Schwimmhallen. mit elektronischer Steuerung. Frei Aufstellbar und zur Wandmontage. Jegliche Anforderungsgröße auf Anfrage

Air dehumidifier for swimming pool halls, with electronic control. Can be set up free at any spot and is also suitable for wall mounting. Any sizes on request.

Párátlanítók fedett uszodákhoz elektronikus vezérléssel. Tetszolegesen felállítható és falra szerelheto. Mindenkori méret igények szerint.

Осушители воздуха для бассейнов. Электронное управление. Отделно стоящие или монтирующиеся на стену. Любые размеры под заказ.

5900145

Entfeuchtungstruhe D850E
Leistung 45 l/Tag, Leistungsaufnahme 900 W, 230 V, mit Thermostat, Gewicht: 30 kg, L 750 mm x B 660 mm x T 345 mm.

Air dehumidifier D850E
Performance 45 l/day, power input 900 W, 230 V, with thermostat, weight: 30 kg, L 750 mm x W 660 mm x D 345 mm.

Párátlanító D850E
Teljesítmény 45l/nap, teljesítményfelvétel 900 W, 230 V, termosztáttal, súly: 30 kg, méretek: H 750mm x SZ 660mm x M 345mm

Осушитель воздуха Д 850 E
Производительность 45 л / день, отбираемая мощность 900 Ватт, 230 В, с встроенным термостатом. Вес 30 кг, размеры 750 x 660 x 345 мм.

5900160

Entfeuchtungstruhe D950E
Leistung 60 l/Tag, Leistungsaufnahme 1100 W, 230 V, mit Thermostat, Gewicht: 44 kg, L 750 mm x B 660 mm x T 345 mm.

Air dehumidifier D950E
Performance 60 l/day, power input 1100 W, 230 V, with thermostat, weight: 44 kg, L 750 mm x W 660 mm x D 345 mm.

Párátlanító D950E
Teljesítmény 60 l/nap, teljesítményfelvétel 1100 W, 230 V, termosztáttal, súly: 44 kg, méretek: H 750 mm x SZ 660 mm x M 345 mm

Осушитель воздуха Д 950 E
Производительность 60 л / день, отбираемая мощность 1100 Ватт, 230 В, с встроенным термостатом. Вес 44 кг, размеры 750 x 660 x 345 мм.

59002

Kanalgeräte für Schwimmhallen jeglicher Anforderungsgrößen auf Anfrage.

Channel units for swimming pool hallsany sizes on request.

Csatornabefúvó fedett uszodákhoz Mindenkori méret igények szerint.

Канальные осушители для бассейнов Любые размеры под заказ

5741103

Heizpumpe, 2 m³/h, 1,8 m, G 1½", 230V, 50Hz.
Heating pump, 2 m³/h, 1.8 m, G 1½", 230V 50Hz.
Keringtető szivattyú, 2 m³/h, 1,8 m, G 1½", 230V, 50Hz.
Циркуляционный отопительный насос, 2 м³/ч, 1,8 м, резьба 1½", 230 В, 50 Гц.

MTS PRODUKTE ... in the world's best pools

Fordern Sie auch unser ausführliches Informationsmaterial an!

Unsere Prospekte sind mit den technischen Daten, Zeichnungen und wichtigen Informationen über unsere Produkte ausgestattet.

5

Beckenreinigungsgeräte, Teleskopstangen, Keschernetze und Zubehör

Vacuum pool cleaners, telescopic handles, Catch nets and accessories

Medencetakarító eszközök, teleszkópok, Háló és tartozékok

Устройства для очистки, многоколенные палки, сачки и принадлежности

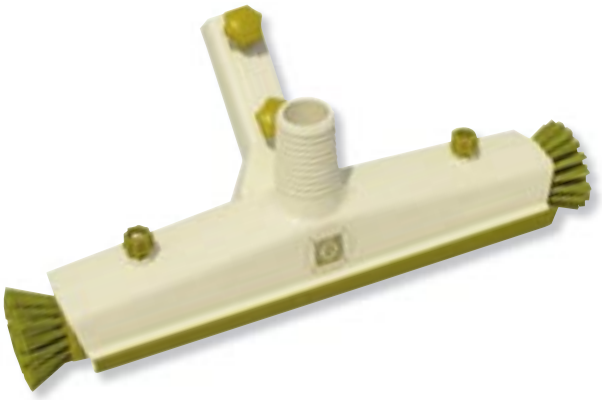

6032

Triangel Vakuumsauger, 270 mm, KS blau, Ø 38 mm Schlauch-Anschluss, Ø 28 mm Clip-Anschluss für Teleskopstange.

Triangle vacuum suction cleaner, 270 mm, plastic blue, Ø 38 mm hose-connection, Ø 28 mm clip fitting for teleskopic handles

Háromszögletű szívófej, 270mm, KS kék. 38mm Csőcsatlakozó Ø 28mm Clip-csatlakozó teleszkópokhoz

Вакуумная очистка, треугольник, 270 мм, голубой пластик Д 38 мм подсоединение шланга Д 28 мм клип-подсоединение телескопической палки

60373

Vac-Boy-Brusher Alu 300 x 360mm, KS silber, Ø 38 mm Schlauch-Anschluss, Ø 28 mm Clip-Anschluss für Teleskopstange.

Vac-Boy-Brusher, Alu 300 x 360mm, plastic silver Ø 38 mm hose-connection, Ø 28 mm clip fitting for teleskopic handles

Vac-Boy-kefe alu 300 x 360mm, KS ezüst, 38 mm- es csőcsatlakozás 28 mm- es klippcsatlakozás teleszkópok számára.

Донная щётка алюминий 300 x 360 мм, пластик серебрянный, посоединение шланга д 38 мм, подсоединение клип д 28 мм для палки.

6023

JET VAC Vacuumsauger, ABS cw, mit rotierenden Außenborsten, höhenverstellbarer Leistenbürste und umlaufenden Gummiprofilen, 350 mm, Schlauchanschluss: 38 mm. Zur Boden- und Wandreinigung.

JET VAC Vacuum suction cleaner, ABS cw, with rotating outside brushes and height-adjustable, rubberprofile around, 350 mm, hose connections: 38 mm.

JET VAC, krémfehér ABS, szívófej forgó oldalkefével és állítható belső kefével, 350mm, 38 mm-es gégecső csatlakoz-tatására.

Вакумная щётка Джет Вак из материала ABC кремового цвета с вращающейся внешней щёткой и установкой высоты рейчатой щётки и профилями из резины, 350 мм , подсоединение : 38 мм
Для очистки стен и дна.

60321

Triangel Vakuumsauger, "Deluxe" 290 mm, KS transparent blau, Ø 38 mm Schlauch-Anschluss, Ø 28 mm Clip-Anschluss für Teleskopstange.

Triangle vacuum suction cleaner "Deluxe", 290 mm, transparent plastic blue, Ø 38 mm hose-connection, Ø 28 mm clip fitting for teleskopic handles.

Háromszögletu szívófej, „Deluxe" 290mm, KS áttetsző kék Ø 38mm Csőcsatlakozó Ø 28mm Clip-csatlakozó teleszkópokhoz

Вакуумная очистка, треугольник, модель «Делюкс» 290мм, голубой прозрачный пластик, Д 38 мм подсоединение шланга, д 28 мм клип-подсоединение телескопической палки

6034

VBB Bodenbrusher Vakuumsauger, 280 mm, KS blau/weiss, Ø 38 mm Schlauch-Anschluss, Ø 28 mm Clip-Anschluss für Teleskopstange.

VBB Floor brush vaccum suction cleaner 280 mm, plastic blue/white, Ø 38 mm hose-connection, Ø 28 mm clip fitting for teleskopic handles.

VBB kefe-szívófej, 280mm, KS kék/fehér. 38mm Csőcsatlakozó 28mm Clip-csatlakozy teleszkypokhoz

VBB донная щётка, вакуумная очистка, 280 мм, пластик бело-голубой Д 38 мм подсоединение шланга Д 28 мм клип-подсоединение телескопической палки

60341

VBB Bodenbrusher Vakuumsauger mit Seiten Bürsten 350 mm, KS blau/weiss, Ø 38 mm Schlauch-Anschluss, Ø 28 mm Clip-Anschluss für Teleskopstange.

VBB floor brush vacuum suction cleaner with side brushes 350 mm, plastic blue/white, Ø 38 mm hose-connection, Ø 28 mm clip fitting for teleskopic handles.

VBB kefe-szívófej oldalsörtével 350mm, KS kék/fehér Ø 38 mm Csőcsatlakozó Ø 28mm Clip-csatlakozy teleszkypokhoz

VBB донная щётка, вакуумная очистка с боковыми щётками 350 мм, бело-голубой пластик, д 38 мм подсоединение шланга, д 28 мм клип-подсоединение телескопической палки

60342

Bodenbrusher "Deluxe", 360 mm, KS blau/grün, Ø 38 mm Schlauch-Anschluss, Ø 28 mm Clip-Anschluss für Teleskopstange.

Floor suction cleaner "Deluxe", 360 mm, plastic blue/green, Ø 38 mm hose-connection, Ø 28 mm clip fitting for teleskopic handles

Kefe-szívófej „Delux", 360 mm, KS kék/zöld 38 mm- es csőcsatlakozás 28 mm-es klippcsatlakozás teleszkópok számára

Донная щётка «Делюкс», 360 мм, голубой/зелёный пластик, подсоединение шланга д38 мм, соединение клип д 28 мм для палки.

6036

Round-Vac 230 mm,KS blau, Ø 38 mm Schlauch-Anschluss,
Ø 28 mm Clip-Anschluss für Teleskopstange.

Round-Vac, 230 mm, plastic blue, Ø 38 mm hose-connection, Ø 28 mm clip fitting for teleskopic handles

Round-Vac 230 mm, KS kék 38 mm- es csőcsatlakozás 28 mm- es klippcsatlakozás teleszkópok számára.

Донная щётка 230 мм, пластик голубой, подсоединение шланга д 38мм, подсоединение клип д 28мм для палки

MTS PRODUKTE ... in the world's best pools

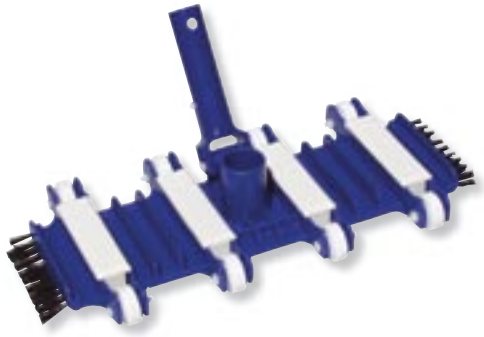

60351

Vac Flex-Bodensauger 180 x 340mm weiß/blau, Ø 38 mm Schlauch-Anschluss, Ø 28 mm Clip-Anschluss für Teleskopstange.

Vac Flex floor suction cleaner, 180 x 340 mm, plastic white/blue, Ø 38 mm hose-connection, Ø 28 mm clip fitting for teleskopic handles

Vac Flex-szívófej 180 x 340 mm kék/fehér 38 mm- es csőcsatlakozás 28 mm- es klippcsatlakozás teleszkópok számára

Донная щётка 180 x 340 мм, подсоединение шланга д 38 мм, подсоединение клип д 28 мм для палки

6035

Vac Flex-Bodensauger mit seiten Bürsten 305mm x 390mm, blau/weiß, Ø 38 mm Schlauch-Anschluss, Ø 28 mm Clip-Anschluss für Teleskopstange.

Vac Flex floor suction cleaner, 180 x 340 mm, plastic blue/white, Ø 38 mm hose-connection, Ø 28 mm clip fitting for teleskopic handles

Vac Flex-szívófej oldalsörtével 305mm x 390mm, kék/fehér, 38 mm- es csőcsatlakozás, 28 mm- es klippcsatlakozás teleszkópok számára

Донная щётка с боковыми щётками 305мм x 390 мм подсоединение шланга д 38 мм, соединение клип д 28 мм для палки,

60374

Vakuum Sauger 1,40m, KS blau, weiß, mit abnehmbarer Bürste, Saugbetrieb durch herausziehen des Handgriffes, zusätzlich mit aufsteckbarem Oberflächenkescher 150 mm x 300 mm und Wandhalterung. Für Wirlpool und Schwimmbad.

automatic vacuum cleaner 1,40 m, plastic blue, white, with brusher, Saugbetrieb durch herausziehen des Handgriffes, zusätzlich mit aufsteckbarem Oberflächenkescher 150 mm x 300 mm und Wandhalterung. For Wirlpool and pool.

Szívófej 1.40m, KS kék,fehér, levehető kefével, szívóüzem a fogantyú kihúzásával, kiegészítő felszíni hálóval 150 mm x 300 mm és falitartó.

Вакуумный очиститель, 1,40м, голубой, белый пластик, со снимающейся щёткой, режим всасывания с помощью вытягивания рукоятки, дополнительно с сачком 150 x 300 мм и крепежом на стене.

60302

Poolschrubber, 126 mm, KS weiss, Ø 29 mm Clip-Anschluss für Teleskopstange.

Pool scrubber, 126 mm, plastic white, Ø 29 mm clip fitting for telescopic handles..

Medence kefe, 126 mm, fehér műa., 29 mm. klippcsatlakozóval.

Щетка для бассейна, 126 мм, белая соединение 29 мм с соединением зашелка

6030

Poolschrubber, 450 mm, KS blau, Ø 29 mm Clip-Anschluss für Teleskopstange.

Pool scrubber, 450 mm, plastic blue, Ø 29 mm clip fitting for telescopic handles..

Medence kefe, 450 mm, fehér kék., csatlakozás 29 mm klippcsatlakozóval.

щётка бассейна 450 мм, пластик голубой, соединение с палкой клип 29 мм

60370

Eck-Vac-Brusher Vakkumsauger, 80 x 120 mm, KS blau, Absaugung regulierbar. Ø 38 mm Schlauch-Anschluss, Ø 28 mm Clip-Anschluss für Teleskopstange.

Eck-Vac-Brusher vaccum suction, 80 x 120 mm, plastic blue, adjustable extractor fan, Ø 38 mm hose-connection, Ø 28 mm clip fitting for teleskopic handles

Eck-Vac-kefe szívófej, 80 x 120 mm, KS Kék, a szívás szabályozható 38 mm- es csőcsatlakozás 28 mm- es klippcsatlakozás teleszkópok számára.

Вакуумная угловая щётка 80 x 120 мм, пластик голубой, регулируемое всасывание, шланговое подсоединение д 38 мм, подсоединение клип д 28 мм для палки.

60301

Poolschrubber, 260 mm, KS blau, Ø 29 mm Clip-Anschluss für Teleskopstange.

Pool scrubber, 260 mm, plastic blue, Ø 29 mm clip fitting for telescopic handles..

Medence kefe, 260 mm, fehér kék., csatlakozás 28 mm. klippcsatlakozóval.

щётка бассейна, 260 мм белый пластик, клип-соединение 29 мм с палкой

60303

Poolschrubber, 490 mm, KS blau, Ø 29 mm Clip-Anschluss für Teleskopstange.

Pool scrubber, 490 mm, plastic blue, Ø 29 mm clip fitting for telescopic handles..

Medence kefe, 490 mm, fehér kék., csatlakozás 29 mm klippcsatlakozóval.

щётка бассейна 490 мм , голубая, соединение с палкой клип 29 мм

MTS PRODUKTE ... in the world's best pools

60550

Halbautomatik Vakuum Sauger 80 cm, Ø 450 mm, KS grau, mit 9,5 m Schlauch Ø 38 mm Schlauch-Anschluss.

automatic vacuum cleaner 80 cm, Ø 450 mm, KS grey, with 9,5 m hose, Ø 38 mm hose-connection.

Félautómata porszívó 80 cm, 450 mm, KS szürke, 9,5 m- es 38 mm- es csőcsatlakozás.

Полуавтоматический вакуумный пылесос 80 см, д 450 мм, серый пластик, с 9,5 м шланга, подсоединение шланга д 38 мм.

60551

Halbautomatik Vakuum Sauger 80 cm, Ø 450 mm, KS blau, mit 9,5 m Schlauch, Ø 38 mm Schlauch-Anschluss,

automatic vacuum cleaner 80 cm,Ø 450 mm, KS blue, with 9,5 m, Ø 38 mm hose-connection.

Félautómata porszívó 80 cm, 450 mm, KS kék, 9,5 m- es 38 mm- es csőcsatlakozás

Полуавтоматический вакуумный пылесос 80 см, д 450 мм, пластик голубой, с 9,5 м шланга, подсоединение шланга 38 мм

60371

Venturi Cleaner ½"/19 mm mit 5 teiliger Alu Führungsstange 1,20 m speziell für Whirlpools, Schlauchkupplung.

Venturi Cleaner ½"/19 mm with 5 parts alu
1,20 m, connection: hose special for Whirlpools.

Venturi tisztító ½"/19 mm 5 részes alu vezetőrúddal 1,20 m speciálisan Whirlpoolok számára, karmantyús kapcsolá.

Очиститель Вентури 1/2"/19 мм, с алюминевой штангой из 4 – х частей, 1,20 м, специально для гидромассажных ванн, сцепление с шлангом.

E 6037101

Filtersack Nylongewebe, 250 x 350 mm
Filter bag Nylon textile, 250 x 350 mm
Szűrőzsák porszívóhoz NYLON, 250 x 350 mm
Мешок фильтра к пылесосу нейлон, 250 x 350 mm

60375

Vakuumsauger, KS weiß, Saugaufsätze mit und ohne Bürste 110mm, Auffangbehälter 400 mm mit Filtersack, 4 teiliger Alu Führungsstange 1,80 m, mit Schlauch Ø 32 mm Schlauch-Anschluss. Für Wasserbecken, Whirlpool, Schwimmbäder und kleine Teiche.

Venturi Cleaner 1/2"/19 mm with 5 parts alu 1,20 m, connection: hose special for Whirlpools.

Szívófej, KS fehér, szívótoldalékok kefével és nélküle 110 mm, gyüjtőtokkal 400 mm filterzsákkal, 4 részes alu vezetőrúddal 1,80 m, csővel 32mm csőcsatlakozó.

Вакуумный всасыватель, белый пластик, насадки с и без щётки 110 мм, приёмник с фильтрационным мешком, алюминиевая штанга из четырёх частей 1,80 м, с шлангом, подсоединение шланга д 32 мм.

60372

Laub Catcher Ø 380 mm x 150 mm, KS blau, mit Schlauchkupplung, Ø 28 mm Clip-Anschluss für Teleskopstange.

Leaf Eater Ø 380 mm x 150 mm plastic blue, with hose coupling,Ø 28 mm hose-connection.

Lombháló 380mm x150 mm, KS kék, karmanytús kapcsolással, 28mm Clip-csatlakozó teleszkópokhoz

Сборщик листвы д 380 мм x 150 мм, голубой пластик, со сцеплением шланга, клип – подсоединение телескопической палки д 28 мм.

E 6037201

Filtersack Nylongewebe, 400 x 600 mm
Filter bag Nylon textile, 400 x 600 mm
Szűrőzsák porszívóhoz NYLON, 400 x 600 mm
Мешок фильтра к пылесосу нейлон, 400 x 600 mm

MTS PRODUKTE ... in the world's best pools

60410

Oberflächenkescher 200/320 x 320 mm, Aluminiumrahmen blau, Ø 28 mm Clip-Anschluss für Teleskopstange.

Surface catch net, 200 x 320 mm, aluminium frame blue, Ø 28 mm clip fitting for teleskopic handles.

Felszíni háló 200/320 x 320 mm, alumíniukeretes kék, 28 mm-es klippcsatlakozás teleszkópok számára.

Сачёк для поверхности 200/320 x 320 мм Алюминиевые рамы, голубые, подсоединение клип д 28 мм для палки.

60411

Oberflächenkescher 230/300 x 300 mm, KS blau, Ø 28 mm Clip-Anschluss für Teleskopstange.

Surface catch net, 230 x 300 mm, plastic blue, Ø 28 mm clip fitting for teleskopic handles.

Felszíni háló 230/300 x 300 mm, KS kék, 28 mm- es klippcsatlakozás teleszkópok számára.

Поверхностный сачёк 230/300 x 300 мм Голубой пластик, соединение клип д 28 мм для палки.

60412

Oberflächenkescher 230/300 x 300 mm, KS blau, mit fest montierter Alu Führungsstange 1,20 m.

Surface catch net, 230 x 300 mm, plastic blue with operating handle 1,20m.

Felszíni háló 230/300 x 300 mm, KS kék, 1,20 m- es vezetőrúddal szerelve.

Поверхностный сачёк 230/300 x 300 мм, голубой пластик, со смонтированной алюминиевой палкой 1,2 м.

6

60413

Oberflächenkescher 230 x 300 mm, KS blau mit 5 teiliger Alu Führungsstange 1,20 m.

Surface catch net, 230 x 300 mm,plastic blue, with 5 section Alu operating handle 1,20m.

Felszíni háló 230 x 300 mm, KS kék, 1,20 m-es 5 részes alu vezetőrúddal.

Поверхностный сачёк 230 x 300 мм , пластик голубой, с алюминиевой палкой 1,2 м с 5-ю коленами.

60414

Oberflächenkescher "Deluxe" 250/350 x 350 mm, KS blau, Ø 28 mm Clip-Anschluss für Teleskopstange.

Surface catch net, 230 x 300 mm, plastic blue, Ø 28 mm clip fitting for teleskopic handles.

Felszíni háló „Delux" 250/350 x 350 mm, KS kék, 28 mm- es klippcsatlakozás teleszkópok számára.

Поверхностный сачёк «Делюкс» 250/350 x 350 мм, голубой пластик, соединение клип д 28 для палки.

Tiefenkescher 480 x 160 mm, Aluminiumrahmen blau, Ø 28 mm Clip-Anschluss für Teleskopstange.

deep catch net, 480 x 160 mm, aluminium frame blue, Ø 28 mm clip fitting for teleskopic handles.

Mélyháló 480 x 160 mm, kék alumínium kerettel, 28 mm- es klippscatlakozó teleszkópokhoz.

донный сачёк 480 x 160 мм, алюминевая рамка голубая, соединение с палкой клип 28 мм.

60422

Tiefenkescher 420 x 150 mm, KS blau, Ø 28 mm Clip-Anschluss für Teleskopstange.

deep catch net, 420 x 150 mm, plastic blue, Ø 28 mm clip fitting for teleskopic handles.

Mélyháló 420 x 150 mm, KS kék, 28 mm- es klippscatlakozó teleszkópokhoz.

донный сачёк 420 x 150 мм, пластик голубой, соединение с палкой клип 28мм.

60423

Tiefenkescher 490 x 200 mm, KS blau, Ø 28 mm Clip-Anschluss für Teleskopstange.

deep catch net, 490 x 200 mm, plastic blue, connection: clip-fitting 28 mm.

Mélyháló 490 x 200 mm, KS kék, 28 mm- es klippscatlakozó teleszkópokhoz.

донный сачёк 490 x 200 мм, пластик голубой, соединение с палкой клип 28 мм.

MTS PRODUKTE ... in the world's best pools

60541

JAMES,...
Unterwassersauger, ABS, 7 m³/h, 230 V, 50 Hz, unabhängig von der Filteranlage arbeitend, mit 18m Kabel, FI - Personenschutzschalter und Filtersack 100 my.
Telestange, bitte gesondert bestellen.

JAMES, ...
under water suction cleaner, ABS, 7 m³/h, 230 V, 50 Hz working, independently of the filter unit working, with 18 m cable, residual-current circuit-breaker and filter bag 100 mμ. Telescopic handle, please order seperately.

JAMES,...
7 m³/h teljesítményű vízalatti porszívó, ABS, 230 V, 50 Hz, független a szűrőrendszertől, 18 m-es vezetékkel, kapcsolóvéde-lemmel és szűrőzsákkal (100 my). A teleszkópot szíveskedjenek külön megrendelni.

JAMES,...
подводный пылесос из ABS, производительностью 7 м³/ч, 230 В, 50 Гц, не зависит от системы фильтрации, с проводом длиной 18 м и защитой выключателя, мешок фильтра 100 мкм. Телескопический удлинитель просим заказать отдельно.

E 6054001

Filtersack für ***JAMES,...***
Nylongewebe, 100 my, Reißverschluß.

Filter bag for ***JAMES,...***
Nylon textile, 100 mμ, zipp fastener.

Szűrőzsák ***JAMES,...*** porszívóhoz
NYLON, 100 my, zippzáras.

Мешок фильтра к пылесосу JAMES,... нейлон, 100 мкм, замок "молния".

605491

Tauchpumpe ***JAMES,...*** 7000 l/5 m, max. 7 m³/h, 0,4 kW, 230 V, mit 18m Kabel, mit PRCD Schutzschalter.

Submersible pump ***JAMES,...*** 7000 l/5 m, max. 7 m³/h, 0.4 kW, 230 V, with 18 m cable, with PRCD protection switch.

Merülőszivattyú ***JAMES,...*** 7000 l/p/5 m, max. 7 m³/h, 0,4 kW, 230 V, 18 m-es vezetékkel kapcsolóvédelem nélkül.

Донный насос ***JAMES,...*** 7000 l/5 м, макс. 7 м³/ч, 0,4 кВт, 230 В, провод длиной 18 м, дифференциально реле.

Teleskopstangen, zwei- bis dreiteilige Alu-Rohre, außenprofiliert, silber eloxiert, mit sicherem Bedienungsgriff KS und Gleitring, auseinanderziehbar und stufenlos arretierbar - durch den patentierten Exzenter - optimal zum Einsatz im gesamten Schwimmbadbereich sowie im Alltag, z. B. als Verlängerung für Werkzeuge, zur Obsternte, als Stange für die Deckenbürste etc.

Mit Anschlussadapter für Geräte 29 mm.

Telescopic handles, two or three part aluminium tubes, profiled outer surface, silver anodised, with secure plastic grip handle plastic and sliding ring, extending telescopically to set at any length - using the patent eccentric device arrangement - for optimal use over the whole pool area, as well as everyday ordinary uses such as extensions to tools, for harvesting fruit, as handles for ceiling brushes etc.

With connection adapter for equipment 29 mm.

A teleszkóp kettő vagy háromtagú ALU cső, kívűl profilizált, ezüstre eloxált, biztonságos fogást biztosító műanyag fogantyúval. A csövek egymásba tolhatók és egy szabadalmaztatott excenter segítségével fokozatmentesen bárhol rögzíthetők. Ezek a medencetakarításban ugyanúgy, mint a mindennapi életben pl. szerszámok meghosszabbításához, gyümölcsszedéshez, mennyezetfestéshez stb. használhatók.

Csatlakozóadapterrel 29 mm-es szerkezetekhez.

Телескопический удлинитель - это алюминиевая труба из двух или трех элементов, снаружи профилирована, анодирована под серебро, пластмассовая ручка обеспечивает надежный захват. Трубы складываются телескопически с помощью запатентованного эксцентрика и фиксируются в любом положении. Применяется при уборке бассейна, а также в быту, напр., для удлинения инструментов, уборки плодов, покраски потолка и пр.

Переходник соединений к устройствам 29 мм.

Durch einfaches drehen löst der Exzenter die arretierte Position auf. Die Teleskopstange ist nun in ihrer Länge verstellbar . Durch einfaches drehen in die entgegengesetzte Richtung arretiert der Exzenter und gibt der Teleskopstange erneut stabilen Halt.

The handle length set is released by simply turning the eccentric device. The telescopic handle is then adjustable in length. Just by turn-ing the exenter device in the opposite direction, it will lock and make the telescopic handle rigid again.

Egy egyszerű tekerésre old az excenter. A teleszkóp a megfelelő méretre állítható. Az oldással ellentétes irányba való fordítás az új pozicióban rögzíti a teleszkópot.

Эксцентрик отпускают простым поворотом. Телескопический удлинитель устанавливается на нужную длину. При повороте в противоположном направлении фиксируется новое положение телескопического удлинителя.

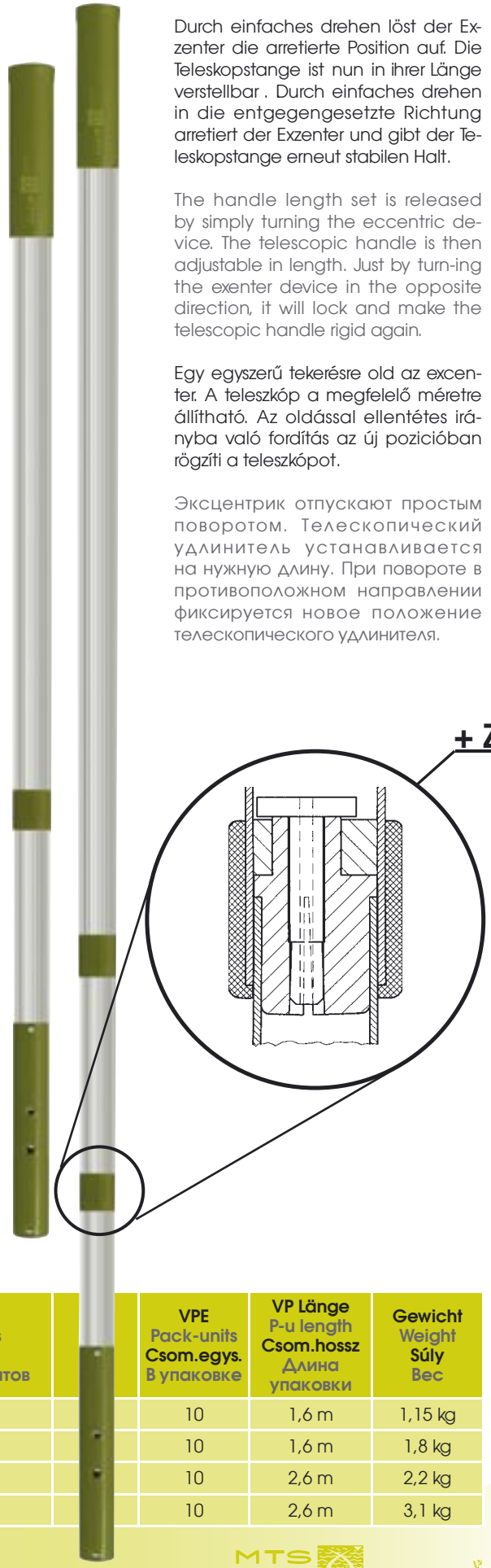

Art. Nr. Item no. Cikkszám Арт. №	von - bis m from - to m tól-ig m от - до м	Rohr Ø mm Tube Ø mm Cső Ø mm Труба Ø мм	Teile Parts Tag Элементов		VPE Pack-units Csom.egys. В упаковке	VP Länge P-u length Csom.hossz Длина упаковки	Gewicht Weight Súly Вес
6531	1,5 - 3,0	28/32	2		10	1,6 m	1,15 kg
6541	1,5 - 4,5	28/32/36	3		10	1,6 m	1,8 kg
6551	2,5 - 5,0	28/32	2		10	2,6 m	2,2 kg
6571	2,5 - 7,5	28/32/36	3		10	2,6 m	3,1 kg

651002

Telestangen - Adapter, Kunststoff grün, 28/29.5 mm, 200 mm lang mit Druckclip PA 6.6.

Telescopic handle adapter, plastic green, 28/29,5 mm, 200 mm long with press-on clip PA 6.6.

Teleszkóp adapter, zöld műanyag, 28/29,5 mm, 200 mm hosszú, PA6.6-os nyomózárral.

Телескопический адаптер, зеленая пластмасса, 28/29,5 мм, длина 200 мм, с кнопочной защёлкой.

E 650503

Telestangen - Ösenhaken, PA 6.6 schwarz. Ein wichtiger Helfer zum "reinholen" von schwimmenden Teilen, zum entern von Booten und zum öffnen von Fenstern.

Telescopic circular hook, PA 6.6 black. A useful aid to capture floating objects, for handling boats and for opening windows.

Teleszkóp akasztókampó, fekete PA 6.6. Egy praktikus eszköz az elúszó dolgok kihalászására, csónakok behúzására illetve ablakok nyitására.

Телескопический крючок для подвешивания, черный. Надёжный помошник. Практическое приспособление для вылавливания уплывших предметов, буксировки лодок или открывания окон.

651001

Telestangen - Adapter, Kunststoff weiss, 28/32 mm, 175 mm lang mit Druckclip PA 6.6.

Telescopic handles adapter, plasticwhite, 28/32 mm, 175 mm long with press-on clip PA 6.6.

Teleszkóp adapter, műanyag, fehér, 28/32 mm, 175 mm hosszú. PA6.6-os nyomózárral.

Телескопический адаптер, белая пластмасса, 28/32 мм, длина 175 мм, с кнопочной защёлкой

E 650502

Telestangen - Druckclip, PA 6.6 schwarz.

Telescopic handles - press-on clip, PA 6.6 black.

Teleszkóp, nyomóklipp, fekete PA 6.6.

Телескопический фиксатор, чёрный, PA 6.6.

69072

Reparatur-Klebeset
zur Reparatur von Schwimmbadfolien, bestehend aus SYNPLAST PVC-Kleber und Reparatur-Folie, blau.

Repair glue set
for repair of swimming pool liners, consisting of SYNPLAST PVC adhesive and repair liner, blue.

Fólia javító készlet
medencefóliák javításához SYNPLAST ragasztóval és fóliadarabbal.

Ремонтный набор для пленки.
Для ремонта пленочных бассейнов с клеем ПВХ SYNPLAST и куском пленки голубого цвета.

Vollautomatische Schwimmbadreiniger reinigen Ihr Schwimmbecken mit modernster Computertechnologie automatisch durch Selbstprogrammierung oder auch ferngesteuert.

Fully automatic swimming pool cleaners clean your swimming pool using the most up-to-date computer technology, either automatically through self-programming or via remote control

A teljesen automata medencetakarító gépek a legmodernebb számítógépes technológiával automatikusan, önprogramozással, vagy akár távvezérléssel is tisztítják medencéjét.

Полностью автоматическое устройство очистки бассейна. Очищает Ваш бассейн с помощью современной компьютерной технологии, самопрограммирующееся устройство, возможна работа с дистанционным управлением

60666
60667

60661
60662
60663
60664
60665

60669

Art. Nr. Item no. Cikkszám Арт. №	Typ model Tipus Тип	Beckengröße Poolsize Medenceméret Объём бассейна			Beton/PVC/V4A Concrete/PVC/ AiSi 316 Beton/PVC/V4A Бетон/ПВХ/ Нержавейка V4A	Fliese/Mosaik Tile/mosaic Csempe/ mozaik Плитка/ мозаика	Funkfernsteuerung Radio remote control Távvezérléssel Дистанционное управление	Wagen Caddy Caddy Тележка
		<12m	12-25m	25-60m				
60661	Dolphin Dynamic 2001	✓	-	-	✓	-	-	✓
60662	Dolphin Dynamic 2001	✓	-	-	-	✓	-	✓
60663	Dolphin Dynamic Plus 2002	✓	-	-	-	✓	✓	✓
60664	Dolphin Dynamic 3001	-	✓	-	-	✓	✓	✓
60665	Dolphin Dynamic Pro 3002	-	✓	-	-	✓	✓	✓
60666	Dolphin 2 x 2	-	-	✓	✓	-	✓	✓
60667	Dolphin 2 x 2	-	-	✓	-	✓	✓	✓
60669	Moby	✓	-	-	✓	✓	-	✓

MTS PRODUKTE ... in the world's best pools

Art. Nr. / Item no. / Cikkszám / Арт. №	Schwimmspiralschläuche, PE, (ohne Schlauchtülle) Rollen 50 m. Floating spiral hose, PE, (without hose nozzle) rolls 50m. Gégecsövek, PE, (csővég nélkül) 50 m-es tekercsben. Плавающие гофрированные шланги, ПЭ, (без наконечника) рулоны 50 м
6112	Ø 32 mm
6113	Ø 38 mm
6114	Ø 50 mm

Schwimmspiralschläuche, PE, konfektioniert,2 Tüllen.
Floating spiral hose, PE, manufactured, 2 nozzles.
Gégecsövek, PE, méretre szabott, két csővéggel.
Плавающие спиральные шланги, ПЭ, с 2 наконечниками.

Länge / Length / Hossza / Длина	Ø 32 mm	Ø 38 mm	Ø 50 mm
Art. Nr. / Item no. / Cikkszám/ Арт. №			
7 m	6112007	6113007	6114007
9 m	6112009	6113009	6114009
10 m	6112010	6113010	6114010
12 m	6112012	6113012	6114012
15 m	6112015	6113015	6114015
20 m	6112020	6113020	6114020

Art. Nr. / Item no. / Cikkszám / Арт. №	Schlauchtüllen, PE, für spiralverstärkte Schläuche. Anschluss Kordelgewinde. Hose nipples, PE, for spiral reinforced hoses connection cord thread. Csővégek, PE, erősített végtelenített csövekhez. Наконечники шланга, ПЭ, для усиленных гофрированных шлангов, соединение с резьбой.
61121	Ø 32 mm
61131	Ø 38 mm
61141	Ø 50 mm

6

Art. Nr. / Item no. / Cikkszám / Арт. №	Schwimmschläuche, PE, angeformte Muffen, rippenverstärkt, alle 75 cm teilbar, Rollen 49,5 m. Floating hose, PE, preformed sleeves, rib reinforced, all 75 cm divisible rolls 49,5 m. Gégecsövek, PE, formázott végekkel, 0,75 m-enként tagosított, 49,5m-es tekercsben. Гофрированные шланги, ПЭ, формовые наконечники, усиленные рёбра, секция по 0,75 м , в рулоне 49,5 м.
6132	Ø 32 mm
6133	Ø 38 mm

Art. Nr. / Item no. / Cikkszám / Арт. №	Schwimmspiralschläuche, PE, (mit Schlauchtülle) Rolle 12 m. Floating spiral hose, PE, (with hose nozzle) roll 12 m. Gégecsövek, PE, (gégecső csővéggel) 12 m-es tekercsben. Плавающие гофрированные шланги, ПЭ, (шланг с муфтами) рулоны 12 м
613412	Ø 38 mm

Konfektionierte, aufwickelbare Schläuche passend für die Aufrollvorrichtung 61001
Compoundeds, coilable hose suitable for 61001 uncurler.
Konfekcionált feltekerhető csövek megfelelően a 61001-es tekerőszerkezethez
Нарезанные наматываемые шланги подходят к наматывающему устройству 61001

Länge Length Hossza Длина	Ø 32 mm	Ø 38 mm	Ø 50 mm
Art. Nr. / Item no. / Cikkszám/ Арт. №			
7 m			6114007
12m		613412	
15 m	6112015		

Art. Nr. Item no. Cikkszám Арт. №	Aufrollvorrichtung für 12m Schlauch uncurler for hose 12m Tekerőszerkezet 12 m cső számára Наматывающее устройство для 12 м шланга
61001	Ø 500 mm / 600 x 500 mm

MTS PRODUKTE ... in the world's best pools

Schlauchtüllen, für alle MTS - Grundelemente verwendbar.

Hose nozzles, for use with all MTS - basic elements.

Csőcsatlakozók, minden típusú MTS alapelemhez.

Переходники для шлангов подходят ко всем типам основных элементов MTS.

6303

Schlauchtülle, ABS cw, 38 mm, mit Überwurfmutter 1½" V4A

Hose nipple, ABS cw, 38 mm, with cap nut 1½" brass nickel plated.

Csőcsatlakozó, krémfehér ABS, 38 mm, 1½" krómozott réz foglalattal.

Переходник для шлангов из кремовой ABS, 38 мм, с медной хромированной оправой, 1½".

6313

Schlauchtülle ABS cw, 38 mm, mit Überwurfmutter 1½" ABS.

Hose nipple ABS cw, 38 mm, with cap nut 1½" ABS.

Csőcsatlakozó, krémfehér ABS, 38 mm, 1½" ABS foglalattal.

Переходник для шлангов из кремовой ABS, 38 мм, с оправой из ABS, 1½".

6403

Schlauchtüllen-Fassung, V4A 1½",für Schlauch 38 mm.

Hose nozzle fixing, brass nickel plated 1½", for hose 38 mm.

Krómozott réz foglalat, 1½", 38 mm-es csőhöz.

Медная хромированная оправа, для шланга 1½", 38 мм.

6413

Schlauchtüllen-Fassung, ABS, cw, 1½", für Schlauch 38 mm.

Hose socket, ABS, cw, 1½", for hose 38 mm.

Foglalat, krémfehér ABS, 1½" 38-as csőhöz.

Переходник, из кремовой ABS, 1½" для шлангов 38 мм.

6423

Schlauchtülle, ABS cw, 1½" x 38 mm.

Hose nozzle, ABS cw, 1½" x 38 mm.

Csőcsatlakozó, krémfehér ABS, 1½" x 38 mm.

Переходник для шлангов из кремовой ABS, 1½" x 38 мм.

64250

Schlauchtülle, ABS cw, 50 mm Klebeanschluß 38 mm.

Hose nozzle, ABS cw, 50 mm glued connection 38 mm.

Csőcsatlakozó, krémfehér ABS, 50 mm ragasztható kimenet 38 mm.

Переходник для шлангов, соединение на клею выход 50 мм x 38 мм, из кремовой ABS.

6011
Rundthermometer, -3° bis + 43°C, Ø 185 mm, Tauchfühler 300 mm, unter Wasser messend.

Circular thermometer, -3° up to + 43°C, Ø 185 mm, submersible sensor 300 mm, measures under water.

Körhőmérő, -3 tól +43 C-ig, Ø 185 mm, az érzékelő 300 mm-rel a víz felszíne alatt mér.

Круглый термометр, от -3° до +43°C, диаметр 185 мм, погружаемый датчик 300 мм для измерений под водой.

6012

Säulenthermometer, -2° bis +55°C, Gesamtlänge 370 mm.

Column thermometer, -2° up to +55°C, total length 370 mm.

Oszlophőmérő, -2°-től +55 C-ig, teljes hossza: 370 mm.

Прямой термометр от -2° до +55°C, полная длина 370 мм.

6013

Säulenthermometer, -2° bis +55°C, Gesamtlänge 190 mm.

Column thermometer -2° up to +55°C, total length 190 mm.

Oszlophőmérő, -2°-től +55 C-ig, teljes hossza: 190 mm.

Прямой термометр, от -2° до +55°C, полная длина 190 мм.

6014

Flachthermometer, -10° bis +50°C, Gesamtlänge 240 mm.

Column thermometer -10° up to +50°C, total length 240 mm.

Oszlophőmérő, -10°-től +50 C-ig, teljes hossza: 240 mm.

Прямой термометр, от -10° до +50°C, полная длина 240 мм.

6015

Säulenthermometer, -2° bis +55°C, Gesamtlänge 260 mm.

Column thermometer -2° up to +55°C, total length 260 mm.

Oszlophőmérő, -2°-től +55 C-ig, teljes hossza: 260 mm.

Прямой термометр, от -2° до +55°C, полная длина 260 мм.

6016

Säulenthermometer, -2° bis +55°C, Gesamtlänge 230 mm. 4 versch. Tiermotive

Column thermometer -2° up to +55°C, total length 230 mm. Animal Thermometer in 4 styles

Oszlophőmérő, -2°-től +55 C-ig, teljes hossza: 230 mm. 4 különböző állatmotívum

Прямой термометр, от -2° до +55°C, полная длина 230 мм. 4 разные игрушки

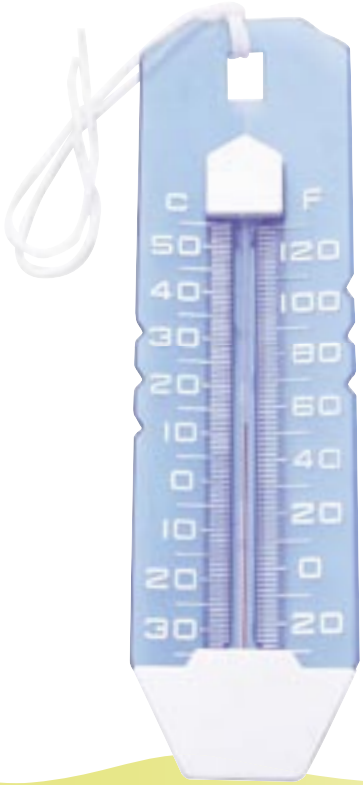

6

MTS PRODUKTE ... in the world's best pools

6017

Schwimmdosierkapsel, mengenregulierbar Ø 230 mm, blau

chemical dispenser flow control Ø 230 mm, blue

úszó adagoló Ø 230 mm, kék

Поплавок - дозатор Ø 230 mm, голубой с регулятором подаваемых количеств.

60171

Schwimmdosierkapsel mengenregulierbar Ø 180 mm, blau

chemical dispenser flow control Ø 180 mm, blue

úszó adagoló Ø 180 mm, kék

Поплавок - дозатор Ø 180 mm, голубой с регулятором подаваемых количеств.

60181

Schwimmdosierkapsel, Ø 130 mm ,blau mengenregulierbar
Nur Mini-Tabletten!

chemical dispenser Ø 130 mm ,blue flow control
Only mini-tablets!

Úszó vegyszeradagoló, Ø 130 mm, kék mennyiségszabály-ozással
Csak mini tabletták!

Поплавок - дозатор Ø 130 mm ,голубой с регулятором подаваемых количеств.
Только мини таблетки хлора!

60172

Schwimmdosierkapsel mengenregulierbar Ø 250 x 140 mm, blau

chemical dispenser flow control Ø 250 x 140 mm, blue

úszó adagoló Ø 250 x 140 mm, kék

Поплавок - дозатор Ø 250 x 140 mm, голубой с регулятором подаваемых количеств.

690214

Pooltester Cl/pH, DPD Methode, mit je 20 Tabletten zur Messung des Cl- und pH- Wertes im Wasser.

Pool tester Cl/pH, DPD method, with each 20 tablets for testing the chloride and pH- value in the water.

Teszter Cl/pH, DPD módszer, 20-20 tablettával víz Cl és pH értékének mérésére.

Тестер Cl/pH для бассейна Метод DPD с 2 x 20 таблетками таблетками для контроля значений pH и хлора.

6902041

Phenol rot Tabletten pH, Wertmessung, 10 x 10 St.
Phenol red tablets pH, value measurement, 10 x 10 pieces.
Phenol tablettával pH, érték meghatározására, 10 x 10 db.
Таблетки красного фенола, для определения значения pH, 100 шт.

690200

Teststreifen zur Messung des Chlor/pH-/Alkalität - Wertes im Wasser.
Test strips for testing the chlorine/pH/alkalinity value in the water.
Tesztcsíkok a klór/pH/lúgosság – értékek méréséhez a vízben.
Бумажные полоски для измерения значений Хлор/pH/кислотность в воде

690205

Pooltester BR/pH, DPD Methode, mit je 20 Tabletten, zur Messung des Brom- und pH- Wertes im Wasser.

Pool tester BR/pH, DPD method, with each 20 tablets, for testing the bromide and pH- value in the water.

Teszter Br/pH, DPD módszer, 20-20 tablettával a víz bróm és pH értékének mérésére.

Тестер Br/pH для бассейна, Метод DPD с 2 x 20 таблетками таблетками для контроля бромида и значения pH в воде.

6902051

DPD Tabletten Nr. 1 Cl/Br, Wertmessung, 10 x10 St.
DPD tablets No. 1 Cl/Br,value measurement, 10 x10 pieces.
DPD tabletta Nr. 1 Cl/Br, érték meghatározására, 10 x 10 db
Таблетки DPD № 1 для определения значения Cl/Br, 10 x 10 шт.

690203

Mini-Pooltester
zur Messung des Cl- und pH- Wertes mit 2 x 10 Tabletten.

Mini-Pool tester
for testing the chloride and pH- value with 2 x 10 tablets.

Mini- Teszter víz Cl és pH értékének mérésére. 2 x 10 tablettával.

Мини –тестер для бассейна для измерения значений хлора и pH, 2 x 10 таблеток.

Pooltester "press & break". Das komplette Meßbesteck in einer Hand: Tester knicken, eintauchen und Wasserfarbe mit der aufgedruckten Skala vergleichen. Fertig!

Pooltester "press & break". The entire set of measuring instruments in one hand. Justbreak test set, dip it in and compare the water colour with the impressed scale. Ready!

A komplett mérés kézbentartásához. Középen hajlítsa meg a tesztert, mártsa a medencevízbe és hasonlítsa ösze a víz színét a színskálával. Kész!

Тестер для бассейна модель «Прес энд Брайк». Готовый измерительный прибор в одной руке: перегнуть тестер, погрузить в воду, и цвет воды сравнить с шкалой на приборе. Анализ готов.

690201

Cl/pH mit Tabletten / C l/pH with tablets
с таблетками на тест хлор/pH / Cl/pH talettaval

DPD Tabletten/ DPD tablets/ DPD tabletta/ Таблетки DPD					
	6901061	**6901062**	**6901063**	**6901064**	**6901065**
Chlor / Chlorine Klór / Хлор	10 x	50 x			
Brom / Bromine Bróm / Бром	10 x		50 x		
pH-Wert pH-factor pH-érték pH-значение	10 x			50 x	
Stabilizer Stabilizer Stabilizáló Стабилизатор	10 x				50 x
Alkalinity Alkalinity Alkalinity Кислотность	10 x				

DPD Tabletten/ DPD tablets/ DPD tabletta/ Таблетки DPD						
	6901071	**6901072**	**6901073**	**6901074**	**6901075**	**6901076**
Chlor / Chlorine Klór / Хлор	10 x	50 x				
Brom / Bromine Bróm / Бром	10 x		50 x			
pH-Wert pH-factor pH-érték pH-значение	10 x			50 x		
Stabilizer Stabilizer Stabilizáló Стабилизатор	10 x				50 x	
Alkalinity Alkalinity Alkalinity Кислотность	10 x					50 x

Microprocessor controlled Photometer in a practical hand case for determine the PH-value as well as the free and total chlorine value.This Photometer is equipped with a 9V battery, round bulbs with cover, liquid reagents and accessories. It is possible to get precise analysis results with a low time required.Further convincing aspects: High operator comfort, ergonomic design, compact dimensions and secure handling.LED's are used as light sources, which distinguish a high long-term constancy during less current input.Because of the dimensions of the test shaft there is no problem to clean up the light transmission area (window).Because of the battery or rather the accumulator operation, the instruments are suitable for the mobile use as well as for the labor.

Mikroprocesszor által vezérelt fotométer a pH-érték meghatározásához éppúgy a szabad és összes klórértékhez egy praktikus kézitáskában. Felszerelve egy 9 V- os elemmel, körlalakú porvédő fedéllel, folyékony reagensekkel és tartozákokkal. Precíz elemzési eredmények ér el egy kis időigényléssel. További meggyőző aspektusok: magas kezelési kényelem, ergonomikus tervezés, kompakt méretek és biztos kezelés. Fényforrásként a LED- eket alkalmazza, melyek magas élettartam mellett kevés áramfelvétel tünteti ki. A fényáthaladási felület (ablak) jól tisztítható a mérőakna nagyságának köszönhetően. Az elemes illetve az aksis működésnek köszönhetően kiválóan alkalmasak a készülékek éppúgy mobil felhasználasra mint, laborba.

Mikroprozessorgesteuerter Photometer zur Bestimmung des PH-Wertes sowie des freien und gesamten Chlor-Wertes im praktischen Handkoffer. Ausgestattet mit einer 9 V-Batterie, Rundküvetten mit Deckel, Flüssigreagenzien und Zubehör. Präzise Analyseergebnisse werden mit geringem Zeitaufwand erzielt. Weitere überzeugende Aspekte: hoher Bedienungskomfort, ergonomisches Design, kompakte Abmessungen und sichere Handhabung. Als Lichtquellen werden LED´s verwendet, die sich durch hohe Langzeitkonstanz bei geringer Stromaufnahme auszeichnen. Die Lichtdurchtrittsflächen (Fenster) lassen sich aufgrund der Größe des Messschachtes gut reinigen. Durch den Batterie- bzw. Akkubetrieb sind die Geräte sowohl für den mobilen Einsatz als auch für das Labor geeignet.

Управляемый микропроцессором фотометр для определения значений pH, а также для определения значений свободного и общего хлора в удобном ящике. Оборудован 9 В батареей, круглыми куветами с крышками, жидкими реагентами и аксуссуарами. Чёткие данные анализа выдаются за короткое время. Другие убеждающие аспекты: удобство управления, эргономический дизайн, компактный размер и безопасное обращение. Как источноик света используются диодные лампы, которые выделяются постоянством света при незначительном отборе тока. Освещаемые окошки благодоря их размеру хорошо очищаются. Благодаря наличию батареи и аккомулятора аппарат используется как мобильно так и в лаборатории.

690104			**690105**	
Bestimmung Determination Meghatározás Определение	Messbereich Measuring range Mérőtartomány Диапазон измерения	Auflösung Dissolution Felbontás Чувствительность	Bestimmung Determination Meghatározás Определение	Messbereich Measuring range Mérőtartomány Диапазон измерения
Chlor (frei/gesamt) Chlorine (free/whole) Klór (szabad/összes) Хлор (свободный/общий	0-6 mg/l Cl_2	0,01 mg/l	Chlor (frei/gesamt) Chlorine (free/whole) Klór (szabad/összes) Хлор (свободный/общий)	0-6 mg/l Cl_2
pH-Wert pH-factor pH-érték pH-значение	6,5-8,4pH	0,01 pH	Brom / Bromine Bróm / Бром	0-13mg/l Br
			pH-Wert / pH-factor pH-érték / pH-значение	6,5-8,4pH
Stabilizer / Stabilizer Stabilizáló / Стабилизатор	0-80mg/l Cys	0,01 mg/l	Stabilizer / Stabilizer Stabilizáló / Стабилизатор	0-80mg/l Cys
			Alkalinity / Alkalinity Alkalinity / Кислотность	0-500 mg/l $CaCO_3$

Elektronischer Hand Pooltester zur Bestimmung der Schwimmbeckenwasserparameter, kinderleichte Bedienung. Mit einem LCD-Display, Messschacht und 3 Folientasten "Mode", ZERO/Test" und "On/Off/".
Die Messung erfolgt automatisch und das Messergebnis wird auf dem LCD-Display angezeigt.

Abmessung: **Ø 42 mm x 150 mm**

Microprocessor controlled Photometer for determine the pool waters value. very easy to handle. With LCD-Display, Messschacht and 3 buttons "Mode", ZERO/Test" and "On/Off/".
The Measuring follows automatically and the result is shown on the LCD-Display.

seize: **Ø 42 mm x 150 mm**

Elektronikus kézi pooltesztер a medencevíz paraméterinek meghatározásához, egyszerű kezelhetőség. LCD kijelzővel, mérőakna és 3 fóliagombbal „Mode", Zero/Teszt és On/Off.
A mérés automatán működik és az értékeket az LCD kijelzőn megjeleníti.

Méret: **Ø 42mm x 150mm**

Электронный ручной тестер для бассейна, для определения параметров воды в бассейне, по-детски лёгкое использование. С дисплеем на жидких кристаллах, измерительной шахтой и тремя кнопками „Mode", ZERO/Test" und „On/Off/".
Измерение происходит автоматически и результаты указываются на экране.

Размеры **Ø 42мм x 150мм**

6

690106			**690107**	
Scuba			**Scuba +**	
Bestimmung Determination Meghatározás Определение	Messbereich Measuring range Mérőtartomány Диапазон измерения	Auflösung Dissolution Felbontás Чувствительность	Bestimmung Determination Meghatározás Определение	Messbereich Measuring range Mérőtartomány Чувствительность
Chlor (frei/gesamt) Chlorine (free/whole) Klór (szabad/összes) Хлор (свободный/общий)	0-6 mg/l Cl_2	0,01 mg/l	Chlor (frei/gesamt) Chlorine (free/whole) Klór (szabad/összes) Хлор (свободный/общий)	0-6 mg/l Cl_2
pH-Wert pH-factor pH-érték pH-значение	6,5-8,4pH	0,01 pH	Brom Bromine Bróm Бром	0-13mg/l Br
			pH-Wert pH-factor pH-érték pH-значение	6,5-8,4pH
Stabilizer Stabilizer Stabilizáló Стабилизатор	0-80mg/l Cys	0,01 mg/l	Stabilizer Stabilizer Stabilizáló Стабилизатор	0-80mg/l Cys
			Alkalinity Alkalinity Alkalinity Кислотность	0-500 mg/l $CaCO_i$

Beckenleitern, Haltestangensysteme, Schwallduschen und Zubehör

Pool ladders, hand rail systems, showers and accessories

Medencelétrák, kapaszkodórendszer, nyakzuhanyok és tartozékok

Лестницы, рукоятки, перила, поручни и принадлежности, плечевой массаж

Bahamas

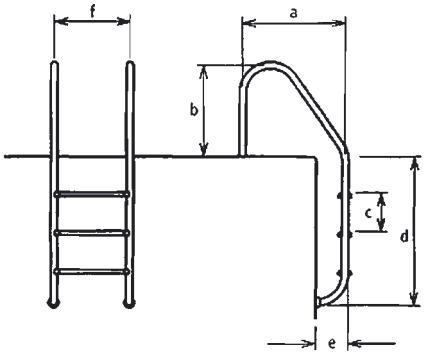

Leiter, V2A-Edelstahl, mit breit ausragenden Holmen, Stufen V2A, Gummi-Kugel-Füße.

Ladder, AiSi 304 stainless steel, with high projecting rails, steps AiSi 304 stainless steel, rubber ball feet.

Létra, széles ívű kapaszkodóval, rozsdamentes fokokkal, gumigolyó támasszal.

Лестница, с поручнями большой дуги, нержавеющие ступеньки, опора из резиновых шаров.

Stufen / Steps / Létrafok / Число ступенек	Verankerungsgehäuse / Anchorage / Beépítőelem / Монтажный элемент	Flansch / Flange / Karima / Фланец	Maße in mm / Measures in mm / Méret / Размеры в мм					
			a	b	c	d	e	f
2	**7012**	**7512**	664	610	250	696	200	500
3	**7013**	**7513**	664	610	250	946	200	500
4	**7014**	**7514**	664	610	250	1196	200	500
5	**7015**	**7515**	664	610	250	1446	200	500

Tahiti

Leiter, V2A- Edelstahl, für öffentliche Bäder, mit breit ausragenden Holmen, in unterschiedlichen Holmhöhen, Stufen V2A, Gummi-Kugel-Füße.

Ladder, AiSi 304 stainless steel, for public pools, with high projecting rails, in different rail heights, steps AiSi 304 stainless steel, rubber ball feet.

Létra, széles ívű különböző magasságban kommunális medencékhez, gumigolyó támasszal.

Лестница с большими дугами на различной высоте для общественных бассейнов, опора из резиновых шаров, нержавеющие ступеньки

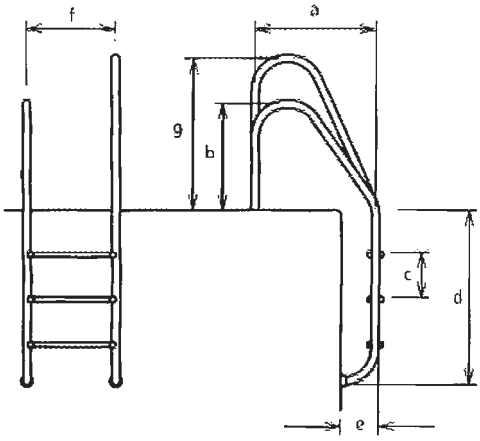

Stufen / Steps / Létrafok / Число ступенек	Verankerungsgehäuse / Anchorage / Beépítőelem / Монтажный элемент	Flansch / Flange / Karima / Фланец	Maße in mm / Measures in mm / Méret / Размеры в мм						
			a	b	c	d	e	f	g
3	**7023**	**7523**	664	610	250	946	200	500	860
4	**7024**	**7524**	664	610	250	1196	200	500	860
5	**7025**	**7525**	664	610	250	1446	200	500	860

Capri

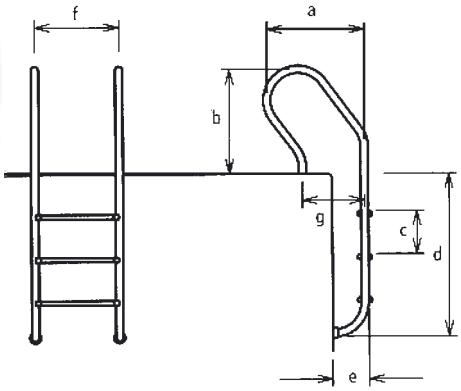

Leiter, V2A-Edelstahl, mit ergonomisch geschwungenen Holmen für schmale Stellfläche geeignet, Stufen V2A, Gummi-Kugel-Füße.

Ladder, AiSi 304 stainless steel, designed with ergonomic curved rails, for narrow locations, steps AiSi 304 stainless steel, rubber ball feet.

Rozsdamentes acéllétra ergonómikusan kialakított kapaszkodóval keskeny beépítéshez, rozsdamentes fokokkal, gumigolyó támasszal.

Лестница из нержавеющей стали с эргономическими дугами поручней для установки в узком месте, ступеньки также из нержавеющей стали, опоры из резиновых шаров.

Stufen Steps Létrafok Число ступенек	Verankerungsgehäuse Anchorage Beépítőelem Монтажный элемент	Flansch Flange Karima Фланец	Maße in mm / Measures in mm Méret / Размеры в мм						
			a	b	c	d	e	f	g
3	**7033**	**7533**	561	610	250	946	200	500	357
4	**7034**	**7534**	561	610	250	1196	200	500	357
5	**7035**	**7535**	561	610	250	1446	200	500	357

© Rainer Sturm / PIXELIO

Ibiza

Leiter, V2A-Edelstahl, mit kurz ausragenden Holmen, für geringen Platzbedarf, Stufen V2A, Gummi-Kugel-Füße.

Ladder, AiSi 304 stainless steel, with short projecting rails, requiring little space, steps AiSi 304 stainless steel, rubber ball feet.

Rozsdamentes acéllétra keskeny ívű kapaszkodóval, szűk helyre is beépíthető, gumigolyó támasszal.

Лестница из нержавеющей стали с поручнями узкой дуги, можно установить в узком месте, ступеньки из нержавеющей стали, опоры из резиновых шаров.

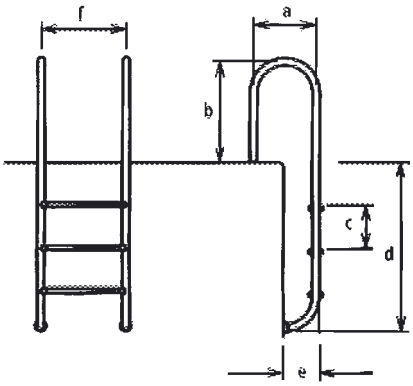

Stufen Steps Létrafok Число ступенек	Verankerungsgehäuse Anchorage Beépítőelem Монтажный элемент	Flansch Flange Karima Фланец	Maße in mm / Measures in mm Méret / Размеры в мм					
			a	b	c	d	e	f
2	**7052**	**7552**	357	610	250	696	200	500
3	**7053**	**7553**	357	610	250	946	200	500
4	**7054**	**7554**	357	610	250	1196	200	500
5	**7055**	**7555**	357	610	250	1446	200	500

MTS PRODUKTE ... in the world's best pools

Gran Canaria

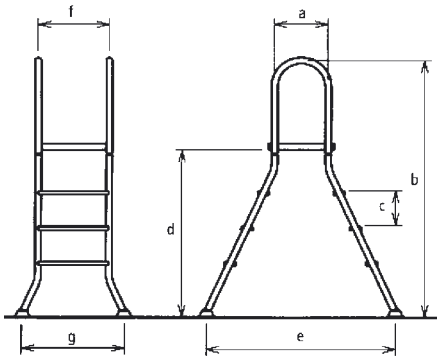

Leiter, V2A-Edelstahl, für Aufstellbecken, mit Plattform, KS weiss, beidseitig gleiche Stufenanzahl, Stufen KS weiss, Gummi-Kugel-Füße.

Ladder, AiSi 304 stainless steel, for above ground pools, with platform, plastic white, double sided equal number of steps, steps plastic white, rubber ball feet.

Rozsdamentes acéllétra föld fölötti medencékhez pihenővel, mindkét oldalon azonos számú műanyag lépcsőfokkal, gumigolyó lábbal.

Лестница из нержавеющей стали для приподнятых над поверхностью земли бассейнов, с площадкой, одинаковым с каждой стороны числом пластмассовых белых ступенек, опоры из резиновых шаров.

Art. Nr. Item no. Cikkszám Арт. №	Stufen Steps Létrafok Число ступенек	Maße in mm / Measures in mm Méret / Размеры в мм						
		a	b	c	d	e	f	g
7083	3 / 3	366	1670	230	1065	1155	483	690
7084	4 / 4	366	1900	230	1295	1350	483	690
7085	5 / 5	366	2130	230	1525	1545	483	690

Bora Bora

Leiter, V2A-Edelstahl, mit 2 geschwungenen Holmen und einem Leiterunterteil, Flanschmontage, für Becken mit Abdeckung, Stufen V2A, Gummi-Kugel-Füße.

Ladder, AiSi 304 stainless steel, with 2 curved rails and a ladder lower section, flange assembly, for pools with cover, steps AiSi 304 stainless steel, rubber ball feet.

Rozsdamentes acéllétra két íves kapaszkodóval és egy létra alsórésszel, karimás beépítésre. Fóliával bélelt medencékhez, rozsdamentes fokokkal, gumigolyó támasszal.

Лестница из нержавеющей стали с двумя дугообразными поручнями и одной нижней частью лестницы для фланцевого монтажа. Для пленочных бассейнов, ступеньки из нержавеющей стали, опоры из резиновых шаров.

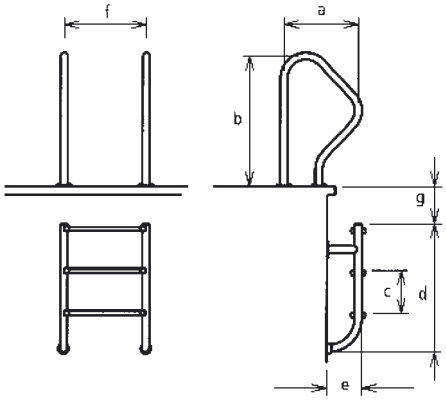

Art. Nr. Item no. Cikkszám Арт. №	Stufen Steps Létrafok Число ступенек	Maße in mm / Measures in mm Méret / Размеры в мм						
		a	b	c	d	e	f	g
7092	2	440	778	250	515	200	500	225
7093	3	440	778	250	765	200	500	225
7094	4	440	778	250	1015	200	500	225
7095	5	440	778	250	1265	200	500	225

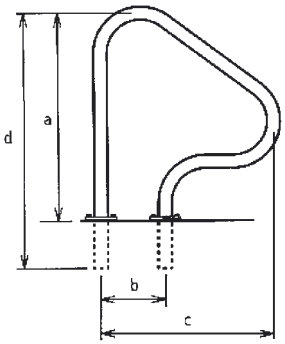

Leiterbügel, als Einsteighilfe, mit Flanschen oder Verankerungsgehäusen.

Ladder bar, for easier entry, with flanges or anchor sockets.

A medencéből való kiszállást könnyítő kapaszkodó beépítőelemmel vagy karimával.

Поручни для облегчения выхода из воды с монтажным элементом или фланцем.

Verankerungsgehäuse Anchorage Beépítőelem Монтажный элемент	Flansch Flange Karima Фланец	Maße in mm Measures in mm Méret Размеры в мм			
		a	b	c	d
70011	**75011**	817	203	762	885

Leiterbügel, als Einsteighilfe, mit Flanschen oder Verankerungsgehäusen.

Ladder bar, for easier entry, with flanges or anchor sockets.

A medencéből való kiszállást könnyítő kapaszkodó beépítőelemmel vagy karimával.

Поручни для облегчения выхода из воды с монтажным элементом или фланцем.

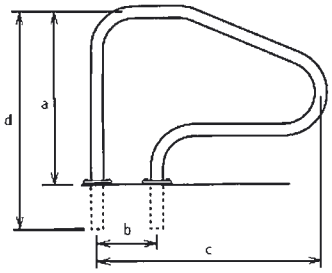

Verankerungsgehäuse Anchorage Beépítőelem Монтажный элемент	Flansch Flange Karima Фланец	Maße in mm Measures in mm Méret Размеры в мм			
		a	b	c	d
70013	**75013**	872	203	1219	940

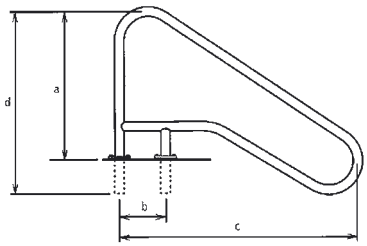

Leiterbügel, als Einsteighilfe, mit Flanschen oder Verankerungsgehäusen, schmal, geschlossen.

Ladder bar, for easier entry, with flanges or anchor sockets, narrow, closed.

A medencéből való kiszállást könnyítő kapaszkodó beépítőelemmel vagy karimával, keskeny beépítéshez, zárt.

Поручни для облегчения выхода из воды с монтажным элементом или фланцем для узкой установки, закрытые.

Verankerungsgehäuse Anchorage Beépítőelem Монтажный элемент	Flansch Flange Karima Фланец	Maße in mm Measures in mm Méret Размеры в мм			
		a	b	c	d
70014	**75014**	817	203	1362	885

MTS PRODUKTE ... in the world's best pools

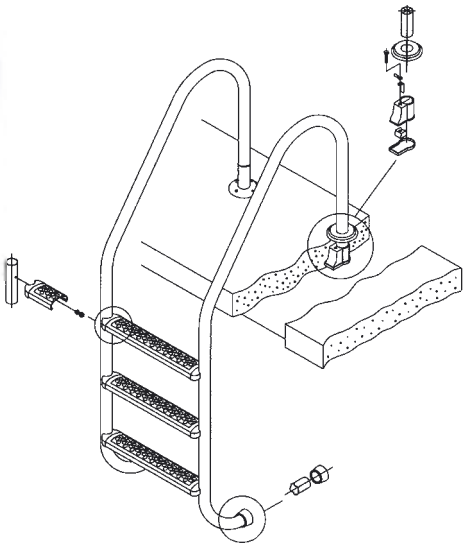

E 701005

Verankerungsgehäuse zur Installation von Beckenleitern.

Anchor socket for installation of pool ladders.

Beépítőelem létrák rögzítéséhez.

Монтажное гнездо для установки лестницы.

E 751005

Flanschbefestigung, V2A-Edelstahl, Ø 43mm, für Beckenleitern.

Flange fixing, AiSi 304 stainless steel, Ø 43mm, for pool ladders.

Rögzítőkarima, rozsdamentes acélból, Ø 43 mm, átmérővel medence-létrákhoz.

Монтажный фланец
из нержавеющей стали диаметром Ø 43 мм для лестниц бассейнов.

70101

Kippgelenk, Niro V2A, zur Installation zwischen Leiterbügel und Flanschbefestigung/Verankerungsgehäuse zum umklappen der Leiter.

Tilting joint, AiSi 304 stainless steel, for installation between ladder bow and flange fixing/anchor socket for tilting the ladder.

Kihajtócsukló, rozsdamentes acélból, a létraszár és a rögzítés összekötésével a létra kihajtható.

Раздвижное соединение из нержавеющей стали для соединения лестничной штанги и фланца крепления, монтажное гнездо для складывания лестницы.

E 705002

Gummifüße, zum Aufstecken für Beckenleitern mit Kugel - System. Bei Belastung wird die Beckenwand nicht beschädigt, da die Holme in der Kugelpfanne beweglich lagern.

Rubber feet, for fitting pool ladders with ball feet. When the ladder is loaded the pool wall will not be damaged, as the rails are rested flexible in the bowl pan.

Gumitalp, létrák támaszkodási pontjaira. A medencefal nem sérül és a létra felfekvése is tökéletes.

Резиновая опора лестницы из резинового шара. Стенка бассейна остается невредимой, а стабильность лестницы надежной, потому что опоры в шарах подвижны.

7

TÜV CERT

ZERTIFIKAT

Die TÜV CERT-Zertifizierungsstelle der TÜV Anlagentechnik GmbH,
Unternehmensgruppe TÜV Rheinland/Berlin-Brandenburg

E 705004

Rosette, V2A-Edelstahl, zur Abdeckung der Verankerungsgehäuse.

Rosette, AiSi 304 stainless steel, for concealing the anchor socket.

Takaró rózsa, rozsdamentes, acélból a beépítési elem eltakarására.

Розетка прикрытия
из нержавеющей стали для прикрытия монтажных элементов.

E 7050022

Schrauben, Niro, mit unverlierbarer Scheibe.

Screws, stainless steel, with captive washers.

Rozsdamentes, csavarok rögzített alátéttel.

Болты из нержавеющей стали с шайбой-фиксатором.

E 790101

Optionales Einbaugehäuse, für Standdusche.
Mounting box, optional, for stand shower.
Opcionális beépítoház állózuhanyhoz.
Оптимальная закладная часть для вертикального душа.

E 790102

Abdeckung, Niro poliert, für Einbaugehäuse.
Cover plate, stainless steel AISI 316 polished, for mounting box.
Finoman csiszolt nemesacél fedés beépítoházhoz.
Покрытие, отполированная нержавеющая сталь, для закладной части.

79013

Standdusche, Niro V2A, 2,39 m hoch, für Kaltwasserleitung.
Stand shower, AiSi 304 stainless steel, 2.39 m high, for cold water supply.
Álló zuhany, rozsdamentes acél, 2, 39 m magas, hidegvizes.
Стойка душа, нержавеющая сталь, высота 2,39 м, для холодной воды.

79014

Standdusche, Niro V2A, 2,39 m hoch, für Kaltwasserleitung mit zusätzlichem Entnahmehahn.
Stand shower, AiSi 304 stainless steel, 2.39 m high, for cold water supply with additional tap.
Álló zuhany, rozsdamentes acél, 2,39 m magas, hidegvizes, pótvízvevőhely ki van alakítva.
Стойка душа, нержавеющая сталь, высота 2,39 м, для холодной воды, имеется дополнительный водозабор.

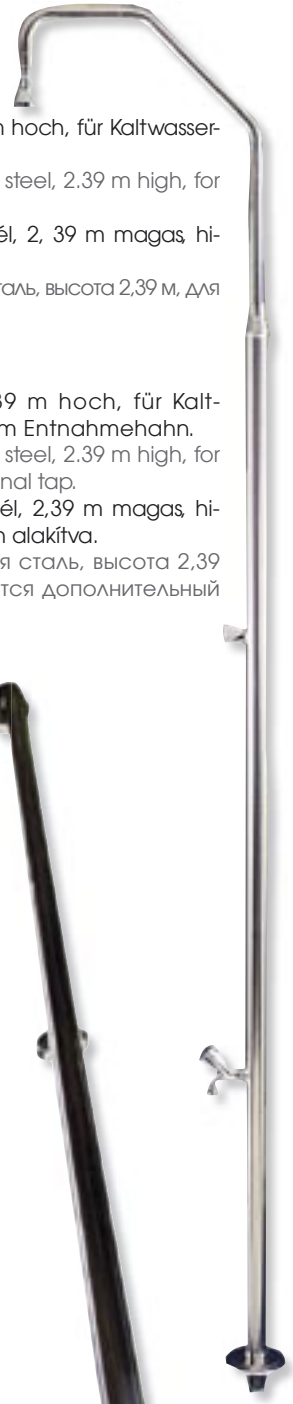

Haltegriff, Niro V4A, Ø 32 mm, handpoliert, 2 Befestigungsflansche mit Abdeckblenden, je 3 V4A Schrauben/Dübel, ab 3 m Länge 3 Befestigungsflansche.

Grab rail, AiSi 316 stainless steel, Ø 32 mm, hand-polished, 2 flanges fixing with cover screen, each 3 AiSi 316 screws/bolts, from 3 m up 3 mounting flanges are required.

Kapaszkodó: rozsdamentes V4A acélból, Ř 32 mm, kézi polírozású, takarókarimákkal, 3db V4A acél csavarral, dübellel, 3 m-es hosszúságtól rögztőkarimával

Поручни из нержавеющей стали V4A, диаметром 32 мм, отполированы вручную, с крышками закрывающими шурупы, в комплекте 3 шурупа и три дюбеля из нержавеющей стали V4A для монтажа фланцев, в поручнях от 3 метров 3 крепёжных фланца.

V4A - AISI 316 EDELSTAHL Rost frei

Flanschmontage Flange mounting Karimás Фланцевый монтаж	Länge Length Hossz Длина
7130	**0,3 m**
713005	**0,4 m**
713010	**1,0 m**
713015	**1,5 m**
713020	**2,0 m**
713030	**3,0 m**

MTS PRODUKTE ... in the world's best pools

Ein Haltestangensystem zum Einsatz in privaten und öffentlichen Schwimmbädern aus Edelstahl V4A, individuell anpassbar zur Montage an der Beckenwand. Zusammensetzbar in Standardlängen von 1 m läßt sich das Haltestangensystem an die Gegebenheiten Ihres Pools anpassen. Eine flexible Lösung für alle Poolgrößen.

A hand rail system for use in private baths and public swimming baths, made from AiSi 316 stainless steel, individually adaptable for assembly on the pool wall. Capable of assembling in standard lengths of 1 m, the hand rail system can be adapted to the characteristics of your pool. A flexible solution for all pool sizes.

V4A nemesacél kapaszkodórendszer privát és nyilvános medencékhez, egyénileg felszerelheto a medence falára. 1 m-es sztenderdhosszúságokból összerakható, medencéje adottságainak megfeleloen alakítható. Egy rugalmas megoldás minden medenceméretthez.

Система перил для применения в частных и коммунальных бассейнах, материал легированная сталь V4A, подбирается индивидуально для монтажа на стене. Составляется из стандартных элементов по 1 м , существует возможность монтажа в бассейнах любой длины.

Haltestange 71410 mit 2 Endholmverbindern 71403 / Hand rail 71410 with 2 end rail connectors 71403 / Поручень 71410 с двумя крепежами 71403/

71410
Haltestange 1 m / Hand rail 1 m
Kapaszkodó 1 m / Поручень длиной 1 м

Bestehend aus den Einzelteilen / Contains the following parts
a következő részekből ál / Состоящий из отдельных элементов

71402 / 71403

Holmverbinder / Endholmverbinder, V4A, Ø 32 mm, mit V2A Edelstahlschrauben und Dübel. Abdeckung für Flansch und Schraube, handpoliert.

Rail connector / end rail connectors, AiSi 316 stainless steel, Ø 32 mm, with AiSi 304 stainless steel screws and dowels. Covering for flange and screw, hand-polished.

Kapaszkodó összeköto / xxx, V4A nemes acélból, Ø: 32 mm, V2A nemes acél csavarral és dübelekkel. Csavar- és karimatakarás, kézi polírozás

Крепежи соединения / окончания материал V4A, диаметр 32 мм с нержавеющими шурупами V2A и дюбелями. Ручная полировка покрытия для фланца и шурупа.

71402

71403

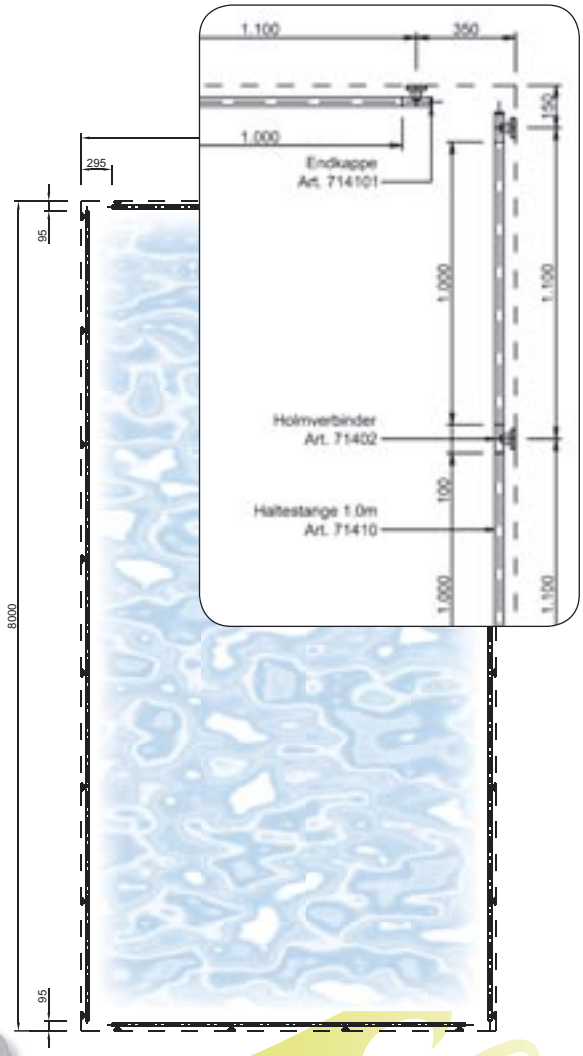

Einbaubeispiel / Пример монтажа
Installation example / Beépítési példa

E 714021

Gegenflansch mit Gewinde (für vorgefertigte Becken)

Counter flange fixing with thread (for prefabricated pools)

Menetes ellenkarima kész medencékhez

Фланец с резьбой для литых бассейнов

714101

Endkappe / End cap
Заглушка / Zárókupak

E 714022

Dichtung / Sealing
Прокладка / Tömítés

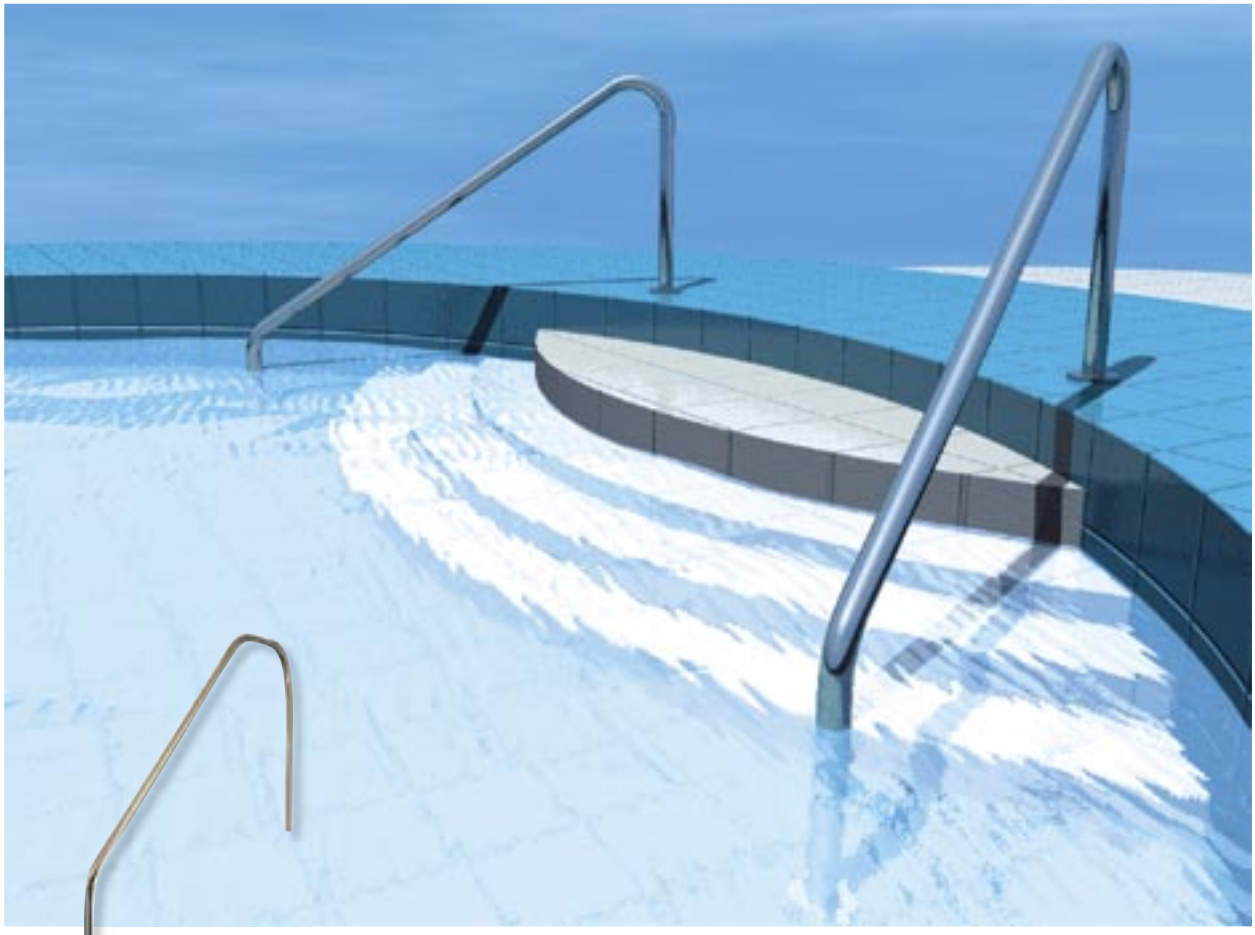

Verankerungsgehäuse Anchorage Beépítőelem Монтажный элемент	Flansch Flange Karima Фланец	Maße in mm / Measures in mm Méret / Размеры в мм						
		a	b	c	d	e	f	g
70031	**75031**	817	1219	660	810	742	885	458
70032	**75032**	817	1524	915	810	742	885	458
70033	**75033**	817	1829	1168	810	742	885	458

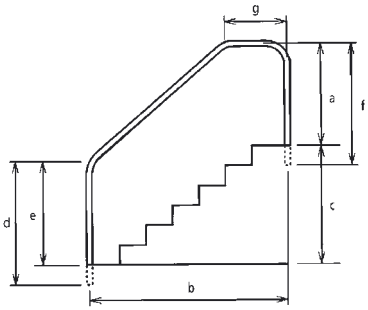

Handläufe, Niro V2A, für Beckeneinheit mit eingebauten Treppen, mit Verankerungsgehäuse oder Flanscheinheit.

Hand rails, AiSi 304 stainless steel, for pools with built-in steps, with anchor socket or flange units.

Korlátok rozsdamentes acélból beépített lépcsőkhöz beépítőelemmel vagy karimával.

Перила из нержавеющей стали для встроенных лестниц с монтажным элементом или фланцем.

Andere Größen auf Anfrage
Other sizes on request
Más méretekben megrendelés alapján
Другие размеры по заказу

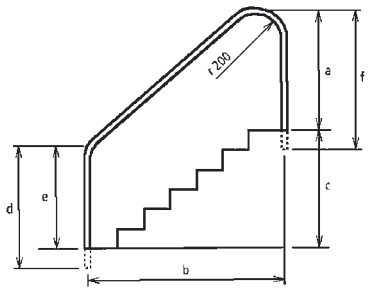

Verankerungsgehäuse Anchorage Beépítőelem Монтажный элемент	Flansch Flange Karima Фланец	Maße in mm / Measures in mm Méret / Размеры в мм					
		a	b	c	d	e	f
70021	**75021**	817	1219	660	820	752	885
70022	**75022**	817	1524	915	820	752	885
70023	**75023**	817	1829	1168	820	752	885

MTS PRODUKTE ... in the world's best pools

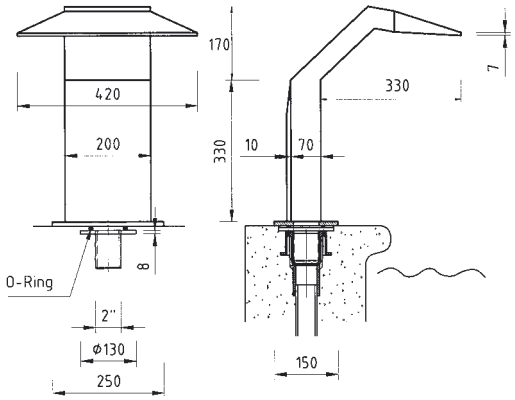

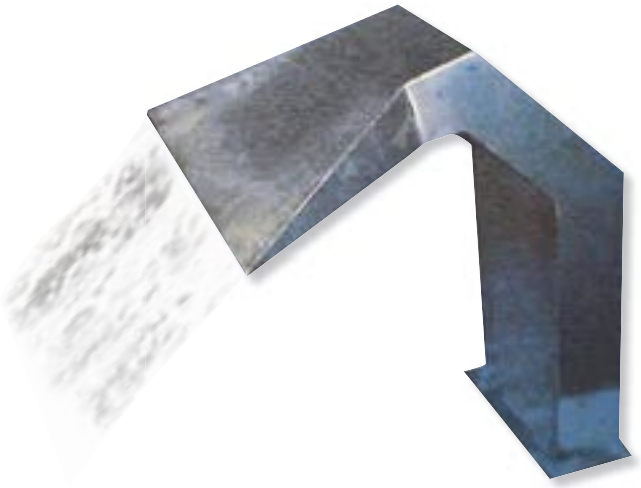

7703

Schwalldusche Avangard
Edelstahl Niro, zur Installation am Beckenrand.
Das formschöne Avantgard - Element ist mit einer Pumpe (ca. 50 m³/h) zu betreiben.

Shower Avangard
stainless steel, for installation on the edge of the pool.
The beautifully styled avantgarde unit is designed to work with a pump (ca. 50 m³/h).

Nyakzuhany: Avantgard. Rozsdamentes nemes acélból, a medence peremére szerelhető.
A formatervezett Avangard elem közvetlenül kapcsolható a szűrőszivattyúhoz vagy külön szivattyúra köthető.

Душ, модель Авангард, материал нержавеющая сталь , для монтажа на бортике бассейна. Модель красивой формы Авангард обслуживается насосом (ок. 50 куб м / ч).

7704

Niro poliert / stainless steel polished
finoman csiszolt nemesacél / Отполированная нержавеющая сталь

77041

Niro gebürstet / stainless steel brush polished
durván csiszolt nemesacél / Нержавеющая сталь натёртая щетками

770401

Einbauhalterung, für Schwalldusche Wave, komplett.
Mounting support, for shower Wave, complete.
Komplett Beépítheto tartó WAVE nyakzuhanyhoz,
Крепёжное устройство для плечевого массажа Вайв, комплект.

Schwalldusche Wave
Edelstahl Niro, zur Installation am Beckenrand.
Das formschöne Designer - Element ist mit einer Pumpe (ca. 50 m³/h) zu betreiben.

Shower Wave
Niro stainless steel, for installation on the edge of the pool.
The beautifully styled designer unit is designed to work with a pump (ca. 50 m³/h).

Nyakzuhany: Wave.
Rozsdamentes nemes acélból, a medence peremére szerelheto.
A tetszetos látvány-elem egy 50 m3/h szivattyúval muködtetheto.

Плечевой массаж для бассейна. Модель Вайв.
Материал нержавеющая сталь Ниро, для монтажа на бортике бассейна
Дезайнерское изделие красивой формы используют с насосом (50 м³/ час).

Unterwasserscheinwerfer, Unterwasserlautsprecher, Transformatoren und Zubehör

Underwaterlights, Underwater loudspeaker, Transformers and accessories

Vízalatti világítás, Vízalatti hangszóró, Transzformátorok és tartozékok

Подводное освещение, Подводный громкоговоритель, Трансформаторы и принадлежности

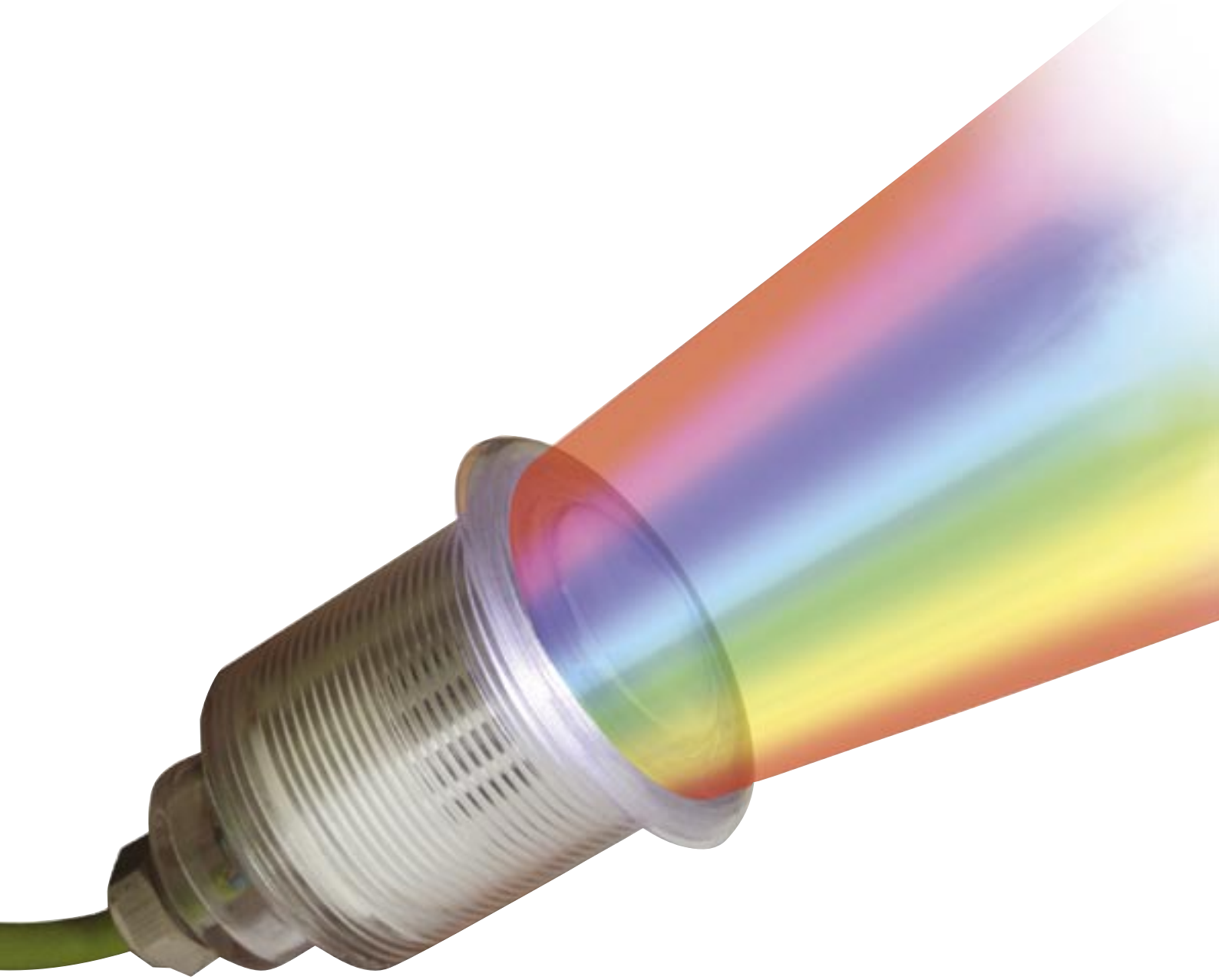

8

Die Elemente Licht und Wasser

Schon lange erfüllt Licht nicht nur allein ein Sicherheitsbedürfnis. Es sind die Besonderheiten, die uns herausfordern, durch Licht das Außergewöhnliche zu charakterisieren. Besonders Licht unter Wasser fasziniert uns, ob es Fische oder Unterwasserpflanzen sind, oder gar eine Fontäne ist, die harmonisch durch den Lichtstrahl vervollständigt werden. Licht haucht dem Objekt die Seele ein. Büsche und Bäume im Garten oder die beruhigende Bewegung des Wassers im Schwimmbad oder Whirlpool – Licht verleiht Harmonie. Licht läßt Wasser noch lebendiger erscheinen.

A fény és a víz

A fény már régóta nemcsak biztonsági célokat szolgál, hanem egy különlegesség, amivel nem megszokott dolgokat hangsúlyozunk ki. Különösen a vízalatti fény megvalósítása izgatta az embereket, hiszen legyen az hal, vízalatti növény vagy egy szökőkút, megvilágítva egészen más oldalát mutatja. A fény egy láthatatlan hártyával burkolja be a tárgyakat. A kertben lévő bokrok és fák illetve a medence vagy pezsgőkád megvilágított víztükrén játszadozó sugarak egmagyarázhatatlan harmóniát teremtenek. A fény a vizet még élőbbé teszi.

8

The elements of light and water

For a long time light has not just been seen as a requirement for safety. It also has special properties which have drawn us to emphasize the unusual by using light. We are particularly fascinated by light under water. Whether fish, underwater plants or even a fountain, all of these are given that certain finishing touch by rays of light. Light breathes life into an object. It could be bushes and trees in the garden or the gentle movement of water in a swimming pool or whirl-pool – light provides harmony. Light brings water to life.

Свет и вода

Свет уже давно служит не только целям безопасности, но имеет ту особенность, с помощью которой можно подчеркнуть необычные свойства вещей. Особенно интересным оказалось подводное освещение. Речь идет о подводной растительности, рыбах или фонтане, которые под лучами прожекторов раскрывают свои необычные стороны. Свет связывает нашу душу с предметом. Деревья и кусты в саду, лучи, играющие на поверхности воды бассейна или гидромассажной ванны, создают необъяснимую гармонию. Свет делает воду еще более привлекательной.

Unterwasserscheinwerfer, ABS cw, für Betonbecken
Underwater spotlight, ABS cw, for concrete pools
Rozsdamentes vízalatti világítótest, krémfehér ABS, betonmedencékhez
Подводный осветительный прибор из кремовой ABS для бетонных бассейнов

Unterwasserscheinwerfer BEB, ABS cw, mit Scheinwerferlampe 300 W / 12 V oder Grand Couleur RGB LED 21 W/ 12 V, für Betonbecken, richtungs-verstellbare Leuchteinheit, 3 m Spezialkabel.
Einbaugehäuse, ABS cw, mit patentiertem wasserdichten Kabelanschluß und Schutzschlauch-durchführung.

Underwater spotlight BEB, ABS cw, with spotlight bulb 300 W / 12 V or Grand Couleur RGB LED 21 W/ 12 V, for concrete pools, with adjustable lighting unit, 3 m special cable.
Wall entrance housing, ABS cw, with patented waterproof cable and protective hose connection.

Auch erhältlich als RGB

vízalatti világítótest BEB, krémfehér ABS-ből, 300 W / 12 V, betonmedencékhez, Grand Couleur RGB LED 21 W/ 12 V, állítható fényforrás 3 m-es speciális vezetékkel.
A beépítőház, krémfehér ABS-ből készült, szigetelt vezetékkel és vízmentes tömszelencével.

Подводный осветительный прибор BEB, 300 Вт / 12 В, или лампа Гранд Колор RGB LED 21 Вт / 12 В, из кремовой ABS для бетонных бассейнов, регулируемый источник света со специальным кабелем длиной 3 м.
Рамка, встраиваемый корпус из АБС кремового цвета с запатентованным подсоединением кабеля и проходом защитного шланга.

Art. Nr. Item no. Cikkszám Арт. №	Blende Screen Karima Рамка	Form Shape Forma Форма	Lampe bulb lámpához Лампа
8043	ABS cw ABS cw krémfehér ABS кремовой ABS	□	12 V/300 W/25 A PAR 56 12V/300 W/25 A PAR 56 12 V/300 W/25 A PAR 56 12 В/300 Вт/25 A PAR 56
8053	ABS cw ABS cw krémfehér ABS кремовой ABS	○	12 V/300 W/25 A PAR 56 12V/300 W/25 A PAR 56 12 V/300 W/25 A PAR 56 12 В/300 Вт/25 A PAR 56
80434	ABS cw ABS cw krémfehér ABS кремовой ABS	□	12 V/21 W PAR 56 RGB 12V/21 W PAR 56 RGB 12 V/21W PAR 56 RGB 12 В/21 Вт PAR 56 RGB
80534	ABS cw ABS cw krémfehér ABS кремовой ABS	○	12 V/21 W PAR 56 RGB 12V/21 W PAR 56 RGB 12 V/21W PAR 56 RGB 12 В/21 Вт PAR 56 RGB

Unterwasserscheinwerfer, ABS cw, mit Scheinwerferlampe 300 W/ 12 V oder Grand Couleur RGB LED 21 W/ 12 V, für vorgefertigte Becken und Folienbecken, richtungsverstellbare Leuchteinheit, 3 m Spezialkabel.
Einbaugehäuse, ABS cw, mit patentiertem wasserdichten Kabel- und Schutzschlauchdurchführung, Flansch PA 6.6 glasfaserverstärkt, 2 Dichtungen EPDM weiss, 8 Schrauben Niro.

Underwater spotlight, with spotlight bulb 300 W / 12 V or Grand Couleur RGB LED 21 W/ 12 V, for prefabricated pools and liner pools, direction-adjustable lighting unit, 3 m special cable.
Wall entrance housing, ABS cw, with patented waterproof cable and protective hose connection, flange PA 6.6 fibre glass rein- forced, 2 seals EPDM white, 8 screws stainless steel

TÜV NORD GS

Auch erhältlich als RGB

vízalatti világítótest, krémfehér ABS-ből, 300 W / 12 V, Grand Couleur RGB LED 21 W/ 12 V, kész és fóliával burkolt medencékhez, állítható fényforrás 3 m-es speciális vezetékkel.
A beépítőház, krémfehér ABS-ből készült, szigetelt vezetékkel és vízmentes tömszelencével, karimával PA 6.6 GV, 2 db fehér EPDM tömítéssel és 8 db rozsdamentes csavarral.

Подводный осветительный прибор, 300 Вт / 12 В, или лампа Гранд Колор RGB LED 21 Вт / 12 В, из кремовой ABS для готовых и пленочных бассейнов, регулируемый источник света со специальным кабелем длиной 3 м. Встраиваемый корпус из кремовой ABS, с запатентованным , герметичным проходом для кабеля и защитного шланга, фланец, материал полиамид 6.6 усиленный стекловолокном, 2 прокладки ЕПДМ белые, 8 шурупов из нержавеющей стали.

Art. Nr. Item no. Cikkszám Арт. №	Blende Screen Karima Рамка	Form Shape Forma Форма	Lampe bulb lámpához Лампа	
8543	ABS cw ABS cw krémfehér ABS кремовой ABS	□	12 V/300 W/25 A PAR 56 12V/300 W/25 A PAR 56 12 V/300 W/25 A PAR 56 12 В/300 Вт/25 A PAR 56	
8553	ABS cw ABS cw krémfehér ABS кремовой ABS	○	12 V/300 W/25 A PAR 56 12V/300 W/25 A PAR 56 12 V/300 W/25 A PAR 56 12 В/300 Вт/25 A PAR 56	
85434	ABS cw ABS cw krémfehér ABS кремовой ABS	□	12 V/21 W PAR 56 RGB 12V/21 W PAR 56 RGB 12 V/21W PAR 56 RGB 12 В/21 Вт PAR 56 RGB	RGB
85534	ABS cw ABS cw krémfehér ABS кремовой ABS	○	12 V/21 W PAR 56 RGB 12V/21 W PAR 56 RGB 12 V/21W PAR 56 RGB 12 В/21 Вт PAR 56 RGB	RGB

Unterwasserscheinwerfer, massiv Edelstahl V4A
Underwater spotlight, solid AiSi 316 stainless steel
Vízalatti világítótest, masszív rozsdamentes nemes acélból
Подводное освещение для бетонных бассейнов, нержавеющая сталь V4A

Unterwasserscheinwerfer, Edelstahl V4A, mit Scheinwerferlampe 300 W/ 12 V oder Grand Couleur RGB LED 21 W/ 12 V, für vorgefertigte Becken und Folienbecken, richtungsverstellbare Leuchteinheit, 3 m Spezialkabel. Niro V4A Blende, hochwertige massive Ausführung, hergestellt im Crowning-Gußverfahren, handpoliert.
Einbaugehäuse, ABS cw, mit patentierter wasserdichter Kabelanschluss- und Schutzschlauchdurchführung.

Underwater spotlight, AiSi 316 stainless steel, with spotlight bulb 300 W / 12 V or Grand Couleur RGB LED 21 W/ 12 V, for prefabricated pools and liner pools, direction-adjustable lighting unit, 3 m special cable..screen, AiSi 316 stainless steel, high quality and solid model, manufactured in Crowning cast iron process, handpolished or AiSi 316 stainless steel screen. Wall entrance housing, ABS cw, with patented waterproof cable and protective sleeve.

Auch erhältlich als RGB

MASSIV Edelstahl Rost frei

TÜV NORD GS

vízalatti világítótest BEB rozsdamentes acélból, 300 W/ 12 V, Grand Couleur RGB LED 21 W/ 12 V, betonmedencékhez, állítható fényforrás 3 m-es speciális vezetékkel. Niro V4A blende, Crowning eljárással gyártott masszív, nagy értéku, kézzel polírozva.A beépítőház krémfehér ABS-ből készült, szigetelt vezetékkel és vízmentes tömszelencével.

Подводный фонарь, нержавеющая сталь V4A, с лампой 300 Вт / 12 В, с установкой направления света, 3 м специального кабеля. Рамка нержавеющая сталь V4A, высококачественное массивное исполнение, изготовлена по технологии литья, отполирована вручную. Встраиваемый корпус, АБС кремово-белый, с запатентованным герметичным подсоединением кабеля и защитного шланга.

Art. Nr. Item no. Cikkszám Арт. №	Blende Screen Karima Рамка	Lampe bulb lámpához Лампа
8032	Niro V4A massiv Edelstahl solid AiSi 316 stainless steel Korr. acél V4A Нержавеющая сталь	12 V/300 W/25 A PAR 56 12V/300 W/25 A PAR 56 12 V/300 W/25 A PAR 56 12 В/300 Вт/25 A PAR 56
8532	Niro V4A massiv Edelstahl solid AiSi 316 stainless steel Korr. acél V4A Нержавеющая сталь	12 V/300 W/25 A PAR 56 12V/300 W/25 A PAR 56 12 V/300 W/25 A PAR 56 12 В/300 Вт/25 A PAR 56
80324	Niro V4A massiv Edelstahl solid AiSi 316 stainless steel Korr. acél V4A Нержавеющая сталь RGB	12 V/21 W PAR 56 Grand Couleur - RGB 12V/21 W PAR 56 Grand Couleur - RGB 12 V/21W PAR 56 Grand Couleur - RGB 12 В/21 Вт PAR 56 Grand Couleur - RGB
85234	Niro V4A massiv Edelstahl solid AiSi 316 stainless steel Korr. acél V4A Нержавеющая сталь RGB	12 V/21 W PAR 56 Grand Couleur - RGB 12V/21 W PAR 56 Grand Couleur - RGB 12 V/21W PAR 56 Grand Couleur - RGB 12 В/21 Вт PAR 56 Grand Couleur - RGB

TÜV NORD GS geprüfte Sicherheit

MASSIV EDELSTAHL Rost frei

Unterwasserscheinwerfer, Edelstahl V4A, mit Scheinwerferlampe 300 W/ 12 V oder Grand Couleur RGB LED 21 W/ 12 V, für vorgefertigte Becken und Folienbecken, richtungsverstellbare Leuchteinheit, 3 m Spezialkabel.
Niro V4A Blende, hochwertige massive Ausführung, hergestellt im Crowning-Gußverfahren, handpoliert oder Niro V4A Blechblende.
Einbaugehäuse, ABS cw, mit patentierter wasserdichter Kabelanschluß und Schutzschlauchdurchführung, Flansch PA 6.6 glasfaser verstärkt, 2 Dichtungen EPDM weiss, 8 Schrauben Niro V4A.

Underwater spotlight, AiSi 316 stainless steel, with spotlight bulb 300 W / 12 V or Grand Couleur RGB LED 21 W/ 12 V, for prefabricated pools and liner pools, direction-adjustable lighting unit, 3 m special cable.
screen, AiSi 316 stainless steel, high quality and solid model, manufactured in Crowning cast iron process, handpolished or AiSi 316 stainless steel screen.
Wall entrance housing, ABS cw, with patented waterproof cable and protective sleeve, flange PA 6.6 fibre glass reinforced, 2 seals EPDM white, 8 screws AiSi 316 stainless steel.

víz alatti világítás, rozsdamentes acél V4A, 300 W / 12 V, Grand Couleur RGB LED 21 W/ 12 V, kész és fóliás medencékhez, állítható világítási irány, 3 méter speciális kábel.
Niro V4A blende, Crowning eljárással gyártott masszív, nagy értéku, kézzel polírozva.
Beépítoház ABS cw, szabadalmaztatott vízzáró kábelcsatlakozóval és védocso átvezetéssel, karima PA 6.6 üvegszálerositésu, 2 fehér EPDM tömítéssel, 8 rozsdamentes V4A csavarral.

Подводный осветительный прибор, для бетонных бассейнов, 300 Вт / 12 В, или лампа Гранд Колор RGB LED 21 Вт / 12 В, нержавеющая сталь V4A, для плёночных и литых бассейнов, фонарь с установкой направления света, 3 м зашищённого кабеля.
Рамка из нержавеющей стали V4A, высококачественное массивное изготовление, произведена по принципу литья, отполирована вручную.
Корпус из ABC, кремового цвета, с запатентованным подсоединением зашищённого кабеля, фланец из полиамида 6.6 , усиленный стекловолокном, 2 прокладки из ЕПДМ, белого цвета, 8 шурупов из нержавеющей стали V4A.

Auch erhältlich als RGB

Art. Nr. Item no. Cikkszám Арт. №	Blende Screen Karima Рамка	Lampe bulb lámpához Лампа	
8033	Niro V4A Design-Blende AiSi 316 stainless steel screen Rozsdamentes karima, korr. acél V4A Жестянная рамка, материал Ниро V4A	12 V/300 W/25 A PAR 56 12V/300 W/25 A PAR 56 12 V/300 W/25 A PAR 56 12 В/300 Вт/25 A PAR 56	
8533	Niro V4A Design-Blende AiSi 316 stainless steel screen Rozsdamentes karima, korr. acél V4A Жестянная рамка, материал Ниро V4A	12 V/300 W/25 A PAR 56 12V/300 W/25 A PAR 56 12 V/300 W/25 A PAR 56 12 В/300 Вт/25 A PAR 56	
80334	Niro V4A Design-Blende AiSi 316 stainless steel screen Rozsdamentes karima, korr. acél V4A Жестянная рамка, материал Ниро V4A	12 V/21 W PAR 56 RGB 12V/21 W PAR 56 RGB 12 V/21W PAR 56 RGB 12 В/21 Вт PAR 56 RGB	RGB
85334	Niro V4A Design-Blende AiSi 316 stainless steel screen Rozsdamentes karima, korr. acél V4A Жестянная рамка, материал Ниро V4A	12 V/21 W PAR 56 RGB 12V/21 W PAR 56 RGB 12 V/21W PAR 56 RGB 12 В/21 Вт PAR 56 RGB	RGB

Unterwasserscheinwerfer, Edelstahl V4A, ohne Einbaugehäuse
Underwater spotlight, AiSi 316 stainless steel, without housing
Rozsdamentes vízalatti világítás beépítőház nélkül
Подводные осветительные приборы из нержавеющей стали без монтажного корпуса

Unterwasserscheinwerfer, Edelstahl V4A, mit Scheinwerferlampe 300 W/ 12 V oder Grand Couleur RGB LED 21 W/ 12 V, ohne Einbaugehäuse, richtungsverstellbare Leuchteinheit, 3 m Spezialkabel.
Niro V4A Blende, hochwertige massive Ausführung, hergestellt im Crowning-Gußverfahren, handpoliert oder Niro V4A Blechblende.

Underwater spotlight, AiSi 316 stainless steel, with spotlight bulb 300 W / 12 V or Grand Couleur RGB LED 21 W/ 12 V, without wall entrance, housing with direction-adjustable lighting unit, 3 m special cable.
screen, AiSi 316 stainless steel, high quality massive model, manufactured in crowning cast iron process, handpolished or AiSi 316 stainless steel.

vízalatti világítótest, rozsdamentes, 300 W / 12 V, Grand Couleur RGB LED 21 W/ 12 V, beépítőház nélkül, állítható sugárral és 3 m-es speciális kábellel.
Niro V4A blende, Crowning eljárással gyártott masszív, nagy értéku, kézzel polírozva.

Подводный осветительный прибор, 300 Вт / 12 В или лампа Гранд Колор RGB LED 21 Вт / 12 В, без монтажного корпуса, регулируемый источник освещения со специальным кабелем длиной 3 м.
Рамка изготовлена из нержавеющей стали, высококачественное массивное изготовление с помощью литья, отполирована вручную

MASSIV EDELSTAHL Rost frei

TÜV NORD GS geprüfte Sicherheit

Auch erhältlich als RGB

Art. Nr. Item no. Cikkszám Арт. №	Blende Screen Karima Рамка	Lampe bulb lámpához Лампа
E 80321	Niro V4A massiv Edelstahl solid AiSi 316 stainless steel Korr. acél V4A Нержавеющая сталь	12 V/300 W/25 A PAR 56 12V/300 W/25 A PAR 56 12 V/300 W/25 A PAR 56 12 В/300 Вт/25 A PAR 56
E 80331	Niro V4A Blechblende AiSi 316 stainless steel screen Rozsdamentes karima, korr. acél V4A Жестянная рамка, материал Ниро V4A	12 V/300 W/25 A PAR 56 12V/300 W/25 A PAR 56 12 V/300 W/25 A PAR 56 12 В/300 Вт/25 A PAR 56
E 80324	Niro V4A massiv Edelstahl solid AiSi 316 stainless steel Korr. acél V4A Нержавеющая сталь	12 V/21 W PAR 56 RGB 12V/21 W PAR 56 RGB 12 V/21W PAR 56 RGB 12 В/21 Вт PAR 56 RGB RGB
E 80334	Niro V4A Blechblende AiSi 316 stainless steel screen Rozsdamentes karima, korr. acél V4A Жестянная рамка, материал Ниро V4A	12 V/21 W PAR 56 RGB 12V/21 W PAR 56 RGB 12 V/21W PAR 56 RGB 12 В/21 Вт PAR 56 RGB RGB

MTS PRODUKTE ... in the world's best pools

Unterwasserscheinwerfer, ABS cw, ohne Einbaugehäuse
Underwater spotlight, ABS cw, without housing
Vízalatti világítás, krémfehér ABS-ből, beépítőház nélkül
Подводные осветительные приборы из кремовой ABS без монтажного корпуса

Unterwasserscheinwerfer, ABS cw, mit Scheinwerferlampe 300 W/ 12 V oder Grand Couleur RGB LED 21 W/ 12 V, ohne Einbaugehäuse, richtungsverstellbare Leuchteinheit, 3 m Spezialkabel.

Underwater spotlight, ABS cw, with spotlight bulb 300 W / 12 V or Grand Couleur RGB LED 21 W/ 12 V, without wall entrance housing with direction-adjustable lighting unit, 3 m special cable.

vízalatti világítótest, krémfehér ABS-ből, 300 W / 12 V, Grand Couleur RGB LED 21 W/ 12 V, beépítőház nélkül, állítható sugárral és 3 m-es speciális kábellal.

Подводный осветительный прибор, 300 Вт / 12 В или лампа Гранд Колор RGB LED 21 Вт / 12 В, из кремовой ABS без монтажного корпуса, регулируемый источник освещения со специальным кабелем длиной 3 м.

TÜV NORD GS

Auch erhältlich als RGB

Art. Nr. Item no. Cikkszám Арт. №	Blende Screen Karima Рамка	Form Shape Forma Форма	Lampe bulb lámpához Лампа
E 80431	ABS cw ABS cw krémfehér ABS кремовой ABS	□	12 V/300 W/25 A PAR 56 12V/300 W/25 A PAR 56 12 V/300 W/25 A PAR 56 12 В/300 Вт/25 A PAR 56
E 80531	ABS cw ABS cw krémfehér ABS кремовой ABS	○	12 V/300 W/25 A PAR 56 12V/300 W/25 A PAR 56 12 V/300 W/25 A PAR 56 12 В/300 Вт/25 A PAR 56
E 80434	ABS cw ABS cw krémfehér ABS кремовой ABS	□	12 V/21 W/25 A PAR 56 RGB 12V/21 W/25 A PAR 56 RGB 12 V/21W/25 A PAR 56 RGB 12 В/21 Вт/25 A PAR 56 RGB RGB
E 80534	ABS cw ABS cw krémfehér ABS кремовой ABS	○	12 V/21 W/25 A PAR 56 RGB 12V/21 W/25 A PAR 56 RGB 12 V/21W/25 A PAR 56 RGB 12 В/21 Вт/25 A PAR 56 RGB RGB

Auch erhältlich als RGB

8063 / 80634

Anbau-Unterwasserscheinwerfer, ABS cw, mit Scheinwerferlampe 300 W/ 12 V oder Grand Couleur RGB LED 21 W/ 12 V, richtungsverstellbare Leuchteinheit, ABS cw rund, zur Nachrüstung, für alle Beckenarten.

Externally mounted underwater spotlight, ABS cw, with spotlight bulb 300 W / 12 V or Grand Couleur RGB LED 21 W/ 12 V, with direction-adjustable lighting unit, ABS cw round, for retrofitting to all types of pool.

falra szerelhető vízalatti világítótest, krémfehér ABS-ből, 300 W / 12 V, Grand Couleur RGB LED 21 W/ 12 V, állítható sugarú, kerek, utólagos telepítéshez bármi-lyen típusú medencébe.

Подводный осветительный прибор SSL-A, монтируемый на стенку из кремовой ABS, 300 Вт/12 В, или лампа Гранд Колор RGB LED 21 Вт / 12 В, с регулируемым углом направления света, круглый, для дополнительного монтажа в бассейнах любого типа.

8570

Beckenwanddurchführung, ABS cw, 2 Dichtungen, 16 Schrauben V4A M6, 8 Unterlegscheiben, zur Montage in vorgefertigte Becken, deckt den Beckenausschnitt ab. Unterwasserscheinwerfer (ohne Flansch) werden angeschraubt.

Pool wall inlet, ABS cw, 2 seals, 16 screws AiSi 316 stainless steel M6, 8 washers, for installation in prefabricated pools, conceals the cut out in the pool. Underwater spotlights (without flange) are screwed on.

Falátvezetés, krémfehér ABS, 2 db tömítés, 16 db rozsdamentes csavar, 8 db alátét készmedencékre történő felszereléshez. A falátvezetés eltakarja a kivágás egyenetlenségeit. A vízalatti világítótest karima nélkül közvetlenül csatlakoztatható.

Крышка для прикрытия отверстия в стене из кремовый ABS, 16 нержавеющих винтов, 2 прокладки 8 шайб для монтажа в готовые пластмассовые бассейны. Крышка прикрывает неровности отверстия. Подводный осветительный прибор без фланца прикручивается.

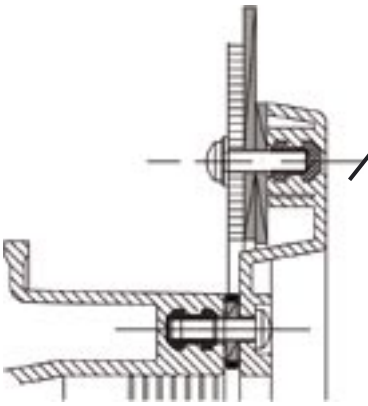

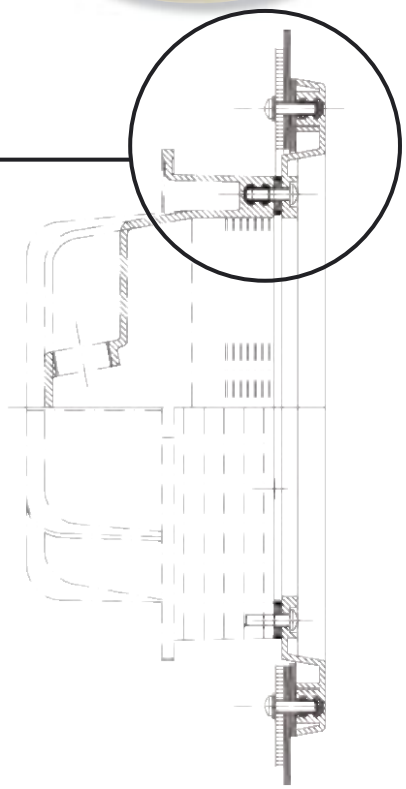

E 854002

Unterwasserscheinwerfer-Einbaugehäuse, ABS cw, mit Thermo-Sicherheitskammer, für vorgefertigte Becken und Folienbecken.
Mit Flansch PA 6.6 glasfaserverstärkt, 2 Dichtungen EPDM weiss, Ms Gewindebuchsen, 8 Schrauben V4A M6, wasserdichte Kabel- und Schutzschlauchdurchführung.

Underwater spotlight wall entrance housing, ABS cw with thermal safety chamber, for prefabricated pools and liner pools.
With flange PA 6.6 fibre glass reinforced, 2 seals EPDM white, threaded brushes made of brass, 8 screws AiSi 316 stainless steel, waterproof cable and protective hose connection.

vízalatti világítás beépítőház, krémfehér ABS-ből, hőbiztonsági kamrával kész és fóliával burkolt medencéhez.
Műanyag karimával, 2 db fehér EPDM tömítéssel, menetbetéttel, 8 db korr. acél csavarral, vízmentes vezetékkel és tömszelencével.

Монтажный корпус для подводного освещения из кремовый ABS и термобезопасной камерой для готовых и пленочных бассейнов, с пластмассовым фланцем PA 6.6, двумя белыми уплотнителями из EPDM, резьбовым вкладышем, 8 винтов из нержавеющей стали, водонепроницаемым проходом для кабеля и защитного шланга.

E 804002

Unterwasserscheinwerfer-Einbaugehäuse, ABS cw, mit Thermo-Sicherheitskammer, für Betonbecken.
Ohne Flansch, mit patentierter, wasserdichter Kabel- und Schutzschlauchdurchführung.

Underwater spotlight wall entrance housing, ABS cw, with thermal safety chamber, for concrete pools.
Without flange, with patented waterproof cable and protective hose connection.

vízalatti világítás beépítőház, krémfehér ABS-ből, hőbiztonsági kamrával betonmedencékhez.
Karima nélkül, vízmentes vezetékkel és tömszelencével.

Монтажный корпус для подводного освещения из кремовый ABS, теромобезопасной камерой для бетонных бассейнов, без пластмассового фланца, с водонепроницаемым шлангом для соединения и кабелем.

E 854003

Flanschensatz 1 Flansch PA 6.6 GV 2 Dichtungen EPDM weiss, 8 Schrauben M6 x 22 V4A.

Flange set 1 flange PA 6.6 fibre glass reinforced, 2 seals EPDM white, 8 screws M6 x 22 AiSi 316 stainless steel.

Karimakészlet 1 db műanyag karima, 2 db fehér EPDM tömítés 8 db M6 x 22 V4A.

Набор фланцев 1 фланец Pa 6.6, 2 белых уплотнения EPDM, 8 нержавеющих винтов м6 x 22.

Unterwasserscheinwerfer für Schwimmbäder, Whirlpools, Teiche und Springbrunnen. Kleinste Abmessung nur 100 mm Ø bei größter Leistung, veränderbarer Ausstrahlwinkel von 20° Spot bis 65° Flood. Halogenlampe mit der vielfachen Leuchtkraft gegenüber einer Normallampe, hergestellt aus unverrottbarem und hitzebeständigem-Kunststoff (PA 6.6; glasfaserverstärkt). 2 m Spezial-Anschlusskabel, lieferbar mit verschiedenfarbigen V4A Blenden oder einer weissen Polycarbonat-Kunststoffblende.
12 V/20 W oder 50 W; 2" Einschraubgewinde.

Underwater spotlight for swimming pools, whirlpools, ponds and fountains. Small size only 100 mm Ø and big performance, adjustable spot from 20° spot up to 65° flood. Halogen lights have much more lighting power compared to an ordinary lamp, manufactured from corrosion free and heat resistant plastic (PA 6.6; fibre glass reinforced). 2 m special supply cable, available with different coloured screens AiSi 316 stainless steel or a white polycarbonate plastic screen.
12 V/20 W or 50 W; 2" threaded connection.

Vízalatti világítótest úszómedencékhez, pezsgőmedencékhez, tavakhoz és szökőkutakhoz. Csak 100 mm átmérőjű, de ehhez képest igen nagy teljesítményű 20 és 65 fok között fókuszálható fényű halogénlámpa többféle erősségben. Víz- és hőálló műanyagból (üvegszálerősítésű polyamid) készült 2 m-es speciális vezetékkel, különböző színű rozsdamentes illetve fehér polikarbonát műanyagból készült karimával kapható.
12 V/20 W vagy 50 W; 2"-os menetes testtel.

Подводный осветительный прибор SPL III для плавательных и гидромассажных бассейнов, прудов и фонтанов.
При размере всего 100 мм его мощность достаточно большая, галогенная лампа с фокусировкой в пределах 20 - 65° . Галогенные прожекторы намного мощнее обычных ламп, изготовлены из нержавеющей и термостойкой пластмассы (PA 6.6, армированной стекловолокном). Прибор снабжен специальным кабелем длиной 2 м, прикрытием из нержавеющей стали или фланцем различного цвета из поликарбонатной пластмассы.
12 В/20 Вт или 50 Вт, резьбовое соединение 2".

Blenden / Screen / Karima / Рамка			20W/12V	50W/12V
BLANCHE	PC	weiss / white / fehér / белый	828211	828411
GOULD	V4A / AiSi 316	vergoldet / gold-plated / aranyozott / золотой	828214	828414
PLATIN	V4A / AiSi 316	matt / stainless steel brushed / matt / матовый	828215	828415
BRONCE	V4A / AiSi 316	bronze / bronze / bronz / бронзовый	828216	828416
ARGENTO	V4A / AiSi 316	Niro / stainless steel high polish / korr.acél / стальной	828218	828418

820134

Einbaugehäuse, ABS grün, zur Montage von SPL III Scheinwerfern, mit O-Ring EPDM, 38 x 5 mm, PG 21, Schlauchanschluss 20 mm.

wall entrance housing, ABS green, for installation of SPL III spotlights, with EPDM O-ring, ABS 38 x 5 mm PG 21, hose connection 20 mm.

beépítőház, ABS-ből, SPL III típusú lámpák beépítéséhez, EPDM o-gyűrűvel, 38 x 5 mm PG21, 20 mm-es gégecső csatlakoz-tatására.

Монтажное гнездо для ламп типа SPL III с силиконовым уплотнительным кольцо EPDM, из ABS, 38 x 5 мм PG21, шланговое соединение 20 мм.

828001

Blendenschlüssel, Niro, weiss, für SPL III.
Screen key, stainless steel, white, for SPL III.
Izzókulcs, rozsdamentes acél, fehér, SPL III lámpához.
Ключ для рамки, нержавеющая сталь, белый, для ламп SPL III.

828004

Befestigungssatz, 2" ,für SPL III Unterwasserscheinwerfer, 1 Kontermutter PA 6.6, 1 Dichtung EPDM weiss, 1 O-Ring EPDM.

fixing set, 2", for SPL III underwater spotlight,1 lock nut PA 6.6/ 1 seal EPDM white, 1 o-ring EPDM.

rögzítőkészlet, 2"-os, SPL III lámpák rögzítéséhez, 1 db ellenanya PA 6.6, 1 db EPDMtömítés, 1db EPDM O-gyűrű.

Монтажный набор для крепления подводной лампы SPL III, 2", контрогайка PA 6.6, белое уплотнение EPDM, уплотнительное кольцо EPDM.

MTS PRODUKTE ... in the world's best pools

Der Unterwasserscheinwerfer für Whirlpools und Badewannen. Überzeugende Hightech-Ausführung ohne jede Schraube, vacuumdichtend, in Schutzkleinspannung 12 V, Scheinwerfer mit verschiedenen steckbaren Blenden zur universellen Farbgestaltung. 2 m Spezialkabel und dem patentierten Uni-Di Dichtelement zur einfachen Montage. 60 mm Ø, Einbautiefe 76 mm, G 1¼" Einschraubgewinde, Gehäuse PA 6.6, Blende V4A.

The underwater spotlight for whirlpools and bath tubs. Impressive high tech design without any screw, vacuum sealed, 12 V low voltage, spotlight with different types of screen to match any colour scheme. 2 m special cable and patented Uni-Di seal for easy installation, 60 mm Ø, built-in depth 76 mm, G 1 ¼" clamp-in thread connection, housing PA 6.6, screen AiSi 316 stainless steel.

Vízalatti világítótest pezsgőfürdők és fürdőkádak megvilágításához. Igazi csúcstechnika, csavar nélkül készül vákuumtömített, törpefeszültségű,12V. Az égőt különböző színű karimával lehet fedni. 2 m-es speciális kábellel és szabadalmi oltalom alatt lévő UNI-DI tömítőelemmel könnyű beszerelni. 60 mm Ø; Beépítési hossza 76 mm; Menet G 1¼".

Подводный осветительный прибор для освещения гидромассажных бассейнов и ванн. Прекрасный дизайн высокой технологии, вакуумное уплотнение без всяких винтов, защитное низкое напряжение,12V. Цвет ободка лампы выбирается по желанию. Простой монтаж осуществляется с помощью специального кабеля длиной 2 м и уплотнительного элемента UNI-DI, корпус PA 6.6, рамка из нержавеющей стали. Ø 60 мм; монтажная глубина 76 мм; резьбовое соединение 1¼".

Blenden / Screen / Karima / Рамка			20W/12V	50W/12V
BLANCHE	V4A / AiSi 316	weiss / white / fehér / белый	841211	841311
GOULD	V4A / AiSi 316	vergoldet / gold-plated / aranyozott / золотой	841214	841314
PLATIN	V4A / AiSi 316	matt / stainless steel brushed / matt / матовый	841215	841315
BRONCE	V4A / AiSi 316	bronze / bronze / bronz / бронзовый	841216	841316
ARGENTO	V4A / AiSi 316	Niro / stainless steel high polish / korr.acél / стальной	841218	841318

Weitere Oberflächenbeschichtungen auf Anfrage.
More surface coatings on request.
Más színű és felületkezelésű karima egyedi megrendelésre.
Другие цвета по заказу

841003

Befestigungssatz, für SPLM und SPLMII Unterwasserscheinwerfer. 1 Kontermutter KS 1¼", 1 Dichtung EPDM schwarz, 1 O-Ring EPDM schwarz.

Fastening set, for SPLM and SPLMII underwater floodlight. 1¼" plastic lock nut, 1 black EPDM seal, 1 black EPDM o-ring.

Rögzítőkészlet, SPLM és SPLM típusú víz alattii világítótestekhez. 1 db ellenanya műanyag, 1¼", 1 db fekete EPDM tömítés, 1 db fekete EPDM O-gyűrű.

Крепёжный комплект для подводного освещения SPLM и SPLMII. Контромуфта из пластика 1¼", прокладки из материала ЭПДМ чёрного цвета, о-образное ЭПДМ чёрного цвета.

Unterwasserscheinwerfer, 12 V / 20 W oder 35 W, Reflektorhalogenlampe, mit 2 m Spezialkabel und dem patentierten Uni-Di Dichtelement zur einfachen Montage, Ø 60 mm, Einbautiefe 80 mm, Gehäuse massiv Edelstahl V4A , Einschraubgewinde 1 ¼ ".

Underwater spotlight,12 V / 20 W or 35 W, reflector halogen lamp, with 2 m special cable and the patented Uni-Di seal for easy installation, Ø 60 mm, built-in depth 80 mm, AiSi 316 housing stainless steel housing, clamp-in thread connection 1 ¼ ".

vízalatti világítótest,12 V / 20 W vagy 50 W-os halogénlámpával, 2 m-es speciális vezetékkel és szabadalmi oltalom alatt álló UNI-DI tömítőelemmel könnyen beszerelhető. Ø 60 mm átmérőjű, beépítési hossz 80 mm, menet, nikkelezett bronzház.

Подводный осветительный прибор с галогенной лампой 12В / 20Вт или 35 Вт с мозаичным отражателем. Простой монтаж со специальным кабелем длиной 2 м и запатентованным уплотнительным элементом UNI-DI. Диаметр Ø 60 мм, монтажная глубина 80 мм, резьбовое соединение, 1¼" корпус из нержавеющей стали.

Die kleine technische Kostbarkeit: Kleinstunterwasserscheinwerfer. Ideale Beleuchtung von Whirlpools, Wannen, Schwimmbecken und technischen Einsätzen. Dabei absolut witterungs- und korrosionsbeständig, Blenden aus V4A, auf Wunsch in verschiedenen Farben lieferbar.

The small technical preciousness: very small underwater spotlights. Ideal lighting for whirlpools, tubs, swimming baths and for technical use. In the respect, absolutely weather and corrosion resistant, screens from AiSi 316 stainless steel, avaible in various colours if desired.

A kis világítótest egy technikai kincs: A pezsgőmedencék, fürdőkádak, úszómedencék illetve egyéb egységek nemcsak vízalatti megvilágításának ideális eszköze. A szabadban való alkalmazhatóságát az abszolút időtálló kivitele engedi meg. Különböző rozsdamentes karimával, különböző színekben kapható.

Наименьший осветительный прибор для наибольшей экономии - идеальное осветительное средство для подводного освещения плавательных и гидромассажных бассейнов и ванн, так как обладает абсолютной водонепроницаемостью и сопротивлением коррозии. Рамки из нержавеющей стали различного цвета на выбор клиента.

Blenden / Screen / Karima / Рамка			**20W/12V**	**35W/12V**
BLANCHE	V4A / AiSi 316	weiss / white / fehér / белый	**832211**	**832311**
GOULD	V4A / AiSi 316	vergoldet / gold-plated / aranyozott / золотой	**832214**	**832314**
PLATIN	V4A / AiSi 316	matt / stainless steel brushed / matt / матовый	**832215**	**832315**
BRONCE	V4A / AiSi 316	bronze / bronze / bronz / бронзовый	**832216**	**832316**
ARGENTO	V4A / AiSi 316	Niro / stainless steel high polish / korr.acél / стальной	**832218**	**832318**

0607904606

UNI-DI-Dichtung, EPDM weiss, 1¼", Beckenwandstärke von 2 mm - 8 mm, 250° Dauertemperaturbeständig. Zur wasserdichten Montage von SPLM und SPLMII.

UNI-DI seal, EPDM white, 1¼", thickness 2 mm - 8 mm pool wall, 250° continuous temperature stability. For waterproof installation of SPLM and SPLMII.

Uni-Di tömítés, fehér EPDM, 1¼", 2 mm-től 8 mm falvastagságig, 250° tartós hőmérsékletig használható SPLM és SPLMII vízmentes szereléséhez.

Прокладка типа UNI-DI, материал ЭПДМ белого цвета, 1¼", толщина стены от 2 до 8 мм, материал стабилен при длительных температурных нагрузках до 250° С. Для герметичного монтажа освещения модели SPLM и SPLM

LUMINETTA Mulitcolor ...

... ist eine neu entwickelte Lampe, die wie ein Bildschirm funktioniert und 1,7 Millionen Lichtfarben erzeugt.
Die Mikroprozessorsteuerung der LUMINETTA - Lampe generiert automatisch, aus 3 Grundfarben: rot, grün und blau, die gewünschte Lichtfarbe.

Bei einem Einsatz von mehreren LUMINETTA-Lampen kann die Lichtfarbe bzw. der Farbverlauf unabhängig von einander mit der Infrarot-Fernbedienung angesteuert werden, um eine phantasievolle Farbstimmung zu erzeugen (nur bei Master-Lampen).

Die LUMINETTA Lampen (Slave) können an eine externe Steuerung LU96 angeschlossen und mittels integriertem Bus-System RS 485 angesteuert werden.

Die LUMINETTA - Lampe eignet sich als Lichtquelle zur Beleuchtung von Schwimmbädern, Whirlpools, Beckenumgängen, Gärten, Springbrunnen, sowie Saunen und Dampfkabinen.

LUMINETTA Mulitcolor ...

...egy újonnan kifejlesztett lámpa, mely úgy muködik, mint egy képernyo, és 1,7 millió színárnyalatot képes megjeleníteni. A LUMINETTA – lámpa mikroproccesszor-vezérlése automatikusan állítja elo a kívánt színárnyalatot 3 alapszínbol: piros, zöld és kék.

Több LUMINETTA – lámpa együttes használatával a fényárnyalatok pl. színátmenet az infravörös távirányítóval egymástól függetlenül is vezérelhetoek, egy fantáziadús színhatás megvalósításához (csak a Master – lámpáknál.).

A LUMINETTA – lámpákat (Slave) lehet egy LU32 külso vezérlore is csatlakoztatni, és egy középre beépített RS485 buszrendszerrel muködtetni.

A LUMINETTA – lámpák úszómedencék, whirpoolok, medence körüli járófelületek, kertek, szökokutak, valamint szaunák és gozkabinok megvilágítására szolgálnak

LUMINETTA Mulitcolor ...

...is a new developed lamp which operates like a monitor and creates 1.7 million light colors.
The microprocessor control of the LUMINETTA -lamp generate automatically the requested light color of 3 primers: red, green and blue.

By using several LUMINETTA -lamps it's possible to control the light color or rather the color run, independent from each other with the infrared control unit, to generate an imaginative color atmosphere. (Only by using master lamps)

It is possible to connect the LUMINETTA –lamps (Slave) with an external control unit LU96. These lamps can be controlled by an integrated bus system RS 485.

The LUMINETTA –lamp is suitable as light source for illumination of swimming pools, whirlpools, pool borders, gardens, fountains, saunas and steam cabins.

Люминетта Mulitcolor ...

... это заново разработанная лампа, которая работает как экран и создаёт 1,7 миллиона цветов. Управляемая микропроцессором лампа Люминетты создаёт автоматически из трех базовых цветов: красный ,зелёный и голубой, желаемый цвет света.

При использовании нескольких ламп Люминетта цвет светаирежимпереключенияцветовможноустанавливать на каждой лампе отдельно с помощью инфрокрасного пульта управления для создания полного фантазий цветового настроения (только для ламп Мастер).

Лампы Люминетта (Слайв) подключаются к выносному пульту LU96 и управляются с помощью подсоединения RS 485.

Лампы Люминетта являются источником света для освещения бассейнов, гидромассажных ванн, обходных дорожек бассейнов, садов, фонтанов, саун и паровых кабин.

SPL-LU Unterwasserscheinwerfer ist für Schwimmbecken, Whirpools und Saunas. Nach Lust und Laune eine ganz neue Atmosphäre schaffen.

SPL-LU Underwaterspotlight is for schwimming pools, whirpools and sauna. Create an new atmosphere.

SPL-LU vízalatti lámpa medencékhez, whirlpoolokhoz és szaunákhoz. Kedv szerint egy teljesen új atmoszféra megteremtése.

SPL-LU подводный прожектор для бассейна, вирпула и сауны. В зависимости от желания и настроения создаёт новую атмосферу.

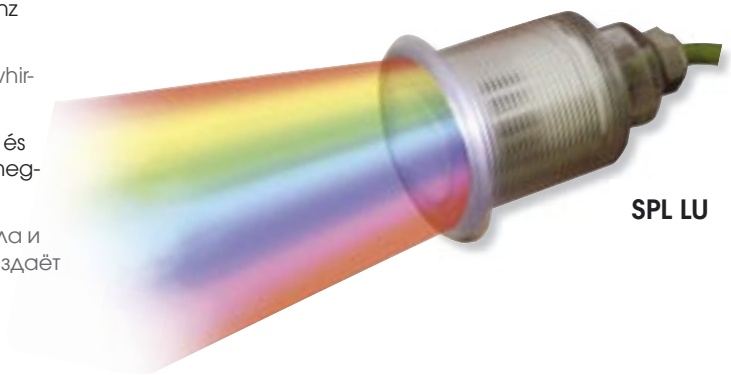

SPL LU

SPL-LU		Art. Nr. / Item no. Cikkszám / Арт. №
Master	Flood	860231
	Spot	860232
Slave	Flood	860233
	Spot	860234

SPLIII LU der Unterwasserscheinwerfer für Schwimmbäder Whirlpools, Teiche und Springbrunnen.
Kleinste Abmessung nur 100 mm Ø bei größter Leistung

SPLIII LU the Underwater spotlight for swimming pools, whirlpools, ponds and fountains.
Small size only 100 mm Ø and big performance.

SPLIII LU vízalatti lámpa medencékhez, whirpoolokhoz, tavakhoz és szökőkutakhoz.
Legkissebb méret, csak 100 mm Ø a legnagyobb teljesítménynél.

SPLIII LU подводное освещение для бассейнов, вирпулов, прудов и фонтанов.
Маленькие размеры, диаметр 100 мм Ø при большой мощности.

SB LU

SB 861584 (Master/Flood)
SB 861586 (Slave/Flood)

SB LU der Scheinwerfer für Springbrunnen, Gärten und Objektbeleuchtung, 12V.

SB LU the spot light for fountains, gardens, and property lightning, 12V.

SB LU a lámpa szökőkutakhoz, kertekhez és objektummegvilágításhoz, 12V.

SB-LU фонарь для фонтана, сада или освещения зданий, 12 В.

SPL III-LU		Art. Nr. / Item no. Cikkszám / Арт. №	
Farbe / Colour szi / цвет		BLANCHE	ARGENTO
Master	Flood	86821110	86821810
	Spot	86821120	86821820
Slave	Flood	86821130	86821830
	Spot	86821140	86821840

Das wassergeschütze Beleuchtungssystem für Schwimmhallen, Gärten und Objektbeleuchtung, Beckenumgangsbeleuchtung, Wegmarkierung. Aus 1.6 Millionen Farben die perfekte Wunschumgebung zaubern.

The water supported illumination system for pools, gardens and property lightning, pool edge illumiation, signpost. Perform magic with 1.6 million colours the perfekt wish surrounding atmosphere.

A víz ellen védett világításrendszer uszodákhoz, kertekhez és objektummegvilágításhoz, medence körüljárási világítás, útjelölés. 1.6 millió színből a kívánt környezet megteremtése.

Защищённое от проникновений воды система освещения для бассейнов, садов и подсветки зданий, освещения вокруг бассейна, обозначение дорожек. Выберите из 1,6 миллиона цветов совершенное окружение в соотвествии с Вашим желанием.

Downlights		○	□	⬡
		Art. Nr. / Item no. / Cikkszám / Арт. №		
Master	Flood	8814955	8824955	8834955
	Spot	8815955	8825955	8835955
Slave	Flood	8816955	8826955	8836955
	Spot	8817955	8827955	8837955

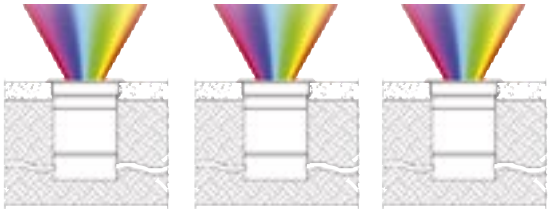

synchron / synchronousic
szinkron / синхронно

Master & Slave

asynchron / asynchronous
aszinkrón/ асинхронно

only Master

E 860020012

Mit der externen Steuerung LU-96 können bis zu max. 96 LUMINETTA Slave Lampen anesteuert werden, wobei die Lampen alle adressierbar sind (Lichtbogeneffekt, Ball, etc.).
Die 5 Funktionstasten können individuell jeweils mit einer von 15 Farbverlauffunktionen belegt werden. Zusätzlich verfügt die Steuerung über einen Memoryeffekt, so dass nach Abschalten der Versorgung die Einstellungen nicht verlohren gehen. Ferner wird nach Wiedereinschalten der Versorgung, die zuletzt ausgeführte Farbverlauffunktion bzw. Lichtfarbe ausgeführt.
Anschluss nur an einen TÜV-geprüften MTS - Sicherheitstransformator 230/12V, 50 Hz. (nach VDE 0570 / EN 61558)

86011/86012

Mit der LUMINETTA Infrarot – Fernbedienung können einzelne LUMINETTA – MASTER - Lampen und die externe Steuerung angesteuert werden.
Die Fernbedienung verfügt über viele Funktionen. Darunter die direkte Anwahl von 16 fest programmierten Farben oder die Auswahl von 4 Farbverlaufoptionen. Flash: Blinkfunktion 1 Sekunde, Strobe: Blinkfunktion 5 Sekunden, Fade: Farbverlauf schnell, Smooth: Farbverlauf langsam. Die Helligkeit der LUMINETTA-Lampen läßt sich mit der Fernbedienung in 4 Stufen regeln. Die maximale Reichweite der Fernbedienung beträgt ca. 6 m, bei frontaler Position zur Lampe bzw. zum Steuergerät.

With the LUMINETTA infrared control unit it's possible to operate the single LUMINETTA - MASTER lamps as well as the external control. This control unit decrees a lot of functions. Under it the direct selectable of 16 fixed programmed colors or the selection of 4 color-flow options.Flash: Flashing function 1 second, Strobe: Flashing function 5 seconds, Fade: Color-flow quick, Smooth: Color-flow slow.It is possible to control the brightness of the LUMINETTA –lamps with the control unit in level 4. The maximum range of the control unit is approximately 6m by frontal position to the lamp or rather to the control instrument.

Egyes LUMINETTA – MASTER lámpák és a külso vezérleegység A LUMINETTA Infravörös – Távvzérlovel is muködtethetek. A távvezérlo sok funkcióval rendelkezik.
Köztük 16 elore programozott szín közvetlen választásával, valamint 4 színátmeneti választási lehetoséggel. Flash: Villogó muködés 1 másodperc, Strobe: Villogó muködés 5 másodperc, Fade: gyors színátmenet, Smooth: lassú színátmenet. A LUMINETTA – lámpák fényereje a távvezérlovel 4 lépésben szabályozható. A távvezérlo hatótávolsága kb. 6m, a lámpával, illetve a vezérloegységgel szembeni helyzetben.

With the external control LU-96 operate up tu 96 LUMINETTA-SLAVE lamps, and everyone could be controlled as an individual (Lightbow-effect, Lightball-effect, ...).
The 5 control-buttons can be defined also as individually, with up to 15 different color-flows. This external control is also configured to remember the last setting befor you shut the system down. Ferner wird nach Wiedereinschalten der Versorgung, die zuletzt ausgeführte Farbverlauffunktion bzw. Lichtfarbe ausgeführt.
Only combine this control with a TÜV-controlled MTS-security-transformator 230/12V, 50 Hz. (VDE 0570 / EN 61558)

Az LU-96 külso vezérlovel max. 96 LUMINETTA
Slave lámpa vezérelheto, külön – külön (fénymedence hatás, gömb, stb.). Az 5 nyomógombbal 15 színátmenet választható. Ráadásként a készülék memóriafunkcióval is rendelkezik, hogy a kikapcsolás után a beállítások ne vesszenek el. A következo bekapcsoláskor az utoljára kiválasztott színátmeneti funkció, pl. fényszín jelenik meg. Csatlakoztatás csak egy TÜV- által minosített MTS – biztonsági transzformátorhoz. 230/12V, 50 Hz. (VDE 0570 / EN 61558 szerint)

С помощью выносного пульта управления LU-96 можно управлять максимально 96 лампами Люминета Слайв, каждая лампа имеет адрес (создаются эффект перехода от лампы к лампе: колено, мяч и т.д.).
Каждую из 5 кнопок –функций можно запрограммировать на один из 15 режимов работы. Кроме этого блок управления имеет память, поэтому при выключении питания программы внесённые в память не теряются. При новом включении системы, включется последняя до выключения использовавшаеся программа или цвет света.
Подсоеденять только к безопасному трансформатору проверенному TbV 230 В/ 12 В, 50 Гц
(в соотвествии с нормами VDE 0570/ EN 61558).

С помощью инфрокрасного (ИК) пульта управления можно управлять отдельными лампами Люминетта мастер или выносным пультом управления.
Пульт управления имеет много функцийю Среди прочего прямой выбор 16 запрограммированных цветов или выбор из 4 – х различных режимов смены цветов. Вспышка: 1 секунда, мутно: мигающая функция 5 секунд, нить: быстрое прохождение цветов, медленно: медленная смена цветов. Яркость лампы Люминетта регулируется с помощью дистанционного управления по 4 – м ступеням. Дальность действия пульта составляет ок. 6 метров при прямом наведении на лампу или пульт управления.

MTS PRODUKTE ... in the world's best pools

Grand Couleur

Grand Couleur - eine Wunschfarbe wie Sie sie möchten
- in Rot wie die Liebe
- in Grün wie die Natur
- in Blau wie die Freiheit

oder einen Mix daraus. Nur ein Klick auf der Funkfernbedienung (gehört zum Lieferumfang).

Grand Couleur - in any desired colour
- in red as for love
- in green as for nature
- in blue as for freedom

or a mix of these. Only one Click on the radio remote control (included to delivery).

Grand Couleur – egy tetszoleges szín, ahogy Ön kívánja
– pirosban, mint a szerelem
– zöldben, mint a természet
- kékben, mint a szabadság,

vagy ezek keveréke. Csak egy kattintás a távvezérlon (a szállítmány része).

Гранд Колор это цвет света на Ваш выбор :
- красный как любовь
- зелёный как природа
- голубой как свобода

или смесь цветов. Всё это с помощью одного нажатия на пульт управления (входит в комплект поставки).

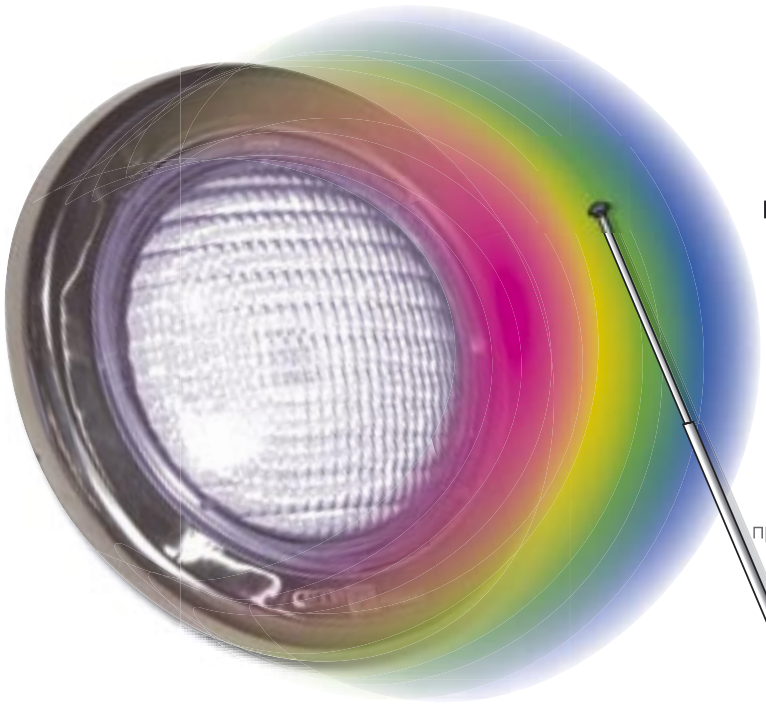

E 811204

RGB LED Scheinwerferlampe, für Unterwasserscheinwerfer, 12 V / 21 W / 25 A PAR 56.

RGB LED Spotlight bulb, for underwater spotlight, 12V / 21 W / 25 A PAR 56.

RGB LED Pótizzó, vízalatti lámpához, 2 V / 21 W / 25 A PAR 56.

RGB LED Запасная лампа к подводному прожектору 12 В / 21 Вт / 25 A PAR 56.

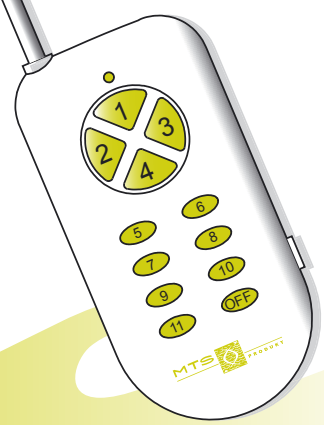

E 8112041

Die Fernbedienung kann jeden Scheinwerfer einzeln oder zusammen ansteuern. Anwahl von 7 Farbverlaufoptionen ist möglich. Die zeitlichen Abstände der Farbverläufe, kann zwischen 0,5 und 5 Sekunden gewählt werden. ca. 100 m Reichweite.

The control unit can operate each floodlight separate or together. The selection of 7 color-flow options is available. The chronological distance of the color-flow can be choose between 0,5 and 5 seconds with a range of approximately 100m.

A távvezrlo képes minden egyes fényszórót külön, vagy együtt muködtetni. 7 színátmeneti lehetoség választható. A színátmenetek közötti idoktartam 0,5 és 5 másodperc között állítható. Kb. 100m hatótávolság.

Пульт может управлять каждым фонарём в отдельности или всеми вместе. Возможен выбор из 7 режимов смены цветов. Паузы между сменой цветов могут устанавливаться в диапозоне от 0,5 до 5 секунд, работает на расстоянии до 100 м.

Halogen-Stiftsockellampen Pin base halogen lamp Halogénizzó Галогенная лампа			
H G 4	20 W/12 V	**E 841207**	**für SPL^{M}**
H GY 6.35	35 W/12 V	**E 841307**	**für SPL^{M}**
H GY 6.35	50 W/12 V	**E 841407**	**für SPL^{III}**
H GY 6.35	75 W/12 V	**E 841507**	
H GY 6.35	100 W/12 V	**E 841607**	

Halogen-Reflektorlampe 50 mm Halogen reflector lamp 50 mm Halogén-reflektorizzó 50 mm Галогенная лампа-рефлектор 50 мм				
ohne Frontglas / without front glass **frontüveg nélkül** / без переднего стекла				
HRF 50 mm	GX 5.3	38°	35 W/12 V	**E 808307**
HRF 50 mm	GX 5.3	38°	50 W/12 V	**E 808407**
HRF 50 mm	GX 5.3	38°	75 W/12 V	**E 808507**
mit Frontglas / with front glass **frontüveggel** / с передним стеклом				
HRFG 50 mm	GX 5.3	38°	20 W/12 V	**E 808217**
HRFG 50 mm	GX 5.3	38°	35 W/12 V	**E 808317**
HRFG 50 mm	GX 5.3	38°	50 W/12 V	**E 808417**
HRFG 50 mm	GX 5.3	38°	75 W/12 V	**E 808517**

Halogen-Reflektorlampe 35 mm Halogen reflector lamp 35 mm Halogén-reflektorizzó 35 mm Галогенная лампа-рефлектор 35 мм					
ohne Frontglas / without front glass **frontüveg nélkül** / без переднего стекла					
HRF 35 mm	GU 4	30°	20 W/12 V	**E 842207**	**für SPL$^{M\,II}$**
HRF 35 mm	GU 4	30°	35 W/12 V	**E 842307**	**für SPL$^{M\,II}$**
HRF 35 mm	GU 4	30°	50 W/12 V	**E 842407**	
mit Frontglas / with front glass **frontüveggel** / с передним стеклом					
HRFG 35 mm	GZ 4	30°	20 W/12 V	**E 842217**	
HRFG 35 mm	GZ 4	30°	35 W/12 V	**E 842317**	
HRFG 35 mm	GZ 4	30°	50 W/12 V	**E 842417**	

E 8013030 PAR 56	**E 811204** PAR 56 RGB LED
Scheinwerferlampe für Unterwasserscheinwerfer, 12 V/300 W/25 A PAR 56. Spotlight bulb, for underwater spotlight, 12V/300 W/25 A PAR 56. Pótizzó, vízalatti lámpához, 12 V/300 W/25 A PAR 56. Запасная лампа к подводному прожектору 12 В/300 Вт/25 A PAR 56.	Grand Couleur - Scheinwerferlampe für Unterwasserscheinwerfer, 12 V/21 W/25 A PAR 56 RGB. Grand Couleur - Spotlight bulb, for underwater spotlight, 12V/21 W/25 A PAR 56 RGB. Grand Couleur - Pótizzó, vízalatti lámpához, 12 V/21W/25 A PAR 56 RGB. Grand Couleur - Запасная лампа к подводному прожектору 12 В/21 Вт/25 A PAR 56 RGB..

MTS PRODUKTE ... in the world's best pools

8703

Kabel- und Schutzschlauchverlängerung, PVC/ABS, wasserdicht, PG 21, Schlauchtülle für Schutzschlauch 20 mm, mit Schlauchschellen.

Cable extension and hose connection extension, PVC /ABS, waterproof, PG 21, connector for protective hose 20 mm, with tube clamps.

Kábeltoldó, PVC/ABS vízmentes, PG 21, csőcsatlakozással 20 mm-es, védőcsőhöz csőbilinccsel.

Герметичный разъем для удлинения кабеля, ПВХ/ABS PG 21, для защитного корпуса 20 мм, шланговое соединение с хомутом.

8706

Dichtungskitt, Dose 0,5 kg, zum Ausfüllen der Kabelanschlussdose 8701.

Filling cement, Box 0.5 kg, for sealing the cable connection box 8701.

Tömítőmassza, 0,5 kg dobozban a 8701 cikkszámú kábelkötődoboz kitöltéséhez.

Замазка, в упаковке 0,5 кг для уплотнения монтажной коробки для кабелей 8701.

Spezialkabel/Special Cable/speciális vezeték/ Специальный провод

1 x 4 mm², H07 RNF, oliv, **0610941008**
2 x 4 mm², H07 RNF, oliv, **0610924008**

8701

Kabelanschlußdose, ABS cw, PG 29/21/13,5 mit Kabelschutzrohrtülle, Schlauchschellen und Lüsterklemmen. Das Kabel wird innen und der Schutzschlauch von aussen abgedichtet, PG 21/20 mm, für Boden- und Wandmontage.

Cable connecting box, ABS cw PG 29/21/13,5 incl. cable support sleeve, tube clamps and lustre terminals. The cable is sealed inside and the tubing outside, PG 21/20 mm, for floor installation and wall installation

Kábelkötődoboz, krémfehér ABS, menet: PG 29/21/13,5 kábelvédőcsőcsatlakozóval, csöbilinccsel. Kívülről tömített kábel és a védőcső, menet: PG 21/20 mm, padlóba és falra történő szereléshez.

Распределительная коробка для кабелей, материал ABC кремового цвета PG 29/21/13,5 с защитой кабеля и крепежа с помощью зажимов шланга и скрепок, защищает кабель и шланг снаружи PG 21/20 мм, для монтажа в стенах и дне.

8705

Kabelverlängerung, wasserdicht, PG 13,5, passt in das Einbaugehäuse.

Cable connection extension, waterproof, PG 13,5, fits into housing.

Kábeltoldó, vízmentes, PG 13,5, a beépítőelembe illik.

Герметичный разъем для удлинения кабеля PG 13,5 подходит для зашитного корпуса.

0317620026

Schlauch, PVC, spiralverstärkt, 20 mm x 26 mm, zur wasserdichten Verlegung von Kabeln.

Hose, PVC, spiral reinforced, 20 mm x 26 mm, for waterproof installation of cables.

Erősített, PVC cső 20 mm x 26 mm elektromos vezetékek vízmentes vezetéséhez.

Шланг из ПВХ, усиленный спиралью 20 мм x 26 мм для герметичной укладки проводов.

Musik unter Wasser

Vollenden Sie sich Ihre Badefreuden im Schwimmbad mit Musik. Dieser besondere Sound macht aus Ihrem Schwimmbad oder Teich einen Konzertsaal. Genießen Sie die paradiesische Entspannung und fühlen Sie sich wohl.

Music under water

Music completes your enjoyment in the pool. The special sound turns your swimming pool or pond into a concert hall. Enjoy relaxing like being in paradise and feel great.

Zene a víz alatt

Tegye teljessé zenével a medence nyújtotta élvezetet. Ezzel a különleges hangzással medencéjét vagy kerti tavát koncertteremmé varázsolhatja. Él-vezze ezt a paradicsomi hangulatot.

Музыка под водой:

дополните удовольствие от пользования бассейном с помощью музыки. С этим особенным звучанием ваш бассейн или пруд станет похож на концертный зал. Получайте радость от этой райской атмосферы и чуствуйте себя хорошо.

Frequenzbereich / Frequency range Frekvenciatartomány / Частота	100 - 10.000 Hz
Dauerleistung / Continuous power Teljesítmény / Мощность	30 W (DIN)
Impedanz / Impedance Impedancia / Сопротивление	8 OHM
Wassertiefe max. / Water depth max. Max. vízmélység / Макс. глубина воды	3 m
Installationstiefe / Installation depth Beépítési mélység / Глубина установки	1,2 m
Durchmesser / Diameter Átmérő / Диаметр	249 mm
Kabellänge / Cable length Kábelhosszúság / Длина кабеля	15 m
Bautiefe / Depth of construction Mélység / глубина	124 mm
Gewicht / Weight Súly / Вес	3,5 Kg

8010

Anbau-Unterwasserlautsprecher, für Aufstell- und bestehende Becken.

Exterior fitted underwater loudspeaker, for above ground pools and existing pools.

Utólag telepíthető vízalatti hangszóró épülő illetve már meglévő medencékhez.

Подводный громкоговоритель с последующей установкой в раскладных или действующих бассейнах

Unterwasserlautsprecher, zum Einbau in Betonbecken mit Einbaugehäuse.

Underwater loudspeaker, for installation into concrete pools with housing.

Vízalatti hangszóró, beton-medencékhez beépítőtesttel együtt.

Подводный громкоговоритель для бетонных бассейнов с монтажным корпусом.

Blenden / Screens / Karima / Рамка	
8011	ABS cw / ABS cw krémfehér ABS кремовый ABS
8012	V4A massiv Edelstahl / solid AiSi 316 stainless steel Korr. acél V4A Нержавеющая сталь
8013	V4A Blechblende / AiSi 316 stainless steel screen Rozsdamentes karima, korr. acél V4A Жестянная рамка, материал Ниро V4A

Unterwasserlautsprecher, zum Einbau in vorgefertigte Becken und Folienbecken mit Einbaugehäuse.

Underwater loudspeaker, for fitting into prefabricated pools and liner pools with housing.

Vízalatti hangszóró kész, illetve fóliás medencékhez beépítőtesttel együtt.

Подводный громкоговоритель для готовых и пленочных бассейнов с монтажным корпусом.

Blenden / Screens / Karima / Рамка	
8511	ABS cw / ABS cw krémfehér ABS кремовый ABS
8512	V4A massiv Edelstahl / solid AiSi 316 stainless steel Korr. acél V4A Нержавеющая сталь
8513	V4A Blechblende / AiSi 316 stainless steel screen Rozsdamentes karima, korr. acél V4A Жестянная рамка, материал Ниро V4A

MTS PRODUKTE ... in the world's best pools

Sicherheitstransformator: primär 230 V, sekundär 12 V 13 V, 14 V/50Hz; Hergestellt mit höchstem Sicherheitskomfort nach VDE 0570 / EN 61558; Gehäuse entsprechend IP 64; Isolationsklasse E.

Integrierter Thermoschutz; primäre Sicherung; Spannungsabgabe 12 V-13 V-14 V zum Ausgleich des Leistungsverlustes bei längerem Kabel. Gehäuse aus unverrottbarem KS mit integrierten Anschraublaschen und Klemmkasten mit dichtendem Deckel.

Biztonsági transzformátor primér oldal 230 V,szekunder oldal 12 V,/13 V,14 V/50 Hz. A szerelése a legszigorúbb normát is kielégíti VDE 0570 / EN 61558. A ház IP 64 osztályú.

Beépített hovédovel, primér védelemmel, 12 V-13 V-14 V feszültégleadással a hosszabb kábelen keletkezo teljesítmény veszteség kompenzálására. A doboz korrózióálló muanyagból készült beépített kacsolóésszel és csavarhelyekkel, melyekhez egy szigetlet teto kapcsolódik.

Safety transformer primary 230 V; secondary 12 V, 13 V, 14 V/50 Hz; Produced with high standard of safety, according to terms VDE 0570 / EN 61558; housing according to IP 64; isolating class E.

Integrated thermal protection, primary fuse protection, voltage output 12 V-13 V-14 V for equalisation of the loss of power with long cables. Housing non-corroding plastic (synthetic) with integrated screw-on straps and terminal boxes with sealing cover.

Трансформаторы безопасные: первичное напряжение 230 В, вторичное напряжение 12 В, 13 В, 14 В/50 Гц. Монтаж удовлетворяет наиболее жестким нормам VDE 0570 / EN 61558. Корпус класса IP 64, изоляция класса E.

Встроенная термозащита, первичная безопасность, выдаваемое напряжене 12 В - 13 В – 14 В для выравнивания потерь в длинном кабеле. Корпус из стойкого пластика с встроенними соединениями и зажимы корпуса , а также герметичная крышка

8910

8911

8914

8912

8913

8916

Art. Nr. Item no. Cikkszám Арт. №	Anschlüsse, sekundär Connections, secondary Csatlakozók, szekunder Подсоединения, вторичные	Typ Type Típus Тип
8910	1	50 VA
8911	2	100 VA
8912	3	150 VA
8913	1	350 VA
8914	2	700 VA
8916	3	1050 VA

Die **CHILD-SAFE** Schwimmbadabdeckung verhindert nicht nur die Verdunstung und die Verschmutzung Ihres Pools, sondern ist auch eine Ganzjahressicherheitsabdeckung für Sie und ihre Familie. Nahe beieinanderliegende, speziell entwickelte Aluminiumprofile, in triangulärer Form, Modularbahnen aus einem verstärkten, flexiblen Verbundstoff, sowie ein verläßliches Randbefestigungssystem stellen die Grundlage für optimale Sicherheit dar.

The **CHILD-SAFE** swimming pool cover prevents not only the evaporation and the contamination of your pool but rather is also an all-year-round safety cover for you and your family. Specially developed aluminium profiles situated close to one another in triangular form, modular paths from a reinforced, flexible compound material, as well as a reliable edge securing system, constitute the basis for optimum safety.

A **GYERMEKEK SZÁMÁRA** is biztonságos medencetakarás nem csak a medencevíz párolgását és a szennyezodését akadályozza meg, hanem egész évben biztonságos medencefedést nyújt Önnek és környezetének. A szorosan egymás mellett lévo, speciálisan kifejlesztett háromszögletu alumínium profilok, a megerosített, rugalmas kötoanyagból készült modulsínek, valamint a megbízható rögzítorendszer az optimális biztonságot alapozza meg.

Покрытие для бассейна **ЧАЙЛД-САЙФ** не только сдерживает испарение и предотвращает загрязнение, но и является дополнительным средством безопастности круглый год для Вас и вашей семьи. Близко расположенные друг к другу алюминиевые профили, модульное покрытие из усиленного гибкого материала, а также надёжная система крепления на бортике являются базовой основой Вашей безопастности.

Die **PLANE CHILD-SAFE** wird in 3 Farben per m² geliefert.
The **PLANE CHILD-SAFE** is available in 3 colours per m²
A **PLANE CHILD-SAFE** medencetakarós 3 szhnben kaphaty.
Покрытие **ЧАЙЛД-САЙФ** продаётся в кв м и изготовляется в трёх цветах.

9081010 ● blau / blue / kék / голубое
9081011 ● grün / green / zöld / зелёное
9081012 ● emeraude/smaragd

9081

Motorisierter Hand-Aufroller, 24 V, zum einfachen Aufrollen der Plane Child-Safe, bei Beckenbreiten von 5 - 11 m.
Motorised hand-roll-up, 24 V, for easy roll up of the Plane Child-Safe, for pools width from 5 up to 11 m.
Motoros kézi tekero, 24 V, a Child-Safe takaró könnyebb használatához, medence szélesség 5-11 méter.
Ручное наматывающее устройство с мотором , 24 В, для облегчения намотки покрытия Чайлд-Сайф, для бассейнов шириной 5 – 11 м.

Die ISOTHERME SCHAUMABDECKUNG schützt das Schwimmbecken vor Verschmutzung, verhindert Verdunstung und das Auskühlen in der Nachtzeit. Die Isotherme Schaumabdeckung besteht aus einem Polyäthylenschaum, welcher auf der Wasseroberfläche schwimmt. Die Deckschicht aus einer verstärkten UV-lichtbeständigen Polyäthylenschicht sorgt für die Haltbarkeit und Bruchsicherheit beim aufrollen.

The ISOTHERMAL FOAM COVER protects the swimming pool against contamination, holds back the evaporation in the water and prevents cooling down during the night. The Isothermal foam cover is made of a polyethylene foam, wich swims on the water surface. The layer is made of a reinforced UV-light-resistant polyethylene layer, wich ensures durability and break resistance during roll up.

Az ISOTHERME HABTAKARÓ védi a medencét a szennyezodéstol, megakadályozza a víz párolgását, és a víz éjszakai kihulését. Az Isotherme habtakaró a víz felszínén úszó polietilén habból áll. A megerosített UV-fényellenálló polietilén rétegbol készült takaróréteg tartást és szakadásmentességet biztosít a feltekerésnél.

ИЗОТЕРМИЧЕСКОЕ ПОКРЫТИЕ бассейна зашищает воду от загрязнения, предотвращает испаренние и охлождение воды в вечернее время. Изотермическое покрытие состоит из пенопласта полиэтилена, который плавает на поверхности. Поверхность покрыта слоем усиленного полиэтилена, который предотвращает излом покрытия и продливает срок службы.

908008

Schaumabdeckung „LUX", mit Verstärkungsrand aus Polyäthylen auf beiden Längs- und einer Stirnseite, auf welcher sich ca. alle 0,50 m Befestigungsösen befinden.

„LUX" foam cover, with reinforcement edge from polyethylene on both long and one front side, on which there are fastening eyes approx. every 0,5 m

A **„LUX" habtakaró** a 2 hosszanti oldalon és az elülso oldalon megerosített széllel készült. Az elülso oldal megerosített szélén kb 0,5 m-enként gyuruk helyezkednek el.

Пенопластовое покрытие Люкс с краями усиленными с передней и боковой стороны, с которой находятся каждые 50 см крепежи.

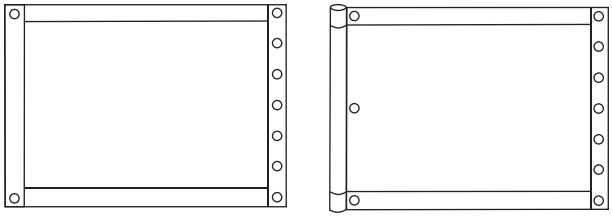

9080081

Schaumabdeckung, wie "LUX", jedoch mit eingearbeitetem Zugrohr.

Foam cover, like "LUX", but with build-in pull pipe.

Habtakarás, olyan, mint a "LUX", csak beépített húzócsővel.

Пенопластовое покрытие такое же как «Люкс» , но с встроенной трубой и зажимами.

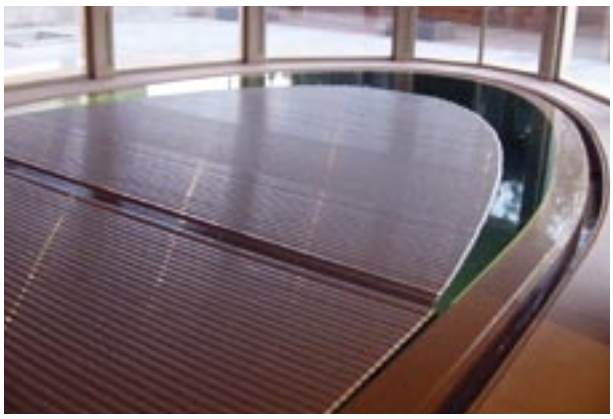

Die **COVER** Lammellenabdeckung schützt Ihren Pool vor Verschmutzung, Wärmeverlust, spart Wasserpflegemittel und in Verbindung mit einem Handlauf ist die Rollabdeckung (Lammellentyp: UF) ein stabiler Unfallschutz, der ein Kind - notfalls auch einen Erwachsenen - tragen kann. Großer Bedienkomfort durch elektrischen Antrieb und eine Vielzahl an Ausstattungsmöglichkeiten lassen keine Wünsche offen.

The **COVER** lamella cover protects your pool against contamination, loss of heat, saves water care agents and, in conjunction with a handrail, the roller cover (lamella type UF) is a stable accident protection fitting that can support a child and, if necessary, also an adult. High operating comfort through electrical drive and a multitude of equipping possibilities leave no wishes unfulfilled.

A **COVER** lammellás medencetakarás megóvja medencéjét a szennyezodéstol, a hoveszteségtol, megspórolja Önnek a vegyszereket, és egy korláthoz kapcsolva a tekeros medencetakarás (lamellatípus: "UF") stabil balesetvédelmet nyújt, mivel elbírja egy gyermek -szükség esetén egy felnott- súlyát. Az elektromos meghajtás kényelmessé teszi a takarás kezelését, és felszerelési lehetoségek sokoldalúsága minden igényt kielégít.

Жалюзийное покрытие модель **Ковер** защищает Ваш бассейн от загрязнений, потери тепла и экономит расход химии для водоподготовки. Также при использовании поручней жалюзийное покрытие это дополнительная безопастность и защита которая в случае подения в бассейн сможет выдержать ребёнка и взрослого человека. Дополнительные удобства предоставляет электропривод, различные виды конструкций для любого заказчика.

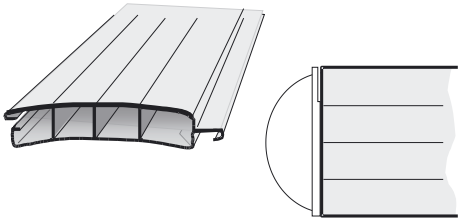

Der Lammellentyp OBF wird in 2 Farben angeboten, und nach Maßangaben konfektioniert.

The lamela type OBF is available in 2 colours, and is made-up according to the size specifications.

A felső típusú lamella 2 színben vendelhető, és méret szerint konfekcionált

Тип покрытия OBF изготовляется в 2 цветах, и нарезается по Вашим размерам.

Art. Nr. Item no. Cikkszám Арт. №	Farbe Colour szín Цвет	
9085111	●	weiss / white / fehér / белый
9085112	●	grau / grey / szürke / серый

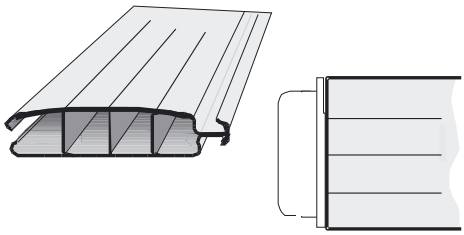

Der Lammellentyp UF wird in 6 Farben angeboten, und nach Maßangaben konfektioniert

The lamela type UF is available in 6 colours, and is made-up according to the size specifications.

A alsó típusú lamella 6 színben vendelhető, és méret szerint konfekcionált

Тип покрытия UF изготовляется в 6 цветах, и нарезается по Вашим размерам.

Art. Nr. Item no. Cikkszám Арт. №	Farbe Colour szín Цвет	
9085121	●	weiss/ white/ fehér/ белый
9085122	●	grau/ grey/ szürke/ серый
9085123	●	blau/ blue/ kék/ голубой
9085124	●	beige/ beige/ beige/ бежевый
9085125	●	türkis/ turquoise/ türkiz/ зелёный
9085126	○	transparent/ transparent átlátszó/ серо-белый

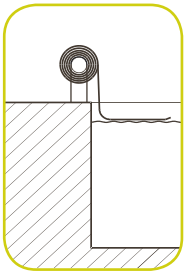

Art. Nr. Item No. Cikkszám Арт. №.	Beckengröße Poolsize Medenceméret Размер бассейна
9085211	4 x 8 m
9085212	5 x 12 m
9085213	6 x 15 m
9085214	7 x 15 m

COVER ANTRIEB, 24 V, MIT GESTELL FÜR QUADRATISCHE OBF-ROLLABDECKUNg für alle COVER Lammellentypen mit Rahmen für Holzverkleidung.

COVER DRIVE, 24 V, WITH FRAME FOR SQUARE OBF-ROLLER COVER for all COVER lamella types with frame for wooden panelling

COVER 24V-OS MOZGATÓBERENDEZÉS KÖR ALAKÚ OBF-LEGÖRDÍTHETO fedéshez való állvánnyal. Minden típusú COVER lamellához, lemezburkoláshoz való kerettel.

Квадратное ПОКРЫТИЕ НАДВОДНЫХ КОНСТРУКЦИЙ для типов Юниор и Сениор с рамами для покрытия деревом

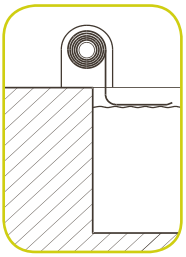

Art. Nr. Item No. Cikkszám Арт. №.	Beckengröße Poolsize Medenceméret Размер бассейна
9085231	4 x 8 m
9085232	5 x 12 m

90852201 oben / top / felül / сверху
90852202 vorne / front / elöl / спереди
90852203 hinten / rear / hátul / сзади

COVER HOLZVERKLEIDUNGEN für quadratische OBF-Rollenabdeckungen mit Rahmen.

COVER WOODEN PANELLING for square OBF roll covers with frame.

COVER FABURKOLATOK NÉGYSZÖGLETES felso tekeros keretes medencetakaráshoz.

ДЕРЕВЯННОЕ ПОКРЫТИЕ надводных конструкций с рамами для квадратной модели покрытия

908523001

COVER LAMMELLENABDECKUNG für runde OBF-Rollenabdeckung in den Farben weiss, grau, blau, beige und türkis.

COVER LAMELLA COVER for round OBF roll cover in the colours white, grey, blue, beige, and turquoise.

COVER LAMELLÁS TAKARÁS kerek felso tekeros medencetakaráshoz fehér, szürke, kék, beige és türkiz színekben.

Жалюзийная ОТДЕЛКА С РАМАМИ для круглых надводных конструкций изготавливается в цветах белый, серый, голубой, бежевый и зелёный.

COVER ANTRIEB, 24 V, MIT GESTELL FÜR OBF-ROLLABDECKUNG OHNE RAHMEN für alle COVER Lammellentypen mit abgerundeten Konsolen. Kein Unfallschutz.

COVER DRIVE, 24 V, WITH A FRAME STAND FOR OBF ROLLER COVER, without frame for COVER lamella types with rounded-off consoles. No accident prevention.

COVER 24V-OS MOZGATÓBERENDEZÉS NÉGYZET ALAKÚ OBF-LEGÖRDÍTHETO fedéshez való állvánnyal. Minden típusú COVER lamellához, faburkolathoz való kerettel

Ковёр ПРИВОД, 24 В, С ОПОРАМИ ДЛЯ НАДВОДНОЙ КОНСТРУКЦИИ, без рам с закругленными консолями для типа покрытия Юниор. Без защитного корпуса.

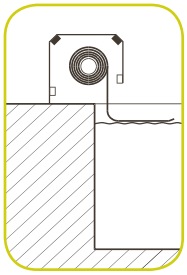

Art. Nr. Item No. Cikkszám Арт. №.	Beckengröße Poolsize Medenceméret Размер бассейна
9085221	4 x 8 m
9085222	5 x 12 m
9085223	6 x 15 m
9085224	7 x 15 m

COVER ANTRIEB, 24 V, MIT GESTELL FÜR RUNDE OBF-ROLLABDECKUNG für alle COVER Lammellentypen mit Rahmen zum verkleiden mit Lammellen.

COVER DRIVE, 24 V, WITH FRAME FOR OBF-ROLLER COVER for all COVER lamella types with frame for covering with lamellas

COVER 24V-OS MOZGATÓBERENDEZÉS KÖR ALAKÚ OBF-LEGÖRDÍTHETO fedéshez való állvánnyal. Minden típusú COVER lamellához, lemezburkoláshoz való kerettel.

Закруглённое ПОКРЫТИЕ для надводных конструкций с рамами для покрытия жалюзийними рейками.

9085271 manuell/ manual/ manuális/ ручное
9085272 automatisch/ automatic/ automatikus/ автоматическое

COVER FAHRVORRICHTUNG für quadratische OBF-Rollenabdeckung.

COVER MOVING DEVICE for square OBF roll covers

COVER MEGHAJTÁS minden felso tekeros medencetakaráshoz

Устройство ПЕРЕДВИЖЕНИЯ квадратной конструкции по полозьям

COVER ANTRIEBE, 24 V, für COVER Unterflur-Rollenabdeckungen.

COVER DRIVE, 24 V, for COVER under-floor roll cover.

COVER MAGHAJTÁSOK, 24 V, COVER alsó meghajtású tekerős medenctakarásokhoz.

Привод ПОКРЫТИЯ, 24 V, для подводных конструкций.

Art. Nr./Item No. Cikkszám/Арт. №.	Beckengröße/ Poolsize Medenceméret/ размер бассейна
9085251	4 x 8 m
9085252	5 x 12 m
9085253	6 x 15 m
9085254	7 x 15 m

COVER UNTERFLUR-ROLLENABDECKUNGEN bieten verschiedene Einbaumöglichkeiten.

COVER UNDER-FLOOR ROLL COVERS offer various installation possibilities.

COVER AZ ALSÓ TEKEROS MEDENCETAKARÁSOK különbözo felszerelési lehetoségeket kínálnak.

Подводные КОНТРУКЦИИ ЖАЛЮЗИЙНЫХ покрытий возможно изготавливать в различных исполнениях

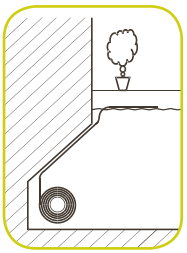

Einbau in Rückwandnische ohne Verkleidung.
Installation in rear wall niche without panelling
Burkolat nélküli, hátsó falüregbe történo szerelés.
Устройство встроенное в стене без рам конструкции.

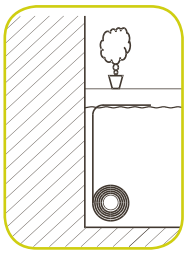

Beckenbodenmontage ohne Verkleidung.
Pool floor assembly without panelling
Burkolat nélküli, medence aljába történo szerelés.
Устройство на дне без рам.

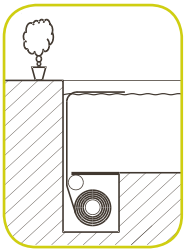

Einbau unter Beckenboden mit Schachtabdeckung.
Installation below pool floor with shaft covering.
A medence alja alá aknafedéssel történo beszerelés.
Устройство встроенное в дно с покрытием шахты

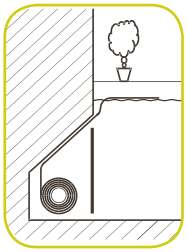

Einbau in Rückwandnische unten mit Schachtabdeckung.
Installation in rear wall niche at bottom with shaft covering
Hátsó falüregbe történo szerelés, alul aknatakarással.
Устройство встроенное в стену снизу с покрытием шахты.

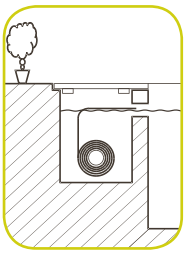

Schachteinbau in Rückwand mit Holzrostabdeckung auf Niro Stützbalken.
Shaft installation in rear wall with wooden grid cover on supporting beam, stainless steel.
A medence hátsó falába történo aknaszerelés rozsdamentes tartógerendákon.
Устройство встроенное в шахту стены с покрытием деревом крепяшимся на опорах из нержавеющей стали

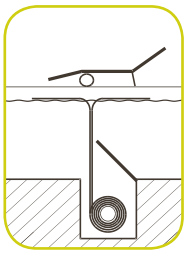

Schachteinbau unter Beckenboden mit automatischer Klappe.
Shaft installation below pool floor with automatic flap
Medence alja alá töténo aknába szerelés automatikus fedéllel.
Устройство встроенное в дно бассейна с автоматической крышкой

COVER Funkfernbedienung, für einen bestmöglichsten Bedienkomfort aller COVER Rollabdeckungen.

COVER Remote control, for the best possible operating comfort of all COVER lamella covers.

90852101

Stationärer COVER - Funkfernschalter
Stationary COVER - radio remote control.
Rögzített Cover - távirányító
Жестко смонтированный Ковер. Дистанционное управление.

Zuschnitt der Lammellenabdeckung.
Blank of the lamella cover.
A lamellás fedés szabása.
Вырез в покрытии

9085101	rechteckige Ausschnitte / rectangular cut-outs derékszögu kivágás / Прямоугольный вырез
9085102	Radius bis 500 mm / radius up to 500 mm sugár: 500 mm-ig / Радиус до 500 мм
9085103	römische Treppe / roman stairs római lépcso / Римская лестница
9085104	Schrägschnitt / diagonal cut íves kivágással / Косой вырез

A leheto legjobb kezelés érdekében minden COVER lamellás medencetakaráshoz **COVER** rádiós távvezérlés jár.

Дистанционное управление, для удобства обслуживания для всех конструкций.

90852102

Mobiler COVER - Funkfernschalter
Mobile COVER - radio remote control.
Mozgatható Cover - távirányító
Передвижное покрытие Ковёр. Дистанционное управление.

Die umweltbewußte Entscheidung für mehr Badespaß

Die Beheizung von Schwimmbädern ist ein geradezu idealer Anwendungsbereich für die Nutzung von Solarenergie. Da keine sehr hohen Temperaturen benötigt werden, aber große Wassermengen erwärmt werden müssen, ist es sinnvoll, diese Anlagen mit großer Durchflussmenge auf relativ niedrigem Temperaturniveau zu betreiben. Dadurch erzielen Sie mit Ihrer Schwimmbadsolarheizung einen optimalen Wirkungsgrad.
MTS liefert zwei Systeme: mit extrudierten Platten aus Polypropylen und rotationsgesintertem Platten aus hochmolekularem Polyäthylen. Mit den preisgünstigen, extrudierten Platten können größere Flächen montagefreundlich eingedeckt werden.
Aus den rotationsgesinterten Platten können hochbelastbare Solarkollektoreinheiten zusammengestellt werden.

The environmentally aware solution for more enjoyment in the pool

Heating of swimming pools is just the right area for using as solar energy. The temperatures involved are not high, but there is a lot of water to be heated, it makes sense to operate these units with a large flow of water at relatively low temperature level, allowing you to enjoy the benefits of effective solar heating in your pool.
MTS supplies two systems: with extruded plates made of polypropylene and rotational sintered plates off highly molecular Polyethylen. With the cheap extruded plates it is possible to cover up large surfaces. With the rotation sintered plates it is possible to set up heavily loaded solar-collector-sets.

Nagyobb fürdési élmény környezetkímélő meg-oldással

A napenergia ideális felhasználása az úszómedence vizének felmelegítése, mivel nem igényel magas hőmérsékletet, de nagy mennyiséget kell egyszerre melegíteni. Tehát a legjobb kihasználás egy nagy átfolyó keresztmetszetű vízrendszer viszonylag alacsony hőmérsékletre való fűtése. Ennek figyelembevételével egy optimális hatások elérését célozhatja meg.
Az MTS két rendszert szállít: extrudált polipropilén lemezt és nagymolekulájú poietilénből készült préselt lemezt. Az árban lénygesen kedvezőbb extrudált lemezekből nagyobb felületek is könnyen lefedhetők. A préselt lemezekből nagy igénybevételnek kitett napkollektoregységek állíthatók öszsze.

Большее удовольствие от купания при экологическом решении

Самый идеальный способ использования солнечной энергии - подогрев воды бассейна: здесь не нужна высокая температура при нагревании большого объема воды. Для этого наилучшим применением будет водяная система с большим потоком для подогрева до сравнительно невысокой температуры. Учитывая это, можно добиться оптимальной эффективности.
Фирма MTS поставляет две системы подогрева: литую под давлением полипропиленовую пластину и прессованную пластину из высокомолекулярного полиэтилена. С помощью более выгодных по цене пластин, изготовленных литьем под давлением можно покрыть большие поверхности, а из прессованных пластин можно собрать более стойкие к погодным условиям солнечные коллекторы.

90905

Kollektor gesintert Längsmontage, KS schwarz, 4 Anschlussstutzen 820mm x 1280mm.

Sintered collector lengthwise mounting, plastic black, 4 connection points, 820mm x 1280mm.

Napelem hosszanti szereléshez, fekete műanyag, 4 csatlakozóponttal, 820mm x 1280mm.

Солнечные коллекторы для продольного монтажа, черная пластмасса, 4 точки соединения, 820 мм x 1280 мм.

90906

Kollektor gesintert Quermontage, KS schwarz, 4 Anschlussstutzen 820mm x 1320mm.

Sintered collector crosswise mounting, plastic black, 4 connection points, 820mm x 1320mm.

Napelem keresztirányú szereléshez, fekete műanyag, 4 csatlakozóponttal, 820mm x 1320mm.

Солнечные коллекторы для поперечного монтажа, черная пластмасса, 4 точки соединения, 820 мм x 1320 мм.

Modellzeichnung mit Drei- Wege- Kugelhahn.

Eine Solaranlage lässt sich auch automatisch betreiben. Mit Temperaturregelgerät und elektronischer Steuerung sind automatische Betriebszyklen möglich. Wir haben auch dafür eine Lösung für Sie parat.

Example drawing with three-way ball valve

A solar energy unit can be operated automatically. Using a temperature regulator and an e-lectronic controller make automatic operat-ing cycles possible. We also have for this a solution for you.

Modelrajz háromutas szelep felhasználásához

A napelemeket automatikusan is üzemeltethetjük. Egy hőmérsékletszabályzó illetve egy elektronika segítségével működési ciklusokat alakíthatunk ki. Erre is kitaláltunk Önnek egy megfelelő megoldást.

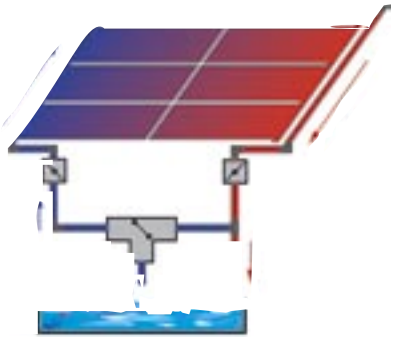

Пример использования трехходового шарового вентиля.

Солнечные коллекторы могут работать самостоятельно. С помощью регулятора температуры и электроники можно создать автоматические рабочие циклы. Здесь мы тоже нашли для Вас решение.

909080

Differenztemperaturregelgerät
Sinnvoll einfache Temperaturregelung mit einstellbarer Differenztemperatur, komplett mit Fühlern.

Temperature differenzial control unit
Significant easy temperature regulator with adjustable temperature differential, including sensor.

Hőmérsékletkülönbség szabályzó
Egyszerű hőmérsékletvezérlés állítható differnciálhőmérővel, érzékelővel.

Регулятор разделенных температур
Простая тепловая регулировка с регулируемым дифференциальным термометром, датчиком.

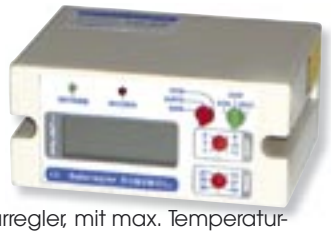

909082

Digitaler Differenz-Temperaturregler, mit max. Temperaturbegrenzung, sowie Temperaturanzeige von 3 Meßstellen, komplett mit Fühlern.

Digital temperatur difference controller, with max temperatur limit as well as temperature indication of 3 measuring points, complete with sensors.

Digitális differencia homérséklet szabályozó, max. 3 mérohelyen homérséklet határolóval és kijelzovel, kompletten érzékelokkel.

Цифровой диференциальный регулятор температуры с ограничителем максимальной температуры, отображение температуры в 3 позициях, в комплекте с датчиками

0513600050

Drei-Wege-Motorkugelhahn,
PVC, Anschluss 50 mm.

Three-way motorised ball valve,
PVC, Anschluss 50 mm.

Motoros háromutas szelep,
PVC, csőcsatlakozás 50 mm.

Моторный трехходовой вентиль,
трубчатое соединение 50 мм.

...**zum problemlosen Abwickeln von Schwimmbadabdeckungen**, großflächigen Tüchern und Bespannungen im Treibhaus. CoveRRoll gleicht schräge Beckenumwandungen aus. CoveRRoll lässt sich an die Wand oder die Beckenumrandung montieren. CoveRRoll deckt auch große Flächen ab. Für CoveRRoll können je nach Beckengröße 3 Wellendurchmesser verwendet werden: 62, 80 oder 100 mm.
CoveRRoll hat keine starr montierten Kugellager, es kann sich also nicht verkanten. CoveRRoll läuft immer leicht, da es selbst eine Kugel ist (deshalb werden Montagefehler auch ganz leicht geschluckt). Die Montage ist ganz einfach.

...**for unpromatically rolling out of swimming pool covers**, large areas of material and covers in the greenhouse. CoveRRoll can compensate skewed pool walls. CoveRRoll can be mounted just on the walls or on the wall and the edge of the pool. CoveRRoll also covers large areas. Three shaft diameters can be used for CoveRRoll depending on the size of the pool: 62, 80 or 100 mm. CoveRRoll does not have rigidly mounted ball bearings, so it cannot jam. CoveRRoll always runs freely, as it is a roller itself (and inaccuracies of mounting are very easily dealt with). Assembly is very simple.

...**A tekerőszerkezet a medence takarás prob-lémamentes megoldását teszi lehetővé**. A CoveRRoll kiegyenlíti a medence peremének egyenetlenségeit. A CoveRRoll-t még a falra is fel lehet szerelni, sőt még úgy is, hogy az egyik talpa a falon a másik a medence partján áll. A CoveRRoll-lal nagy felületeket lehet betakarni. A CoveRRoll-hoz a medence méretétől függően három különböző átmérőjű (62, 80, 100 mm) tengelyt lehet használni. A CoveRRoll-ban nincs görgős alkatrész, így nem tud megszorulni. A CoveRRoll mindig simán gördül, hiszen a tekerő maga egy golyó (emiatt bármilyen hibát nagyon könnyen el lehet hárítani).Összeszerlése igen egyszerű.

...**Устройство намотки CoveRRoll позволяет сматывать прикрытие бассейна**, теплиц без проблем.
CoveRRoll можно монтировать на стену или так, чтобы один край находился на стене, а другой на краю бассейна. С помощью CoveRRoll можно прикрыть большую поверхность. Для CoveRRoll можно использовать три различных диаметра вала в зависимости от размера бассейна: 62, 80, 100 мм. В CoveRRoll нет жестко прикрепленных подшипников и поэтому оно не может заклинить. CoveRRoll вращается всегда свободно, так как устройство намотки само является шаром (поэтому любую ошибку намотки легко исправить). Его сборка простая.

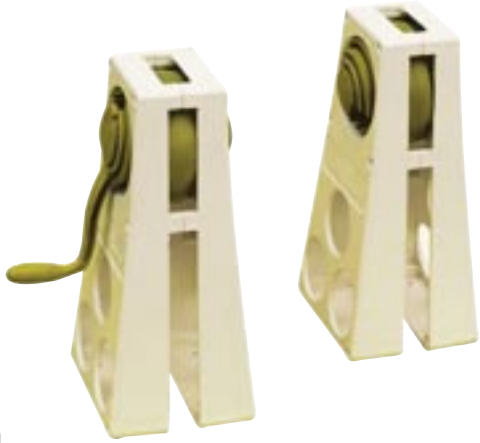

9080

Rollvorrichtung, ABS cw, mit 2 Ständern und Befestigunsmaterial.

Rolling up device, ABS cw, with 2 stands and fixings.

tekerőszerkezet, krémfehér, ABS, két állvány és rögzítőeszközök.

Устройство намотки, кремовая ABS, два стояка и элементы крепления.

90801

Rollvorrichtung, ABS cw, fahrbar, mit 2 Ständern und Befestigunsmaterial.

Rolling up device, ABS cw, mobile, with 2 stands and fixings.

tekerőszerkezet, krémfehér ABS, eltolható, két állvány és rögzítőeszközök.

Устройство намотки CoveRRoll, кремовая ABS, переносное, два стояка и элементы крепления.

Rollvorrichtung Niro zum Aufwickeln von Schwimmbadabdeckungen

Ein technisch ausgereiftes System für Becken bis 4,40 m / 7,10 m Breite bestehend aus:
2 Ständer zur Flanschmontage mit Handkurbel, sowie einem Fuß und Handkurbel und 1 Ständer mit Räder zum verfahren der Rollvorichtung. Einer Welle aus Alu 3-teilig (einem Rohr 2,70 m L / Ø 80mm , sowie 2 Rohren jeweils 1,35 m / 2,70 m L Ø 74 mm) teleskopisch ineinanderschiebbar mit eingeformter Rundnut zur Befestigung der Folie.

Das Folien-Befestigungssystem besteht aus 1,5m langen Bändern mit einem Einschiebknebel sowie einer Schnalle zur Längenbestimmung der Bänder, einem Flansch zur Befestigung der Bänder an der Folie (insgesamt 5 / 7 Befestigungen).

Die Folie kann aufgewickelt und in jeder gewünschten Länge durch eine Arretierungsvorrichtung an der Handkurbel fixiert werden. Durch die Kompaktbaumaße ist ein leichter Transport möglich.

Roller Stainless Steel for unrolling swimming pool covers

A well tried design for pools up to 4.40 m / 7.10 m width consisting of:
2 stands for flange mounting with hand cranks as well as a food crank and handcrank and 1 stand with weels for driving the roller device. An aluminium shaft made in three parts (a tube 2.70m L / Ø 80mm, and 2 tubes at 1.35 m / 2.70 m L Ø 74 mm) telescopically folding into one another with integral studs for attaching the cover.

The cover fastening system consists of 1.5m long strips with a sliding clamp and a buckle for fixing the ends of the strips, a collar for fixing the strips onto the cover (in total 5 / 7 fixings).

The cover can be unrolled and held at any desired position by a ratchet on the crank. It is compact and easy to transport.

Rozsdamentes tekerőszerkezet medence fedések tárolásához

Ez a 4,40 m-ől 7,10 m-es medenceszélességhez használható műszakilag tökéletesített rendszer a következőkből áll:
2 állvány karimás szereléshez kézi tekerovel, illetve 1 állvány kerekekkel a tekeroszerkezet mozgatásához, láb és kézi tekerovel, valamint egy 3 teleszkópikusan egymásba csúszó csőből álló (egyik cső 2,70 m hosszú, 80 mm átmérőjű, másik cső 1,35 m hosszú, 74 mm átmérőjű , harmadik cső 2,70 m hosszú, 74 mm átmérőjű) alumíniumtengelyből, mely a fólia rögzítésére kialakított mélyedéssel van ellátva

A fólia rögzítéshez adunk 1,5m hosszú rögzítő hevedert egy akasztó profillal, egy a medence vízszintjéhez állítható csatot, illetve a fólia tengelyhez való rögzítéséhez szolgáló kapcsokat(összesen 5 / 7 rögzítés).

A fólia bármilyen hosszban feltekerhető a szerkezetre és a kivánt állásban rögzíthető. Kompakt csomagolása miatt könnyen szállítható.

Устройство намотки из нержавеющей стали для покрытия бассейна.

Технически усовершенствованное устройство для ширины бассейна от 4,40 м до 7,10 м состоит из:
2 опоры для фланцевого монтажа с ручной намоткой, и одна ножка с намоткой, 1 опора на колёсиках для передвижения конструкции покрытия, из алюминиевого вала из 3-х частей (одна часть 2,70 м, диаметром 80 мм и две части длиной по 1,35 / 2,70 м диаметром 74 мм) входящие друг в друга телескопически с углублением для крепления пленки.

Для крепления пленки имеется пояс длиной 1,5 м с профилем для крепления, клипсом для подгонки под размер поверхности воды и зажимы для крепления пленки к валу (всего 5/7 точек крепления).

На устройство пленка наматывается любой длины и фиксируется в любом положении и благодаря компактной упаковке ее легко транспортировать.

Art. Nr. / Item No. / Cikkszám / Арт. №.		
908314	mit Rädern / with wheels kerekes / на колесах	Rollvorrichtung, 2,70 m bis 4,40 m Breite, 5 Befestigungen liner rolling up device, 2,70 m up to 4.40 m wide, 5 fixings. tekerőszerkezet, 4,40 szélességhig, 5 db rögzítőkészlet. Устройство намотки на неподвижных опорах для ширины 4,40 м, 5 креплений.
908324	mit Flansch / with flange flansnival / с фланцами	
908364	höhenverstellbar / adjustable in height Állítható megasságu / регуляцией высоты	
908315	mit Rädern / with wheels kerekes / на колесах	Rollvorrichtung, 3,70 m bis 5,40 m Breite, 5 Befestigungen liner rolling up device, 3,70 m up to 4.40 m wide, 5 fixings. tekerőszerkezet, 3,70 - 4,40 szélességhig, 5 db rögzítőkészlet. Устройство намотки на неподвижных опорах для ширины 4,40
908365	höhenverstellbar / adjustable in height Állítható megasságu / регуляцией высоты	
908317	mit Rädern / with wheels kerekes / на колесах	Rollvorrichtung, 5,40 m bis 7,10 m Breite, 7 Befestigungen. liner rolling up device on wheels, up 5,40 to 7.10 m wide, 7 fixings. tekerőszerkezet kerékkel, 7,10m szélességhez, 7 db rögzítőkészlet. Наматывающее устройство с шириной не более 5,40 - 7,10 м; 7 крепежей.
908327	mit Flansch / with flange flansnival / с фланцами	
908367	höhenverstellbar / adjustable in height Állítható megasságu / регуляцией высоты	

Luftpolsterfolie bestehend aus einer Trägerschicht mit speziell luftgefüllten Zellen. Die Abdeckplanen werden nach Ihren Maßangaben exakt konfektioniert.
Rollenware auf Anfrage.

Air cushion foil consists of a supporting material with special cells filled with air. The shape of the pool covers are made exactly according to your specifications.
Rolled goods on inquiry.

9080020

Luftpolsterfolie, nach Maß konfektioniert per m².

Air cushion foil, manufactured made-to-measure per m².

Buborékfólia méret szerint m²-enként konfekcionálva.

Воздушная плёнка, нарезана по Вашим размерам, продаётся на кв.м .

buborékfólia. A fólia egyik részén erősítés van a tengelyhez való rögzítéshez, speciálisan kialakított levegőcellák vannak a felületén. A takarófóliát a medencéről levett méretre konfekcionálják.

Пузырьковая пленка. С одного края пленка армирована для крепления на вал, на ее поверхности созданы специальные воздушные ячейки. Пленку для прикрытия изготовляем под размер бассейна.
Товар в рулонах под заказ

908002

Luftpolsterfolie, nach Maß konfektioniert per m². Inklusive Ösen, Randverstärkung an den geraden Seiten, Lasche für Zugvorrichtung, Leiterausschnitt nach Angaben.

Air cushion foil, manufactured made-to-measure per m². Inclusive eyes, edges reinforced at the sides. Strap with draw device, ladder cut out made-to-measure.

Buborékfólia méret szerint m²-enként konfekcionálva. Tartozék a rögzíto gyuruk, az egyenes oldalak széle megerosítve és létrakivágás, hevederek a tekeroszerkezethez, létrakivágás adatok alapján

Воздушная плёнка, нарезана по Вашим размерам, продаётся на кв.м, в комплекте с крепежами, усиленными окончаниями на прямых сторонах крепеж для протяжного устройства, вырез под лестницу по Вашему заказу

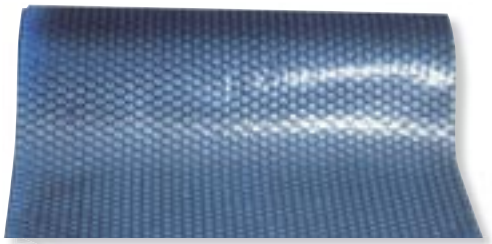

Art. Nr. Item no. Cikkszám Арт. №	Welle Shaft Tengely Вал	
9080025	Ø 80 mm x 5 m	nur für CoveRRoll only for CoveRRoll csak CoveRRoll-hoz használható применяется только для CoveRRoll
9080026	Ø 80 mm x 6 m	

9080024

Zugvorrichtung, mit Zugrohr und Zugseil.
Tensile device, with tensile pipe and tensile rope.
Húzó berendezés húzócsovel és húzókötéllel
Протяжное устройство, в комплекте с трубой и шнуром.

9080032

Befestigungsbänder,
zum Befestigen der Folie auf der Welle, Set 8 Stück.

Attachments strip,
for fixing the cover on the shaft, 8 piece per set.

Rögzítő pántok,
a fólia tengelyhez való rögzítéséhez, a készletben 8 db van.

Ремни крепления,
для крепления пленки на вал, в наборе 8 шт.

9080021

Leiterausschnitt/ ladder cut/ létrakivágás/ Вырез под лестницу.

Ausführliche Informationen in unseren Prospekten
Full informations are available in our brochures
További információk az új prospektusunkban találhatók
Дополнительную информацию можно найти в наших новых проспектах

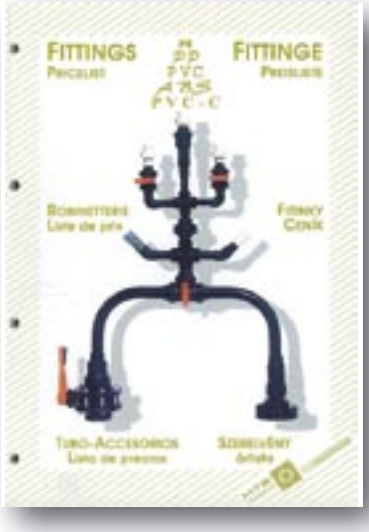

Art. Nr.
Item no.
Cikksz.
Арт. №

PL FM

Art. Nr.
Item no.
Cikksz.
Арт. №

SBE 31008

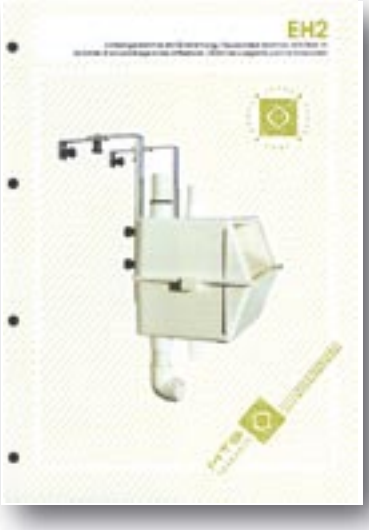

Art. Nr.
Item no.
Cikksz.
Арт. №

E 100300004

Art. Nr.
Item no.
Cikksz.
Арт. №

E 101300014

Art. Nr.
Item no.
Cikksz.
Арт. №

E 102400024

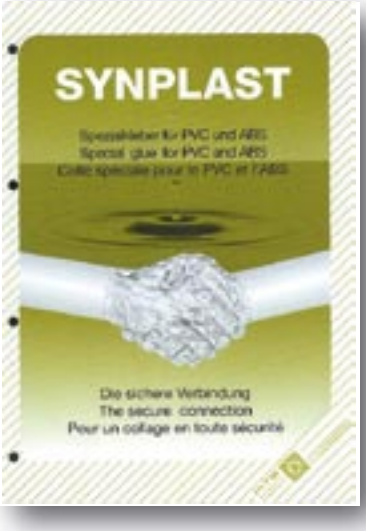

Art. Nr.
Item no.
Cikksz.
Арт. №

E 041063013

Ausführliche Informationen in unseren Prospekten
Full informations are available in our brochures
További információk az új prospektusunkban találhatók
Дополнительную информацию можно найти в наших новых проспектах

Art. Nr.
Item no.
Cikksz.
Арт. №

E 550311001

Art. Nr.
Item no.
Cikksz.
Арт. №

Flyer

Art. Nr.
Item no.
Cikksz.
Арт. №

E 841000044

Art. Nr.
Item no.
Cikksz.
Арт. №

E 805300001

Art. Nr.
Item no.
Cikksz.
Арт. №

E 828000005

Art. Nr.
Item no.
Cikksz.
Арт. №

E 842000005

Ausführliche Informationen in unseren Prospekten
Full informations are available in our brochures
További információk az új prospektusunkban találhatók
Дополнительную информацию можно найти в наших новых проспектах

Art. Nr.
Item no.
Cikksz.
Арт. №

E 605410004

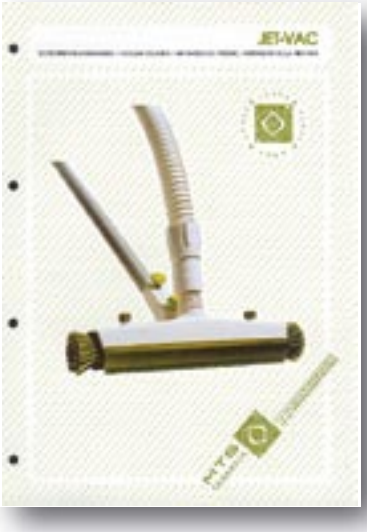

Art. Nr.
Item no.
Cikksz.
Арт. №

E 602300004

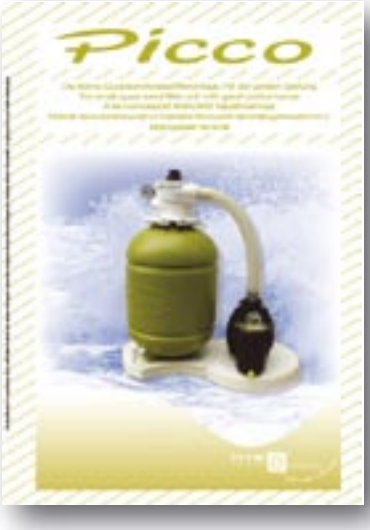

Art. Nr.
Item no.
Cikksz.
Арт. №

E 5100110004

Art. Nr.
Item no.
Cikksz.
Арт. №

E 5200130004

Art. Nr.
Item no.
Cikksz.
Арт. №

E 511023012

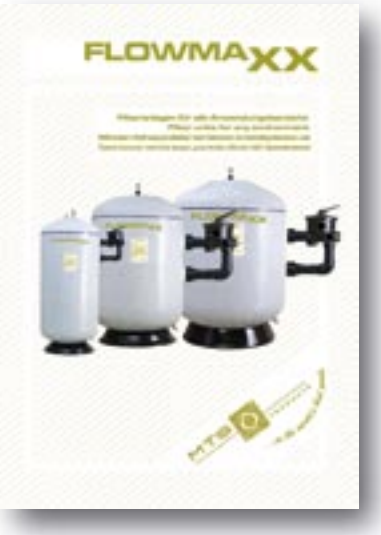

Art. Nr.
Item no.
Cikksz.
Арт. №

Flyer

Ausführliche Informationen in unseren Prospekten
Full informations are available in our brochures
További információk az új prospektusunkban találhatók
Дополнительную информацию можно найти в наших новых проспектах

Art. Nr.
Item no.
Cikksz.
Арт. №

E 302400001

Art. Nr.
Item no.
Cikksz.
Арт. №

E 431400004

Art. Nr.
Item no.
Cikksz.
Арт. №

E 908000004

Art. Nr.
Item no.
Cikksz.
Арт. №

E 602000001

Art. Nr.
Item no.
Cikksz.
Арт. №

E 54490004

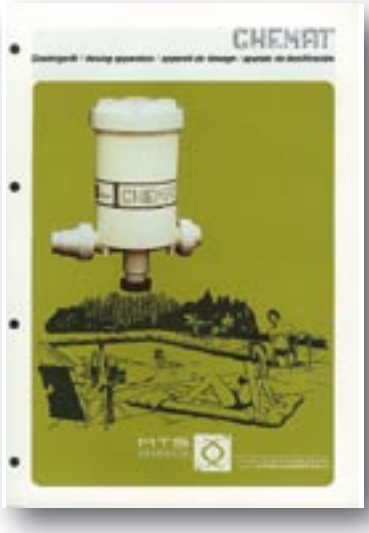

Art. Nr.
Item no.
Cikksz.
Арт. №

E 545900004

1.GELTUNGEN DIESER BEDINGUNGEN

Aufträge werden von uns zu den nachfolgenden Bedingungen angenommen und ausgeführt. Ihre Geltung wird auch im Voraus für alle zukünftigen Rechtsgeschäfte vereinbart, ohne dass es bei Abschluss der zukünftigen Verträge einer erneuten ausdrücklichen Einbeziehungsbefugnis bedarf, sie werden bei Auftragserteilung oder Annahme der Lieferung anerkannt. Abweichende Bedingungen des Bestellers, die wir nicht ausdrücklich anerkennen, sind für uns unverbindlich, auch wenn wir Ihnen nicht ausdrücklich widersprechen. Mündliche Nebenabreden bedürfen zu Ihrer Wirksamkeit der schriftlichen Bestätigung durch uns.

2.ANGEBOTE UND VERTRAGSABSCHLUSS

2.1 Unsere Angebote sind freibleibend. Aufträge sowie deren Änderung und Ergänzung werden erst durch unsere schriftliche Bestätigung für uns verbindlich.

2.2 Angebote, Kostenvoranschläge, Modelle, Zeichnungen, Berechnungen sowie sonstige Vertrags- und Lieferunterlagen dürfen unbefugten Dritten nicht zugänglich gemacht werden. Wir behalten an ihnen Urheberrecht und Eigentum.

2.3 Zur Bestimmung unserer Lieferverpflichtungen ist unsere Auftragsbestätigung ausschlaggebend. Angaben wie z.B. Maße, Gewichte, Qualität, Abbildungen, Farben, Warenmustern, Beschreibungen, Montageskizzen und Zeichnungen etc. in Angeboten, Musterbüchern, Preislisten und sonstigen Drucksachen sind nur annähernd, jedoch bestmöglich ermittelt und für uns unverbindlich; das gleiche gilt für Angaben unserer Vorlieferanten.

2.4 Wenn nach Abschluss des Vertrages in den Vermögensverhältnissen des Bestellers eine wesentliche Verschlechterung eintritt, durch die unser Zahlungsanspruch gefährdet sein könnte, sind wir berechtigt, unsere Leistung, sofern der Besteller nicht Sicherheit leistet, von einem sofortigen Ausgleich aller Forderungen abhängig zu machen oder vom Vertrag zurück zu treten. Bei Zahlungseinstellung oder Insolvenz gelten alle gewährten Rabatte rückwirkend als nicht gegeben und der Anspruch auf Rückvergütung gilt nachträglich als nicht vereinbart.

3.PREISE

3.1 Unsere Preise verstehen sich ab Lager/Werk ausschließlich Verpackung und zuzüglich der am Liefertag geltenden Mehrwertsteuer.

3.2 Preis- und Kostenerhöhungen, Änderungen von Vorfrachten, Zöllen, Steuern, Abgaben usw. zwischen Auftragsbestätigung und Lieferung berechtigen zur Preiserhöhung.

3.2 Mit Erscheinen der neuen Preisliste verlieren alle bisherigen Preise und Preisvereinbarungen ihre Gültigkeit. Der Kleinsendungszuschlag für Aufträge unter 50,- Euro Netto-Warenwert beträgt 15,- Euro.

4.LIEFERUNG

4.1 Die Lieferung unserer Ware erfolgt nach der Geschäftslage unverzügllich.

4.2 Werden verbindlich bestätigte Liefertermine um mehr als 3 Monate überschritten, sind beide Vertragspartner berechtigt, von dem Vertrag zurückzutreten. Dieses Rücktrittsrecht besteht nicht, wenn innerhalb der unverbindlich bestätigten Lieferzeit die Anzeige der Lieferbereitschaft oder des Versandes erfolgt und ohne unser Verschulden die Absendung unmöglich ist.

4.3 Teillieferungen sind zulässig und berechtigen zu getrennten Rechnungsstellung.

5.VERSAND / VERPACKUNG

5.1 Der Versand erfolgt auf Kosten des Bestellers, wobei uns Versandart und Versandweg überlassen bleiben. Eine notwendige Verpackung wird von uns zum Selbstkostenpreis in Rechnung gestellt.

5.2 Jede Lieferung - auch die frachtfreie - erfolgt auf Gefahr des Bestellers. Der Gefahrübergang beginnt mit der Übergabe der Ware an den Frachtführer oder Spediteur, spätestens mit dem Verlassen des Lager/Werks.

5.3 Versicherungen gegen Transportschäden, Transportverluste und Bruchwerden von uns nur auf ausdrücklichen Wunsch des Bestellers für seine Rechnung und auf seinen Namen abgeschlossen. Etwaige Transportschäden sind unmittelbar zwischen Besteller und Versicherung zu regulieren.

6.ZAHLUNGEN

6.1 Unsere Rechnungen sind sofort netto Kasse zahlbar. Der Kunde verpflichtet sich den Rechnungsbetrag so zu bezahlen, dass dieser innerhalb von 14 Tagen nach Erhalt der Ware auf unserem Konto eingegangen ist. Nach Ablauf dieser Frist kommt der Kunde in Zahlungsverzug. Sofern im Einzelfall Skonto eingeräumt wird, ist ein Skontoabzug nur dann berechtigt, wenn sämtliche Zahlungsverpflichtungen des Bestellers uns gegenüber aus anderen Liefergeschäften erfüllt sind.

6.2 Werden Zahlungen gestundet oder gerät der Kunde in Verzug, berechnen wir Zinsen in Höhe von 8% über dem Basiszinsatz der Europäischen Zentralbank. Wir behalten uns vor, einen höheren Verzugsschaden nachzuweisen und geltend zu machen. Im Falle des Verzugs des Bestellers werden überdies sämtliche Zahlungsansprüche gegen Ihn sofort fällig.

6.3 Wechsel oder Schecks werden nur erfüllungshalber angenommen; dadurch entstehende Kosten und sonstige Spesen gehen zu Lasten des Kunden.

6.4 Forderungen des Bestellers gegen uns können nicht abgetreten werden. Dem Besteller steht ein Zurückbehaltungsrecht sowie ein Leistungsverweigerungsrecht nicht zu. Die Aufrechnung mit Gegenforderungen des Bestellers ist ausgeschlossen, sofern die Gegenforderungen nicht anerkannt oder rechtskräftig festgestellt sind. Wir sind berechtigt mit allen eigenen Forderungen gegen Forderungen aufzurechnen, die dem Kunden gegen uns zustehen.

7. GEWÄHRLEISTUNG

7.1 Der Besteller hat die empfangene Ware unverzüglich zu untersuchen. Mängel, die bei sorgfältiger Untersuchung erkennbar sind, verpflichten uns nur, wenn sie binnen einer Woche nach Empfang der Ware schriftlich gerügt werden. Bei versteckten Mängeln beginnt die Rügefrist mit der Entdeckung und endet spätestens mit dem Ablauf der gesetzlichen Gewährleistungsfrist. Mängelrügen entbinden nicht von der Zahlungsverpflichtung.

7.2 Die vorstehende Regelung gilt für Beanstandung von Gewicht und Stückzahl entsprechend.

7.3 Beschichtete Teile können im Schwimmbadwasser durch die zugesetzten Chemikalien oder bei bestimmten, vor allem neutralisiertem Wasser schwarz werden oder die beschichtete Schicht kann abplatzen; diese Erscheinung stellt keinen Mangel dar, wir leisten insoweit keinen Ersatz.

7.4 Bei Vorliegen einer ordnungsgemäß erhobenen Rüge werden wir nach unserer Wahl Gewähr durch Nachbesserung oder Ersatzlieferungleisten. Rücktritt, Schadensersatz sowie Minderung kommen nur in Betracht, soweit der Kunde uns eine angemessene Nachfrist zur Nacherfüllung von 14 Tagen gesetzt hat.

7.5 Im Falle des Rücktritts behalten wir uns vor, bei der Rückgabe gebrauchter Gegenstände einen entsprechenden Abschlag vorzunehmen.

7.6 Zusicherung von Eigenschaften erfolgen von uns nur schriftlich. Bei Fehlen zugesicherter Eigenschaften sind wir nur dann zum Ersatz mittelbarer Folgeschäden verpflichtet, wenn unsere Zusicherung den Besteller gegen diese Schäden im Einzelfall absichern.

7.7 Auskünfte über unsere Produkte, technische Beratung und sonstige Angaben erfolgen nach bestem Wissen, jedoch unverbindlich.

7.8 Die Beanstandung von Teilleistungen berechtigt nicht zur Ablehnung der Restlieferungen. Eigenmächtige Nacharbeiten und unsachgemäße Behandlung haben den Verlust aller Gewährleistungsrechte zur Folge.

8. EIGENTUMSVORBEHALT

8.1 An allen von uns gelieferten Waren behalten wir uns zum Ausgleich aller uns gegen den Besteller zustehenden Forderungen das Eigentum vor. Im Falle der Be- oder Verarbeitung durch den Besteller ist sein Eigentumserwerb ausgeschlossen; der Besteller verarbeitet und erwirbt das Eigentum für uns. Bei Zusammentreffen mit Eigentumsvorbehalten anderer Lieferanten erwerben wir gemeinschaftliches Eigentum mit diesen.

8.2 Die Weiterveräußerung der Vorbehaltsware ist dem Besteller nur im gewöhnlichen Geschäftsverkehr unter der Bedingung gestattet, dass er mit seinen Abnehmern ebenfalls einen Eigentumsvorbehalt gemäß Ziffer 8.1 vereinbart. Zu anderen Verfügungen über die Vorbehaltsware insbesondere Verpfändung und Sicherungsübereignungen ist der Besteller nicht berechtigt.

8.3. Für den Fall der Weiterveräußerung tritt der Besteller hiermit schon jetzt bis zur Erfüllung aller unserer Ansprüche, die ihm aus der Weiterveräußerung entstehen- den Forderungen mit allen Nebenrechten an uns ab. Der Besteller ist verpflichtet, uns alle Auskünfte zu geben und Unterlagen auszuhändigen, die zur Verfolgung der Rechte des Bestellers gegenüber seinen Abnehmern erforderlich sind.

8.4 Pfändungen und Beschlagnahmungen der Vorbehaltsware sind uns unverzüglich anzuzeigen. Daraus entstehende Interventionskosten gehen zu Lasten des Bestellers.

8.5 Sämtliche Sicherheiten erstrecken sich auch auf den Fall, dass der Insolvenzverwalter gemäß § 103 InsO die Durchführung des Vertrages wählt. Sie dienen dann zur Absicherung unserer sämtlichen aus der Erfüllungswahl ggf. neu entstandenen Forderungen gegenüber der Insolvenzmasse.

8.6. Falls wir von unserem Eigentumsvorbehalt zur Rücknahme der Vorbehaltsware Gebrauch machen, sind wir berechtigt, die Ware freihändig zu verkaufen oder versteigern zu lassen. Die Rücknahme der Vorbehaltsware erfolgt zu dem erzielten Erlös höchstens jedoch zu den vereinbarten Lieferpreisen. Weitergehende Ansprüche auf Schadensersatz, insbesondere entgangenen Gewinn, behalten wir uns vor.

9. ALLGEMEINE HAFTUNGSBESCHRÄNKUNGEN

Sofern wir ungeachtet unserer Verkaufs-, Liefer- und Zahlungsbedingungen zum Schadenersatz verpflichtet sind, haften wir nur, wenn uns Vorsatz oder grobe Fahrlässigkeit nachgewiesen wird.

10. ERFÜLLUNGSORT

Erfüllungsort ist Ratingen. Gerichtsstand für alle Vertragsverhältnisse mit kaufmännischen Kunden und im Zusammenhang mit diesen sich ergebenen Streitigkeiten ist Düsseldorf.

11. ABSCHLUSSKLAUSEL

Die etwaige Unwirksamkeit einer oder einer einzelnen Bestimmung der Verkaufs-, Liefer- und Zahlungsbedingungen lässt die Gültigkeit der übrigen Bestimmungen unberührt. Die unwirksamen Bestimmungen gelten mit dem rechtlich zulässigen Inhalt fort, der dem gewollten wirtschaftlichen Ergebnis am nächsten kommt.

1. APPLICATION OF THESE TERMS AND CONDITIONS
Orders will be accepted and executed by us subject to the followin terms and conditions. Their application is also agreed in advance for the future legal transactions without there being a need for a renewed explicit agreement when concluding the future contracts, they shall be recognised at the time of placing of the order or acceptance of the delivery. Deviating terms and conditions of the customer that are not explicitly recognised by us shall be non-binding for us even if we do not explicitly reject them. Verbal subsidiary agreements shall only be valid if confirmed by us in writing.

2. OFFERS AND CONCLUSION OF CONTRACT
2.1. Our offers are without engagement. Orders as well as their amend-ment and extension shall only become binding for us through our writ-ten confirmation.
2.2. Offers, cost quotations, models, drawings, calculations as well asother contract and delivery documents must not be made accessibleto unauthorised third parties. We shall retain copyright and ownership rights to these.
2.3. Our order confirmation shall be authoritative for our delivery obligations. Information such as for example dimensions, weights, quality, illustrations, colours, samples of the goods, descriptions, assembly sketches and drawings etc. in offers, sample books, price lists and other printed matter are approximate only, however have been calculated as bestpossible and are non-binding for us; the same shall apply for informationof our subcontractors.
2.4. Should a fundamental deterioration occur in the economic relati-ons of the customer following conclusion of the contract as a result of which our payment claim could be endangered we shall be entitled tomake our performance dependent on immediate settlement of allclaims unless the customer provides security, or to with draw from the contract. In the event of cessation of payments or insolvency the dis-counts granted shall apply retrospectively as not granted and the entitlement to reimbursement shall apply subsequently as not agreed.

3. PRICES
3.1. Our prices are to be understood as ex warehouse/works excludingpacking and are subject to the value-added tax applicable at the timeof delivery.
3.2. Price and cost increases, alterations in original freight, customs duties, taxes, charges etc. between confirmation of the order and deliveryshall entitle us to make price increases.
3.3. Upon introduction of the new price list the previous prices and price agreements shall lose their validity. The small delivery surcharge for orders under 50 Euro net goods value shall be 15 Euro.

4. DELIVERY
4.1. The delivery of our goods shall be made without delay dependingon the business situation.
4.2. If delivery dates confirmed as binding are exceeded by more than 3 months both contracting partners shall be entitled to with draw from the contract. This right of with drawal shall not apply if notification of availability for delivery or of dispatch is made within the non-binding deliveryperiod confirmed and dispatch is impossible without culpability on ourpart.
4.3. Part deliveries are admissible and entitle us to separate invoicing.

5. DISPATCH/PACKING
5.1. Dispatch shall be made at the expense of the customer where by the choice of form of dispatch and dispatch route is left to us. Any ne-cessary packing shall be invoiced by us at cost price.
5.2. All deliveries, including freight-free deliveries, shall be made at the risk of the customer. The passing of risk shall begin with the handing over of the goods to the carrier or freight forwarder, at the latest upon leaving the warehouse/works.
5.3. Insurance against transport damage, transport loss and breakageshall only be taken out by us at the explicit request of the customer and for his account and in his name. Any transport damage must be settleddirectly between customer and insurance company.

6. PAYMENTS
6.1. Our invoices are payable immediately net cash. The customer undertakes to pay the invoice amount in such a manner that this is received in our account within 14 days after the receipt of the goods. Following expiration of this period the customer shall be in default on payment. Should cash discounts be agreed in individual cases deduction of cash discount shall only be allowed if all payment obligations of the customer with respect to us from other delivery transactions have been fulfilled.
6.2. If payments are deferred or should the customer fall into arrears weshall charge interest at a level of 8% above the base rate of interest of the European Central Bank. We reserve the right to demonstrate and toassert greater default damage. In the event of default of the customer then in addition all payment claims against him shall become due immediately.
6.3. Bills of exchange and cheques shall only be accepted on accountof fulfilment; costs and other charges resulting from this shall be for theaccount of the customer.
6.4. Claims of the customer against us cannot be assigned. The custo-mer shall not be entitled to a right of withholding or to a right of refusalof performance. The offsetting with counterclaims of the customer is excluded unless the counterclaims have been recognised or determi-ned in a legally binding manner. We are entitled to offset all our own claims against claims to which the customer is entitled against us.

7. WARRANTY
7.1. The customer must examine goods received without delay. Defects that are recognisable with careful examination shall only oblige us ifthey are complained about in writing within one week of receipt of the goods. In the event of concealed defects the period for complaint shall begin with the discovery and shall end at the latest upon expiration of the statutory warranty period. Complaints about defects shall not release the customer from his payment obligations.
7.2. The above mentioned regulation shall apply accordingly for com-plaints regarding weight and quantity.
7.3. Coated parts can become black in swimming pool water as a result of the chemicals added or in certain, above all neutralised, water or thecoated layer can flake off; this occurrence does not constitute a defect, as such we shall not provide compensation.
7.4. In the event of a correctly made complaint then we shall choose between warranty through repair or replacement delivery. Withdrawal, compensation for damages as well as reduction in the selling price shall only be considered if the customer has set us an appropriate period of grace of 14 days for subsequent fulfilment.
7.5. In the event of withdrawal we reserve the right to make a corresponding deduction for the return of used items.
7.6. The assurance of features shall only be made by us in writing. In the event of the absence of assured features we shall only be obliged to provide compensation for indirect consequential damage if our assurances protect the customer against such damage in individual cases.
7.7. Information on our products, technical advising and other details shall be provided by us to the best of our knowledge, shall however be non-binding.
7.8. Complaints about partial deliveries shall not entitle to rejection of the residual deliveries. Arbitrary reworking and incorrect treatment shall result in loss of all warranty rights.

8. RESERVATION OF PROPRIETARY RIGHTS
8.1. We shall retain title to all goods delivered by us until such time as allclaims to which we are entitled against the customer have been sett-led. In the event of treatment or processing by the customer acquisitionof ownership by him is excluded; the customer shall process and acquireownership for us. In the event of coincidence with reservation of pro-prietary rights of other suppliers we shall acquire ownership jointly withthese.
8.2. The customer is only allowed to make onward sale of the conditio-nal commodities within the ordinary course of business and subject tothe condition that he also agrees reservation of proprietary rights as perpoint 8.1 with his customers. The customer is not entitled to dispose ofthe conditional commodities in any other way in particular he is notentitled to pledge these or to transfer them by way of security.
8.3. In the event of onward sale the customer hereby assigns to us hen-ceforth the claims resulting to him from the onward sale together with allancillary rights until such time as all of our claims have been fulfilled. Thecustomer is obliged to provide us with information and documents thatare necessary for the pursuit of the rights of the customer against his cu-stomers.
8.4. Any attachment and confiscation of the conditional commoditiesmust be notified to us without delay. Intervention costs resulting from thisshall be for the account of the customer.
8.5. All securities shall also cover the event of the insolvency administrator choosing performance of the contract as per §103 InsO (Insolvency Ordinance). The security shall then serve as security for all of our claims that may newly arise against the insolvency mass through the choice off ulfilment.
8.6. Should we make use of our reservation of proprietary rights for taking back the conditional commodity we shall be entitled to sell the goods privately or to have these auctioned. The taking back of the conditional commodity shall be made at the proceeds of sale achieved at the most however at the agreed delivery prices. We reserve the right to assert farther reaching claims to compensation for damages, in particular for loss of profit.

9. GENERAL LIMITATION OF LIABILITY
If, not with standing our General Terms and Conditions of Sale, Delivery and Payment, we are obliged to provide compensation for damages we shall only be liable if intentional or grossly negligent conduct on ourpart can be demonstrated.

10. PLACE OF PERFORMANCE
Place of performance is Ratingen. Place of jurisdiction for all contrac-tual relations with commercial customers and disputes arising inconnection with these is Düsseldorf.

11. CONCLUDING CLAUSE
The possible invalidity of an individual provision or of several provisions ofthe General Terms and Conditions of Sale, Delivery and Payment shallnot affect the validity of the remaining provisions. The invalid provisionsshall continue to apply with the legally admissible content that corre-sponds as closely as possible to the desired economic result.

1. A FELTÉTELEK ÉRVÉNYESSÉGEA
következo feltételekkel fogadunk és teljesítünk rendeléseket. Megegyezünk abban, hogy a feltételek érvényességét minden jövobeni üzletkötésre is kiterjesztjük, így a jövobeni szerzodéskötéseknél új bevonási jogosultságra nem lesz szükség, a megrendelés leadásánál ill. aszállítmány átvételénél ezeket a feltételeket fogadjuk el. A megrendelo olyan eltéro feltételei, melyet nem ismerünk el, ránk nézve semmilyenkötelezettséggel nem járnak, még akkor sem, ha kifejezetten nem mondtunk ellen ezeknek. Szóbeli mellékkitötések csak akkor érvényesek, ha azokat mi írásban is megerosítjük.

2. AJÁNLATOK ÉS SZERZODÉSKÖTÉSEK
2.1 Ajánlataink nem járnak semmilyen kötelezettséggel. Csak írásos megrendelés-visszaigazolás adása után vagyunk kötelesek a megrendelések, valamint azok változtatásainak és kiegészítéseinek teljesítésére.
2.2 Ajánlatok, költségeloirányzatok, modellek, rajzok és számítások, valamint egyéb szerzodési és szállítási iratok harmadik, illetéktelen személy számára nem továbbíthatók. Ezek szerzoi- és tulajdonjogát egtartjuk.
2.3 Szállítási kötelezettségeink meghatározását illetoen megrendelés-visszaigazolásunk az irányadó. Az ajánlatokon, mintakönyvekben, árlistákon és egyéb nyomtatványokon szereplo adatok, mint méret, súly, minoség, ábrázolás, szín, áruminta, termékleírás, összeszerelési rajzok, stb. bár a valóságot a leheto legjobban tükrözik, csak megközelíto jelleguek, s ránk nézve semmilyen kötelezettséggel nem bírnak; ugyanez vonatkozik a mi beszállítóink által közölt adatokra is.
2.4 Ha a szerzodés után a megrendelo vagyoni viszonyaiban negatív irányban olyan jelentos változás történik, amely a mi fizetési követeléseinket veszélyeztetné, s a partner nem tud számunkra megfelelo fizetési biztosítékkal szolgálni, jogunkban áll teljesítésünket minden nyitott követelésünk azonnali kiegyenlítésétol függové tenni, vagy a szerzodéstol elállni. A fizetés beszüntetése illetvefizetésképtelenség esetén minden megadott kedvezményvisszamenoleg semmissé válik, és a megegyezett forgalmi visszatérítés hatályát veszti.

3. ÁRAK
3.1 Áraink telephelyünkön történo átvételre vonatkoznak, nem tartalmazzák a csomagolást és a szállítás napján érvényben lévo ÁFA-t.
3.2 A megrendelés-visszagigazolás és a szállítás közben történt áresköltségemelések, vámok, adók, illetékek változásai áremelésre jogosítanak.
3.3 Az új árlista megjelenésével minden addigi ár és ármegállapodás rvényét veszti. A kisküldemények felára, amelyet 50,- Euró alatti nettó áruértéku megrendelések esetén számítunk fel, 15,- Eurót tesz ki.

4. SZÁLLÍTÁS
4.1 Termékeinket a piaci helyzet függvényében haladék nélkül szállítjuk.
4.2 Amennyiben a kötelezoen visszaigazolt szállítási határidot több mint 3 hónappal lépjük túl, úgy mindkét szerzodo félnek joga van a szerzodéstol visszalépni. Ez a visszalépési jog nem áll fenn akkor, ha a nem kötelezo érvénnyel visszaigazolt szállítási határidon belül a szállítási készséget bejelentettük, ám önhibánkon kívül az elküldés lehetetlenné válik.
4.3 Részszállítások megengedhetoek és külön számlák kiállítására jogosítanak.

5. ÁRUKÜLDÉS, CSOMAGOLÁS
5.1 Az áru elküldési költségeit a megrendelo vállalja, a küldés intézése a mi feladatunk. Az esetleg szükséges csomagolást önköltségi áron számlázzuk ki.
5.2 Minden szállítmány kockázatát - a költségmentesét is - a megrendelo viseli. A szállítási kockázat akkor száll át, amikor az árut átadtuk a szállító cégnek, de legkésobb akkor, amikor az áru elhagyta telephelyünket.
5.3 A szállítás során bekövetkezo sérülésekre, veszteségekre és törésekre csak a megrendelo kifejezett kívánságára kötünk biztosítást, mégpedig a megrendelo nevére és terhére. Az esetleges szállítási sérüléseket közvetlenül a megrendelo és a biztosító között kell rendezni.

6. FIZETÉS
6.1 Számláink azonnal készpénzben kiegyenlíthetok. Az ügyfél az áru átvétele után 14 napon belül átutalással is fizethet. A 14 napos határido lejártával az ügyfél késedelmes fizetonek minosül. Amennyiben egyedi esetben fizetési engedményt adunk, úgy azengedmény levonása csak abban az esetben jogos, ha a megrendelo velünk szembeni összes, más vásárlásokból adódó fizetési kötelezettségének is eleget tett.
6.2 Amennyiben a fizetésekre haladékot adunk, vagy ha az ügyfél késedelmesen fizet, úgy az Európai Központi Bank alapkamatánál 8%-kal magasabb késedelmi kamatot számítunk fel. Fenntartjukmagunknak azt a jogot, hogy nagyobb késedelmi kárt igazoljuk és érvényesítsük. Amennyiben a megrendelo késedelmesen fizet, mindezeken túl a vele szembeni összes fizetési követelés esedékessé válik.
6.3 Váltót és csekket csak teljesítés fejében fogadunk el, az ezáltal keletkezett költségek és egyéb kiadások a vevot terhelik.
6.4 A megrendelo velünk szemben támasztott követelései nem ruházhatók át. A megrendelonek sem visszatartási joga, sem teljesítés megtagadási joga nincs. A megrendelo ellenkövetéleseinek beszámítása kizárt, ha az ellenkövetéleseket nem ismerjük el, vagy ha nem állapították meg jogerosen. Jogunk van minden saját követelésünket az ügyfelünk velünk szemben támasztott követeléseivel kompenzálni.

7. JÓTÁLLÁS
7.1 A megrendelonek az átvett árut késlekedés nélkül meg kell vizsgálnia. A gondos vizsgálat során felfedezett hiányosságok, hibák csak akkor köteleznek minket, ha az áru átvételétol számított egy héten belül írásban megkapjuk a reklamációt. A rejtett hibáknál a reklamációs ido a hiba felfedezésekor kezdodik és legkésobb a törvényes jótállási ido lejártával végzodik. A hibareklamációk nem mentik fel a vásárlót a fizetési kötelezettsége alól.
7.2 A fenti szabályozás érvényes a mennyiségi (súly, darabszám) reklamáció esetén is.
7.3 A különbözo réteggel bevont részek a medencevízben a hozzáadott vegyszerektol vagy bizonyos, különösen semlegesített víztol befeketedhetnek, vagy a bevonat lekophat, ez a jelenség nem tekintheto hibának, ebben az esetben árut nem cserélünk vissza.
7.4 A szabályszeru panasz emelése esetén választásunk szerint kijavítjuk a hibát, vagy kicseréljük a hibás árut. A vásárlástól való visszalépés, kártérítés, valamint az ár csökkentése csak akkor jön szóba, ha a vásárló megfelelo, 14 napos utóteljesítési határidot biztosított nekünk.
7.5 Visszalépés esetén fenntartjuk magunknak a jogot arra, hogy a használt áruk visszaadásánál a megfelelo levonást hajtsuk végre.
7.6 Az áru jellemzoire vonatkozó ígéretet csak írásban teszünk. Amennyiben az áru tulajdonságai eltérnek az ígértektol, csak akkor vagyunk kötelesek a közvetve keletkezett károkat megtéríteni, ha az ígéreteinkkel a megrendelot ezen károkkal szemben egyedi esetben biztosítottuk.
7.7 Termékeinkkel kapcsolatban felvilágosítást, muszaki tanácsadást és egyéb adatszolgáltatást legjobb tudásunk szerint, ugyanakkor kötelezettségek nélkül adunk.
7.8 Részszállítások kifogásolása nem ad jogot a maradékszállítások elutasítására. Önkényes utómunkák és a nem szakszeru használat az összes jótállasi jogok elvesztését vonják maguk után.

8. TULAJDONJOG FENNTARTÁSA
8.1 Minden általunk szállított árura vonatkozóan a megrendelovel szemben támasztott követelésünk kiegyenlítéséig fenntartjuk magunknak a tulajdonjogot. Amennyiben a megrendelo termékünket átalakítja, vagy feldolgozza, úgy a megrendelo tulajdonszerzése kizárt; a megrendelo átalakítási munkája és az ezáltal szerzett tulajdon minket illet. Amennyiben tulajdonjogunk más szállítók tulajdonjogával egybeesik, úgy tulajdonjogunk közös lesz.
8.2 A fenntartott áru továbbadása csak a szokásos üzleti forgalomban történhet azzal a feltétellel, hogy a megrendelo saját vásárlóival is a 8.1-es pont szerintieknek megfeleloen egyezik meg a tulajdonjog fenntartásáról. A megrendelonek nincs joga a fenntartott tulajdonjogú áruval egyéb módon rendelkezni, különösen elzálogosítani, vagy biztosítékként tulajdonjogilag átruházni azt.
8.3 Az áru továbbértékesítése esetén minden igényünk teljesítéséig a megrendelonek a továbbértékesítésbol származó követelései minden mellékjoggal ránk száll. A megrendelo köteles minden olyan információt és dokumentációt megadni nekünk, amely szükséges ahhoz, hogy a megrendelo saját vásárlóival szembeni jogait nyomon kövessük.
8.4 A fenttartott tulajdonjogú áruk elzálogosítását és lefoglalását haladéktalanul jelenteni kell nekünk. Az ebbol adódó beavatkozási költségek a megrendelot terhelik.
8.5 Minden biztosítékot kiterjesztünk arra az esetre is, ha a felszámolóbiztos az InsO 103. §-ának megfeleloen a szerzodés megvalósítását választja. Ezek a teljesítés választásából esetleg újonnan keletkezo követelésünkre biztosítékot nyújtanak majd a csodtömeggel szemben.
8.6 Amennyiben a tulajdonjog fenntartását arra használjuk fel, hogy visszavegyük a fenntartott tulajdonjogú árut, jogunkban áll, hogy az árut szabadon eladjuk, vagy elárvereztessük. A fenntartott tulajdonjogú áru visszavétele az elért áron, de legfeljebb a megállapodott szállítási árakon történik. Fenntartjuk magunknak a jogot további, különösen az elveszett nyereségre vonatkozó kártérítési igényekre.

9. ÁLTALÁNOS FELELOSSÉGKORLÁTOZÁSOKA
mennyiben eladási, szállítási és fizetési feltételeink ellenére kártérítésre köteleznek minket, csak akkor vállajuk a felelosséget, ha szándékosságot vagy súlyos gondatlanságot bizonyítanak ránk.

10. TELJESÍTÉS HELYEA
teljesítés helye Ratingen. A kereskedelmi ügyfelekkel kapcsolatos szerzodéses jogviszonyra illetve ezzel kapcsolatosan adódó esetleges jogvitákra vonatkozóan a düsseldorfi bíróság az illetékes.

11. ZÁRÓ RENDELKEZÉSEKA
mennyiben a vásárlási, szállítási és fizetési feltételek egy vagy több rendelkezése érvénytelen lenne, az nem teszi érvénytelenné a többi rendelkezést. Az érvénytelen rendelkezések tovább maradnak érvényben azzal a jogilag megengedett tartalommal, amely az elérni kívánt gazdasági célhoz a legközelebb áll.

1. Области действия данных правил
Заказы принимаются и выполняются нами на основе ниженазванных условий. Их действие сохраняет силу для будущих деловых отношений, без внесения новых отдельных дополнений по этим условиям. Они вступают в силу уже на этапе получения заказа или получения товара. Отличия в условиях заказчика, не признанные нами официально, являются для нас необязательными, даже в том случае, если мы не противоречимим официально. Дополнительные устные договоренности вступают в силу только после нашего письменного подтверждения.

2. Коммерческие предложения и заключение договоров
2.1 Наши предложения не носят обязательного характера. Заказы, а также их изменения становятся обязательными для нас только после нашего письменного подтверждения.
2.2 Коммерческие предложения, предварительные сметы расходов, модели, чертежи, расчёты, а также др. документы по договорам и поставкам не должны быть доступны третьим лицам, не связанным с настоящей работой. Мы сохраняем за собой право собственности и авторское право на них.
2.3 Подтверждение заказа нами является основой для определения наших обязательств по поставкам. Такие данные, как напр., размеры, вес, качество , рисунки, цвет, образцы товара, описания, схема монтажа, чертежи и пр., указанные в предложениях, образцах, прайс-листах и др. печатной документации являются ориентировочными данными, указывающими на сходство с оригиналом - они не носят обязательного характера; тоже самое касается и данных наших первичных поставщиков.
2.4 В случае, если после заключения договора наступает существенное ухудшение платёжеспособности нашего заказчика, которое могло бы привести к отсутствию платежа с его стороны, и если заказчик не предоставляет гарантий, то мы вправе продолжить сотрудничество только после оплаты заказчиком одновременно всех счетов или же расторгнуть договор. В случае отсутствия платежа со стороны заказчика и объявления его неплатежеспособным, все предоставленные ему скидки теряют силу задним числом, и положение о компенсации считается недействительным.

3. Цены
3.1 Под нашими ценами понимается стоимость товара, отпущенного со склада/предприятия с учётом только стоимости упаковки плюс налог на добавленную стоимость (НДС), действующий на день поставки.
3.2 Рост цен и издержек, увеличение таможенной ставки и транспортных расходов, налогов и пр., имевшие место в период между подтверждением заказа и поставкой дают нам право на повышение цены.
3.3 С момента вступления в силу новых цен - старые цены и соответствующие договорённости о ценах теряют свою силу. За пересылку небольших заказов – стоимостью менее 50 ,- Евро нетто - мы взымаем дополнительную плату в размере 15,- Евро.

4. Поставки
4.1 Поставка, принимая во внимание положение дел, осуществляется незамедлительно.
4.2 Если задержка срока оговоренной в договоре поставки превышает 3 месяца, то обе стороны имеют право расторгнуть договор. Право расторжения договора отсутствует, если дата и готовность отгрузки подтверждены, но поставка невозможна не по нашей вине.
4.3 Возможна поставка заказа по частям с соответствующей разбивкой счёта.

5. Отправка / Упаковка
5.1 Оплата отправки товара осуществляется за счёт заказчика. Мы оставляем за собой право выбора вида и пути отправки. Стоимость необходимой упаковки включается нами в счёт на условиях – цена по себестоимости.
5.2 Ответственность за доставку товара - также в случае бесплатной доставки - несет заказчик. Передача ответственности за доставку товара происходит в момент передачи груза перевозчику или экспедитору, самое позднее в тот момент, когда товар покидает склад /завод.
5.3 По специальному желанию заказчика мы заключаем страховку от повреждения груза при перевозке, утерю и поломку товара в ходе транспортировки. Страховка заключается на имя заказчика, все расходы по страховке несет заказчик. Все вопросы, связанные с повреждением груза при перевозке, решаются непосредственно между заказчиком и страховой компанией.

6. Платежи
6.1 Все выставленные нами счета оплачиваются незамедлительно по сумме нетто. Заказчик обязуется произвести оплату товара таким образом, что указанная в счёте сумма поступает на наш счет не позднее 14 дней с момента получения им товара. По истечении этого срока наступает задержка платежа. В случае предоставления – в отдельных случаях - банковской скидки – сконто, она правомочна, только в том случае если заказчиком осуществлены все остальные платежи по поставкам.
6.2 На случай если заказчику предоставлена отсрочка по уплате или же платеж осуществляется им с нарушением сроков, мы взыскиваем с него пени в размере на 8% превышающем исходную процентную ставку Центрального Европейского Банка. Мы оставляем за собой право взыскания и более высокой процентной ставки, в случаях просрочки платежа, которые связаны с нанесением соответственного ущерба. В случае задержки заказчиком одного платежа, оплате подлежат кроме того сразу все неоплаченные им счета.
6.3 Векселя и чеки для покрытия счетов принимаются только в рамках нового обязательства с целью погашения задолженности, стоимость их обработки и пр. связанные с этим расходы несет заказчик.
6.4 Переуступка требований заказчика к нам не допускается. Заказчик не имеет также права сохранения товара и права отказа от исполнения обязательств. Не допускается также зачет встречных требований со стороны заказчика, если таковые не признаны или не определены судебным решением или иным законодательным путем. Мы имеем право на все свои требования по отношению к заказчику в качестве взаимозачёта по требованиям с его стороны.

7. Гарантии/Обязательства
7.1 Заказчик незамедлительно проверяет поступивший товар. Выявленные при осмотре недостатки принимаются нами к рассмотрению в том случае, если о них заявлено в письменной форме в течении одной недели после получения товара. Для скрытых недостатков срок предъявления рекламации начинается с момента их обнаружения и действует в течение всего периода действия официального законного срока. Рекламации не освобождают от платёжных обязательств.
7.2 Предидущее правило распространяется также на случаи недостачи (вес и количество товара).
7.3 Детали с покрытием могут под воздействием химикатов, содержащихся в воде бассейна, или нейтрализованной воды приобретать черную окраску или же покрытие может отколоться, что не является дефектом и не подлежит гарантийному обмену.
7.4 После предъявленной нам надлежащим образом рекламации дефектного товара мы оставляем за собой право выбора ремонта или замены изделия. Расторжение договора, возмещение убытков, снижение цены рассматриваются нами только в том случае, когда заказчик назначил нам соответствующий 14-дневный срок на доработку и устранение недостатков.
7.5 В случае расторжения договора и возврат бывшего в употреблении оборудования/ предметов мы сохраняем за собой право взимать соответствующую плату за износ возвращаемых предметов/оборудования.
7.6 Гарантии по качеству оборудования мы предоставляем только в письменной форме. В случае отсутствия гарантийных качеств, мы обязаны возместить заказчику возникший ущерб только в том случае, если на это в данном конкретном случае заказчику были предоставлены гарантии с нашей стороны.
7.7 Информация о наших продуктах, технические консультации и пр. данные подготовлена и предоставлена нами добросовестно, но не носят окончательный и обязательный характер.
7.8 Рекламации по отдельным товарам/поставкам не дают права на отказ принять последующие поставки. Произведение ремонта или пр. работ не уполномоченными лицами, использование товара не по назначению ведут к потере гарантийных прав.

8. Право собственности на товар
8.1 До момента полной оплаты всех счетов заказчиком мы сохраняем за собой право собственности на все товары. Право собственности на товар сохраняется за нами даже в случае доработки или переделки товара заказчиком, заказчик переделывает или приобретает товар только для нас. В случае пересечения прав собственности на товар с другими поставщиками, мы приобретаем общее право собственности на товар.
8.2 Перепродажа заказчиком товара, который еще не оплачен и не является его собственностью, разрешена ему в рамках обычной сделки только при выполнении условий пункта 8.1, которые он оговаривает со своими покупателями. У заказчика нет др. прав распоряжаться вышеназванным товаром, в особенности права передачи в залог, права «обеспечительной» передачи собственности.
8.3 На случай дальнейшей перепродажи товара, заказчик настоящим заранее передает нам еще до выполнения всех наших требований по обеспечению, причитающиеся ему при перепродаже требования со всеми дополнительными правами. Заказчик обязан предоставить нам всю информацию и передать все документы, в которых прослеживаются все его права по отношению к покупателям продаваемого им товара.
8.4 Заказчик обязан незамедлительно уведомить нас о наложении ареста на товар или конфискации товара, который еще не оплачен и является нашей собственностью. Все интервенционные расходы в данном случае несет заказчик.
8.5 Все требования по обеспечению договора распространяются и на тот случай, когда управляющий конкурсным производством, принимает в соотв. с § 103 Закона о банкротстве, решение о выполнении договора. Они служат гарантией обеспечения всех наших уже имеющихся или вновь возникших требований в отношении конкурсной массы.
8.6 Если мы, обладая правом собственности на товар, принимаем решене об отзыве товара, который еще не оплачен заказчиком, то мы вправе затем продать его по прямой договоренности с покупателем или реализовать его на аукционе. Возвращенный товар принимается в зачёт по платежам, на основе суммы выручки, однако по цене не выше оговоренной в рамках поставки. Мы оставляем за собой дальнейшие права на возмещения ущерба, в особенности с учетом упущенной прибыли.

9. Общие ограничения ответственности
В случае, если несмотря на предусмотренные нами условия поставки, продажи или платёжа мы обязаны компенсировать нанесенный ущерб, то мы несём ответственность только в тех случаях когда доказана наша преднамеренность и грубая неосторожность.

10. Место исполнения обязательств
Местом исполнения обязательств является город Ратинген. Все споры по торговым вопросам и проблемам, связанным с выполнением настоящего договора подлежат рассмотрению в суде г. Дюссельдорфа.

11. Заключительные положения
Если одно или несколькие положения условий продажи, поставки и оплаты теряет свою силу, то это не затрагивает действие прочих договорных обязательства. Утратившие силу положения продолжают действовать в той части, в которой их юридическое содержание наиболее близко отвечает планируемой экономической цели.

MTS Produkte GmbH
Postfach 4361
D-40854 Ratingen

An den Dieken 61
D-40885 Ratingen

Telefon: +49 (2102) 330-67/-68
Fax: +49 (2102) 330-60

Internet: www.mts-produkte.com
e-mail: info@mts-produkte.de

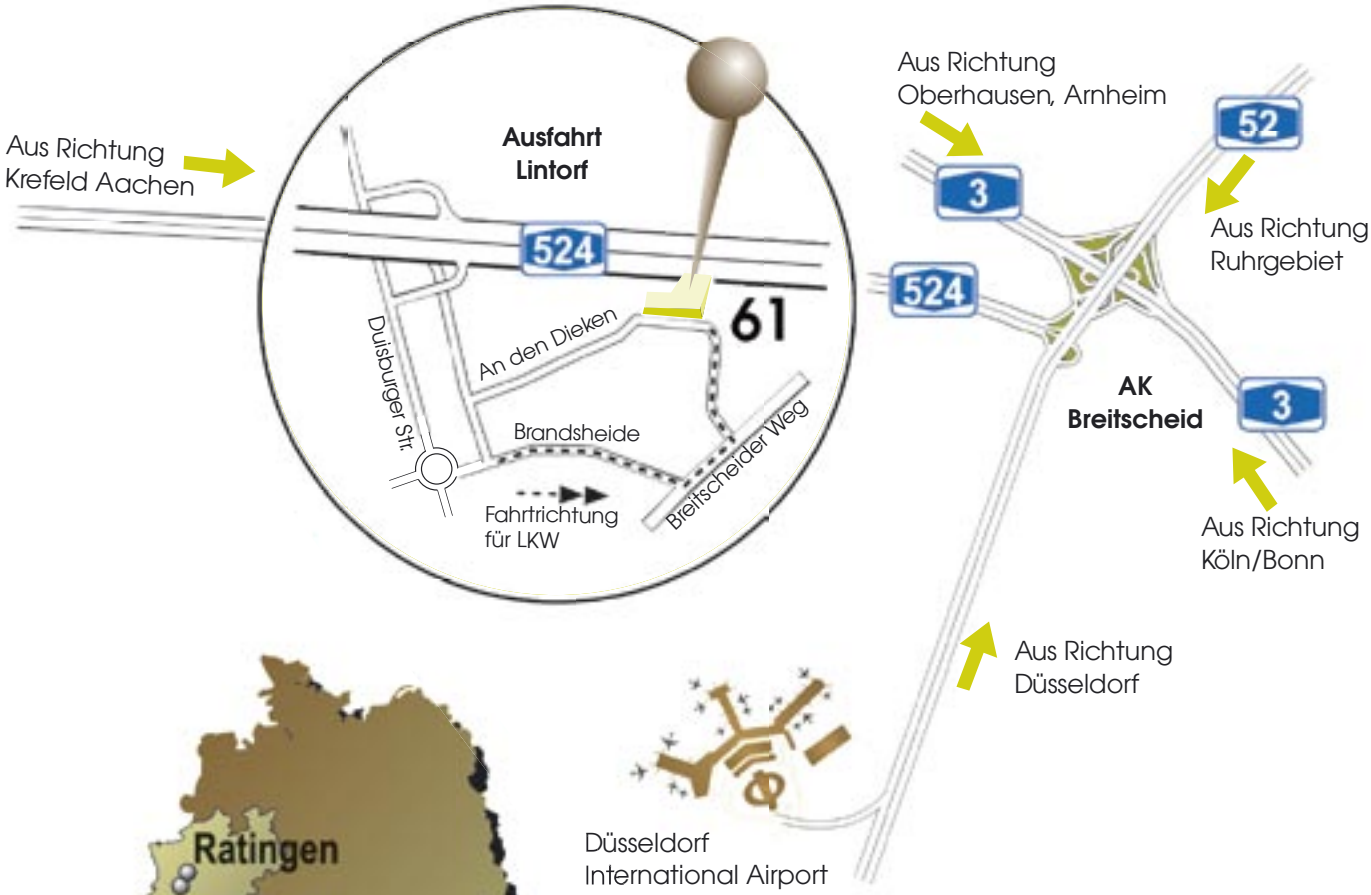

Vom Düsseldorf Airport
erreichen Sie uns mit dem Auto in 10 min!

From Düsseldorf Airport
you arrived in 10 min by the car.

A Düsseldorf-i reptérről 10
perc alatt eljut hozzánk!

От аэропорта Дюссельдорф
Вы даедете к нам на машине за 10
минут!

So finden Sie uns:

- Am Autobahnkreuz Breitscheid auf die Autobahn 524 Richtung Krefeld
- An der Ausfahrt Lintorf (1. Ausfahrt nach AK Breitscheid) abfahren, links abbiegen: Duisburger Straße
- geradeaus bis zum Kreisverkehr und an der 3. Ausfahrt abbiegen auf die Brandsheide
- 1. Ampel links der Vorfahrtsstraße folgen: An den Dieken 61 Kundenparkplätze direkt vor dem Haus.

FÜR LKW: Brandsheide bis Breitscheider Weg, links abbiegen, nach 200m wieder links: An den Dieken 61

You can find us:

- At Motorway Intersection 'Breitscheid' on 'A524' direction 'Krefeld'
- Leave the Motorway (A524) at 'Lintorf' (first exit after Motor Intersection Breitscheid)
- After leaving the motorway, you must turn left. Going ahead to the traffic circle and turn off at the 3rd exit. Now, you are on 'Brandsheide'
- First traffic light, you must turn left and follow the street: An den Dieken 61 Parking slots are in front of the building.

FOR TRUCK: Brandsheide until Breitscheider Weg, turn left, after 200m turn left again: An den Dieken 61

Így talál meg Ön minket:

- A Breitscheid autópálykereszteződésnél az 524- es autópályára Kerfeld irányába
- A Lintorf kijáratnál (1. kijárat AK Breitscheid irányába) kihajtani, balra kanyarodni: Duisburger utca
- Egyenesen a körforgalomig és a 3. kijáratnál lekanyarodni Brandsheide- ra
- Az 1. lámpánál balra elsőbbségi utcát követve: An den Dieken 61 Ügyfélparkoló direkt az épület előtt

TEHERAUTÓK SZÁMÁRA: Brandsheide Breitscheider útig, balra kanyarodni, 200 méter után újra balra: An den Dieken 61

ТАК ВЫ НАЙДЁТЕ НАС :

- Съезд на перекрёстке автобанов Брайтшейд По автобану 524 в направлении Крефельда
- Съехать на съезде Линторф (первый съезд после перекрёстка Брайтшейд)
- Свернуть налево Дуйсбургская улица Далее прямо до кругового движения
- Выехать на третем съезде с круга на Брандсхайде На первом светофоре налево движение по главной улице Ан ден Дикен 61. Парковки для клиентов перед зданием.

Для грузовиков: по Брандсхейде до Брейтшейдер Вэг, налево, через 200 м снова налево : Ан ден Дикен 61

MTS PRODUKTE ... to the world's best tools

© 2008 Inhalt, Bilder und Gestaltung, auch von Teilen dieses Katalogs, sind urheberrechtlich geschützt. Eine Vervielfältigung der Seiten oder Ihrer Inhalte, auch in Auszügen, bedarf der vorherigen schriftliche Genehmigung von MTS-Produkte für den Schwimmbadbau und die Unterwassertechnik GmbH.

© 2008 Содержание, рисунки и оформление, а также части данной брошуры защищены авторскими правами. Копирование страниц и их содержания, даже в выдержках требует предворительного письменного разрешения от МТС – Продукте ГмбХ.

© 2008 Content, Illustrations and design, also parts of this cataloge, are copyright protected. A preproduction of the side or of contents, also in parts, requires the previous written permission from the puplishers of MTS-Produkte GmbH.

© 2008 Tartalom, képek és kialakítása, a brossúra részei is szerzői jogvédelem alatt álnak. Sokszorosítása az oldalaknak, vagy azok tartalmának kivonatokban is, csak az MTS-Produkte GmbH írásos engedélyével történhet.

MTS PRODUKTE
... in the world's best pools

Telefon: +49 (2102) 330-67/-68
Fax: +49 (2102) 330-60
Internet: www.mts-produkte.com
e-mail: info@mts-produkte.de

MTS Produkte GmbH
Postfach 4361
D-40854 Ratingen

An den Dieken 61
D-40885 Ratingen

MTS PRODUKTE
FÜR DEN SCHWIMMBADBAU UND DIE UNTERWASSERTECHNIK
in the world's best pools

Rechnungsanschrift

Firma:
Name:
Straße:
PLZ/Ort:
Telefon: Telefax:
Internet: e-mail:

Lieferanschrift (falls abweichend)

Name:
Straße:
PLZ/Ort:

Wir bitten Sie um Lieferung gemäß Ihren Bedingungen ab Werk Ratingen zuzüglich Fracht & Verpackung

Bitte schicken Sie die Sendung mit ❑ DPD ❑ mit der Spedition oder: _____

Pos.	Art.-Nr	Bezeichnung	Menge	Stückrpeis	Gesamtpreis
1					
2					
3					
4					
5					
6					
7					
8					
9					
10					
11					
12					
13					
14					
15					
16					
17					
18					
19					
20					

Bitte Kopie anfertigen und ausfüllen. Danke!

Alle Preise netto, ab Werk Ratingen, zuzüglich der gültigen Mehrwertsteuer.

❑ Übertrag
❑ Total

Datum:

Unterschrift: X