helo

www.helo-sauna.de

INFRAROT-KABINEN **HELO SUN**

helo

INFRAROT-
KABINEN

HELO Sauna – Infrarot – Dampf

Saunen gibt es schon seit über 2000 Jahren. Historisch ist die Sauna ein immer präsenter Meilenstein finnischer Kultur, ein wesentlicher Bestandteil des täglichen Lebens. In der Sauna erleben wir einige wertvolle Momente - wir denken über den Tag nach, lachen mit geliebten Menschen oder strecken einfach die Glieder aus und genießen die Wärme, die wir uns durch körperliche Betätigung verdient haben. Die Infrarot Kabinen von Helo heute setzen moderne Technologien und Designs ein, ohne dabei den ursprünglichen, unverfälschten Ausdruck unserer finnischen Wurzeln zu vergessen. Wir wissen, was einige entspannende, bereichernde und belebende Minuten in wärmenden Infrarot-Strahlen für Körper und Seele bedeuten können. Sie werden das in der Qualität unserer Verarbeitung, unserem Service-Angebot und unserer Detailtreue erkennen – unserer wahren Leidenschaft, das pure Saunaerlebnis für jeden zugänglich zu machen.

INHALT

JEDEN TAG HELO

Helo für jeden 3

HELO SUN SERIEN

Helo Infrarot 8

Heartbeat 9

Moonlight 10

Symphonie 11

Harmony 12

Sundown 13

Jeden Tag HELO

Wir sind der Überzeugung, dass jeder jeden Tag in den Genuss der körperlichen, emotionalen und mentalen Vorteile unserer Infrarot-Wärmekabinen kommen können sollte. Aus diesem Grund finden Sie in diesem Katalog so viele Auswahlmöglichkeiten. Designoptionen, die in fast jedes Zuhause und zu jedem Geschmack passen. Funktionen, mit denen Sie Ihr tägliches Sauna-Erlebnis perfekt an Ihre Bedürfnisse und die Ihrer Familien anpassen können. Und eine Reihe von Extras, mit denen Sie auch den Komfort perfekt an Ihre Ansprüche anpassen können. Mit Helo steht dem puren Sauna-Vergnügen als natürlicher Teil Ihres täglichen Lebens nichts im Wege. Das ist unser Motto: helo für jedermann, jeden Tag.

Fühlen Sie sich besser

Helo Infrarot-Wärmekabinen bieten Ihnen zu jeder Tageszeit die Möglichkeit, in die entspannende und verjüngende Wärme einzutauchen. Die sanfte Wärme der Infrarotstrahlen löst Muskelknoten und lindert Rückenschmerzen. Für aktive Menschen lösen die Infrarotstrahlen Muskelverspannungen und helfen, Verletzungen vorzubeugen und sich schneller vom Training zu regenerieren. Und das Beste: Infrarot-Entspannung ist auch möglich, wenn die Zeit knapp ist. Nur ein paar Minuten Infrarot-Bad erfrischen, beleben und geben Ihnen Kraft für den Rest Ihres Tages.

Abbildung zeigt Kabine in Sonder-Dekor

Qualität und Umwelt

Das pure Helo Erlebnis beginnt lange, bevor der erste Wärmestrahl Ihre Haut berührt. Wenn Sie sich für Helo entscheiden, entscheiden Sie sich für das höchste Maß an Verpflichtung zu Qualität und Sicherheit als Teil Ihres Zuhauses. Unsere Materialien und Produktionsprozesse erfüllen alle internationalen Sicherheitsbestimmungen und -empfehlungen. Wir arbeiten nach dem Prinzip, dass Qualität auch im kleinsten Detail wichtig ist - und dass Qualität verantwortungsvoll umgesetzt werden muss. Dies ist Ihre Versicherung, dass bei der Herstellung Ihrer Infrarot-Kabine nur die besten Materialien und Produktionsprozesse zum Einsatz kommen.

Die Bedeutung der Materialien von Infrarot-Wärmekabinen veranschaulicht unsere Verantwortung gegenüber der Umwelt. Unser Produktionskonzept- und Optimierungsteam entwickelt immer neue Lösungen zur Senkung des Energieverbrauches. Umweltfaktoren spielen eine entscheidende Rolle bei der Auswahl unserer Rohmaterialien. Und wir finden immer neue Wege, das Abfallvolumen zu minimieren und den Ertrag der Rohmaterialien bei der Herstellung unserer Produkte zu maximieren.

Vorteile von HELO Infrarot

Eine Helo Infrarot Kabine ist eine der besten Investitionen, die Sie in sich und die Gesundheit Ihrer Familie machen können.

Und das spüren Sie sofort - mit dem ersten Schritt in die Kabine: gleichmäßige, durchdringende Wärmewellen von Kopf bis Fuß. Spannungen lösen sich auf. Das Stresslevel sinkt, wenn die Last des Tages von Ihnen abfällt und sich in Wohlgefallen auflöst.

Die milde, gleichmäßige Wärme löst bei minimaler Belastung des Herzkreislauf-systems ein sanftes, gesundes Schwitzen aus. Die Unreinheiten, mit denen die Haut im Laufe des Tages belastet wurde, werden ausgeschwitzt. Die reinigende, entgiftende Wirkung verbessert die Sauerstoffaufnahme der Haut und sorgt für ein strahlendes Hautbild und ein angenehmes Hautgefühl. Die wohltuende Wärme kurbelt Kreislauf und Stoffwechsel an, hält Ihre Organe gesund und stärkt sogar Ihr Immunsystem.

Bei müdem Körper, Muskelknoten durch Stress, Zerrungen und Rückenschmerzen wirkt Infrarotwärme Wunder und entspannt in Sekundenschnelle. Ein kurzer Gang vor Ihrem Workout wärmt und lockert die Muskeln auf und beugt Verletzungen vor.

In den Infrarot-Wärmekabinen von Helo sorgen beheizbare Bodenkacheln und die sofortige Erwärmung dafür, dass Sie nie auf Ihr Saunaerlebnis warten müssen. Außerdem zeichnen sie sich durch ihren geringen Energieverbrauch aus und sind kosteneffektiv und umweltfreundlich.

Einfachheit überzeugt

Wir von Helo glauben, dass jeder die Vorteile unserer Infrarot-Kabinen genießen können sollte - ohne Hindernisse. Unsere Kabinen werden daher in vorgefertigten Modulen und mit leicht verständlichen Aufbauanleitungen geliefert, mit denen die Montage in den meisten Fällen nur wenige Minuten in Anspruch nimmt. Schließen Sie die Kabine dann einfach an eine herkömmliche Steckdose an und genießen Sie.

Wir bieten außerdem eine Reihe verschiedener Größen, Formen und Designs an. So haben Sie mehr Möglichkeiten, auch kleine Räume und ungenutzte Ecken in Ihr privates Wellnes-Center zu verwandeln.

HELO SUN SERIE

Innere, tief durchdringende Wärme ist eine der angenehmsten und wohltuendsten Erfahrungen, die wir machen können. Und das macht die Infrarot-Kabinen von Helo so besonders. Stellen Sie sich vor, sich zurücklegen und die Augen schließen zu können, vor allem, wenn es draußen kalt ist, und lassen Sie Ihre Sorgen hinter sich, während eine Wärme gleich tropischem Sonnenschein jede Zelle Ihres Körpers durchdringt.

Infrarot-Wärmekabinen
HELO INFRAROT

DIE VORTEILE DER INFRAROTWÄRME VON HELO

- Tiefenentspannung für Körper und Geist
- Gleichmäßige, milde Erwärmung bei geringer Belastung des Herz-Kreislauf-Systems
- Trockene Wärme bei niedrigen Temperaturen für stressfreies, gesundes Schwitzen
- Linderung von Verspannungen und Rückenschmerzen und Lockerung von Muskeln und Gelenken
- Stärkung des Immunsystems und der Abwehrkräfte dank gesunder Stimulation durch Infrarotwärme
- Verbesserung der Durchblutung, Anregung des Stoffwechsels und Optimierung der Organfunktionen
- Intensiver Reinigungseffekt fördert die Sauerstoffversorgung der Haut
- Unterstützt das Ausschwitzen von Unreinheiten, entschlackt Haut und Körper
- Vorwärmen und Lockern der Muskeln vor körperlichen Aktivitäten, beispielsweise vor dem Training, zur Vorbeugung von Verletzungen
- Infrarot-Wärmekabinen von Helo sind sofort betriebsbereit, Sie müssen nicht warten, bis die Kabine aufgewärmt ist. Außerdem sind sie aufgrund ihres äußerst geringen Energieverbrauchs sehr kostengünstig

Infrarot-Wärmekabinen
HEARTBEAT

Wohlbehagen im Handumdrehen

Mit ihren kompakten Abmessungen verwandelt die HEARTBEAT jeden noch so kleinen Fleck in eine persönliche Wohlfühl-Oase. Die HEARTBEAT zeichnet sich durch einen minimalen Energieverbrauch bei effektiver Infrarotwärmeabgabe in alle Richtungen aus. Dadurch schafft Sie eine perfekte Umgebung zum Entspannen in wohltuender Wärme – allein, zu zweit mit Freunden oder Familienmitgliedern.

TECHNISCHE DATEN

- Kompakte Abmessungen: 122 x 111 x 193 cm
- 4 Heizflächen im Rückenbereich, Seiten, Front-/Beinbereich für maximale Wärmewirkung
- Beheizte Bänke und Keramikbodenfliesen für unmittelbares Wohlbehagen
- Wirtschaftliche Wärmeerzeugung: 1700 Watt/230 V
- Massivholzflächen: innen Hemlock, außen Hemlock lasiert
- Ausstattung: Valance-Strahler, digitale Steuerungen für innen und außen, integriertes Soundsystem mit Radio und CD-Player, LED-Farblichttherapie

MODELL

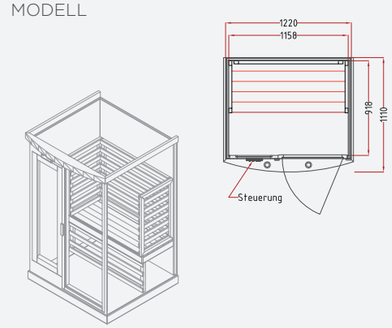

Infrarot-Wärmekabinen
MOONLIGHT

Raum für Behaglichkeit

Strecken Sie sich aus oder lassen Sie sich gemeinsam mit Freunden von herrlicher Wärme durchströmen. Ungenutzte Ecken und Flächen finden mit der MOONLIGHT eine exzellente Verwendung, und schon können Sie jederzeit traumhafte Infrarotwärme genießen. Schalten Sie Ihren Lieblingsradiosender ein, schließen Sie die Augen und lassen Sie sich von Helo in ein absolutes Entspannungserlebnis entführen.

Holzflächen: innen Hemlock, außen Hemlock lasiert, mit schlanken Fenstern für klare Sichtlinien

TECHNISCHE DATEN

- Auf 182 x 122 x 193 cm können bis zu 3 Personen Platz nehmen – oder Sie legen sich einfach lang
- 5 Heizflächen liefern Wärme von allen Seiten: Rückenbereich, Seiten, Front-/Beinbereich
- Beheizte Bänke und Keramikbodenfliesen für Behaglichkeit von allen Seiten!
- Effektive Leistung: 1960 Watt/230 V
- Ausstattung: Valance-Strahler, digitale Steuerungen für innen und außen, integriertes Soundsystem mit Radio und CD-Player, LED-Farblichttherapie

LAYOUT

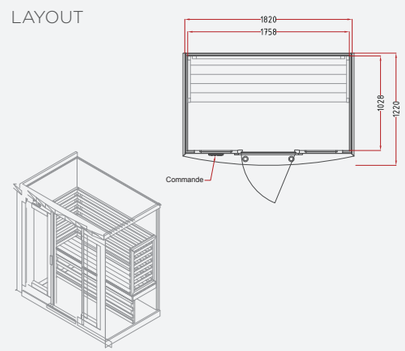

Infrarot-Wärmekabinen
SYMPHONIE

Auf Entspannung eingestellt

Die extratiefe SYMPHONIE bietet mit ihrer U-förmigen Innenausstattung viel exklusiven Platz zum Entspannen und Abschalten. Dank ihrer kompakten Maße bei überraschend großzügigem Innenraum lässt sich fast überall im Haus leicht Platz für ein unübertroffenes Entspannungserlebnis finden – allein oder in guter Gesellschaft.

Attraktives Hemlock im Inneren und lackierte Hemlock-Außenflächen, speziell für Infrarotanwendungen

TECHNISCHE DATEN

- 182 x 152 x 193 cm machen die Suche nach einem geeigneten Aufstellort zum Kinderspiel und bieten im Inneren dennoch ausreichend Platz zum Entspannen
- 5 Heizflächen: Rückenbereich, Seiten, Front-/Beinbereich für eine gleichmäßige Wärmeverteilung von allen Seiten
- Beheizte Bänke und Keramikbodenfliesen sorgen für zusätzliche Behaglichkeit
- 2068 Watt/230 V
- Ausstattung: Valance-Strahler, digitale Steuerungen für innen und außen, integriertes Soundsystem mit Radio und CD-Player, LED-Farblichttherapie

LAYOUT

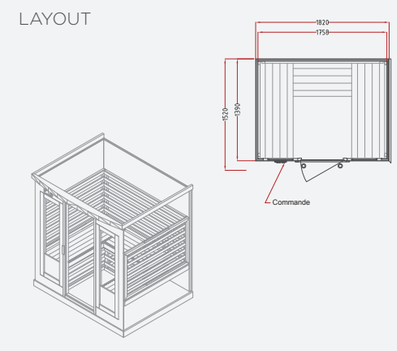

Infrarot-Wärmekabinen
HARMONY

Komfort auf kleinstem Raum

Die Eckkabine HARMONY nutzt Ihren verfügbaren Platz optimal. Und im Inneren erwarten Sie die gleichen, herrlich verwöhnenden Funktionen aller Infrarot-Wärmekabinen von Helo, wie die allseitige Wärmeerzeugung, digitale Easy-Touch-Steuerungen und ein integriertes Soundsystem.

Echtholzflächen: innen Hemlock, außen Hemlock lasiert

TECHNISCHE DATEN

- 129 x 129 x 193 cm nutzen Ecken optimal und bieten viel Platz für Behaglichkeit im Inneren
- 6 Heizflächen im Rückenbereich, an den Seiten und im Front-/Beinbereich sowie beheizte Bänke und Keramikbodenfliesen spenden entspannende Wärme
- Geringe Leistungsaufnahme für niedrige Kosten: 1646 Watt/230 V
- Ausstattung: Valance-Strahler, digitale Steuerungen für innen und außen, integriertes Soundsystem mit Radio und CD-Player, LED-Farblichttherapie

MODELL

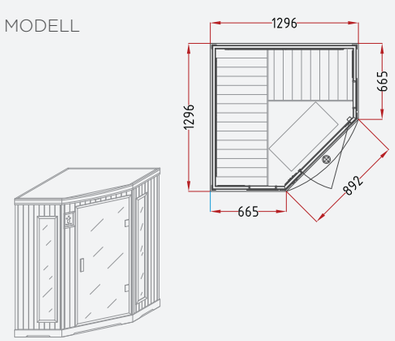

Infrarot-Wärmekabinen
SUNDOWN

Maximale Entspannung

Die SUNDOWN nutzt den vorhandenen Raum effektiv und sorgt dafür, dass die Wärme von allen Seiten optimal auf den gesamten Körper einwirken kann. Mit sechs leistungsstarken Heizflächen ist die Körperfläche, an die Energie abgestrahlt wird, in der SUNDOWN noch größer, und Sie erleben eine unübertroffen gleichmäßige Tiefenwärme. .

Massivholzflächen: innen Hemlock, außen Hemlock lasiert

TECHNISCHE DATEN

- 152 x 122 x 193 cm lassen sich einfach in jeden Raum integrieren
- Maximaler Komfort und optimale Wärmeausbreitung durch 6 Heizflächen im Rückenbereich, an den Seiten ###'und im Front-/Beinbereich sowie beheizte Bänke und Fußbodenheizung unter Keramikfliesen
- Effektive Leistung: 2000 Watt/230 V
- Ausstattung: Valance-Strahler, digitale Steuerungen für innen und außen, integriertes Soundsystem mit Radio und CD-Player, LED-Farblichttherapie

MODELL

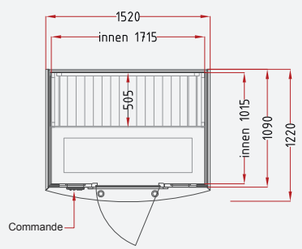

helo

helo GmbH · Hüttenmühle · D 34593 Knüllwald-Wallenstein
Tel: +49 (0) 56 86 . 99 8-0 · Fax: +49 (0) 56 86 . 99 8-147
www.helo-sauna.de

Hergestellt von Markenvard.

© 2014 Helo GmbH

Änderungen in Technik, Optik und Ausstattung vorbehalten.